WC-KOMBINATION BODENSTEHEND O.NOVO

PRODUKTINFORMATION

1 . POSITION

Modell	**5661R0**
Kollektion	O.novo
PROJECTS	START
Breite	360 mm
Tiefe	670 mm
Gewicht	22 kg
Beschreibung	DirectFlush Sanitärporzellan Befestigungssatz für verdeckte Befestigung wird mitgeliefert EN 997 mit Wassersparsystem AQUAREDUCT®: Spülwasserbedarf 3 / 4,5 Liter Bitte WC-Sitz separat bestellen., Bitte Spülkasten separat bestellen.
Spülwasserbedarf	3 / 4,5 l
Montage	bodenstehend
Abgang	Abgang waagerecht
Material	Sanitärporzellan
Leed	4
Ausschreibungstext	O.novo; Tiefspül-WC spülrandlos für Kombination; DirectFlush; Sanitärporzellan; Maße: 360 x 670 mm; Oval; bodenstehend; Spülwasserbedarf: 3 / 4,5 l; Leed: 4; Befestigungssatz für verdeckte Befestigung wird mitgeliefert; EN 997; mit Wassersparsystem AQUAREDUCT®: Spülwasserbedarf 3 / 4,5 Liter; Abgang waagerecht; Bitte WC-Sitz separat bestellen., Bitte Spülkasten separat bestellen.

FARBEN

Weiß Alpin	5661R001	4051202324308
Weiß Alpin CeramicPlus	5661R0R1	4051202324315
Weiß Alpin AntiBac	5661R0T1	4051202385583
Weiß Alpin AntiBac CeramicPlus	5661R0T2	4051202385576

Villeroy & Boch
1748
PROJECTS

TECHNISCHE ZEICHNUNGEN
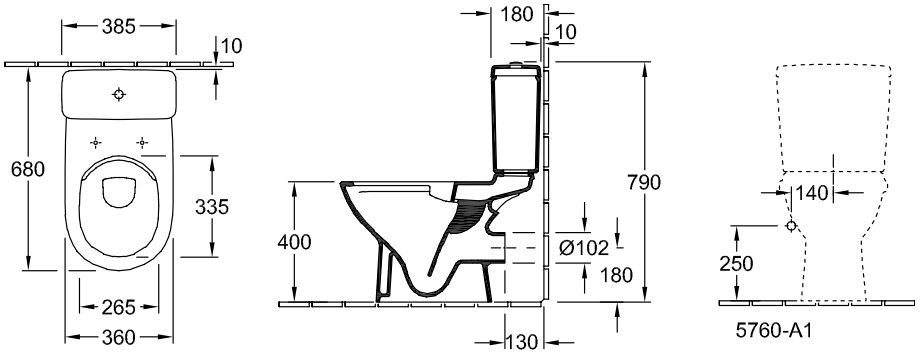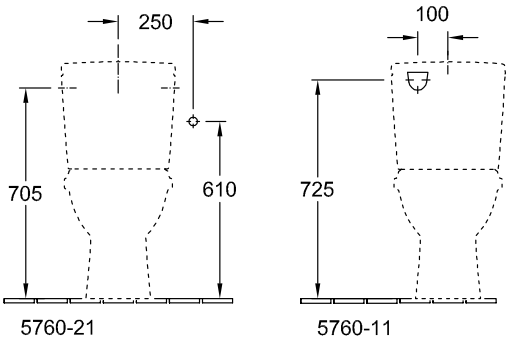
5661R0