Produktinformation

68 mm Systemsauna

Lieferumfang
1 Satz Saunawände
1 Saunadach
3 Liegen
1 Kopfstütze
1 Ofenschutz
Schrauben und Beschläge

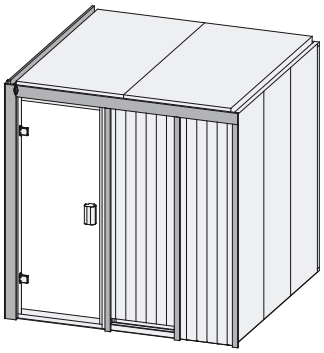

10 cm Wand- und Deckenabstand beim Aufbau einhalten!

*Weiteres Zubehör finden Sie unter der Rubrik **Zubehör**.*
*Beachten Sie bitte die **Übersicht Zubehör***

Außenmaße mit Eckleisten	B 196 × T 196 × H 198 cm
Außenmaße (inkl Dachkranz)	-
Innenmaße	B 181 × T 181 × H 193 cm
Umbauter Raum	6,5 m^3
Außenmaße Türflügel	B 65,6 × T 0,8 × H 175 cm
Durchgangsmaße	B 64 × H 173 cm
Lichtausschnitt Tür	B 64 × H 173 cm
Ofenschutzgitter	B 60 × T 51 × H 80 cm
Paketmaße Sauna	B 195 × T 80 × H 85 cm / 354 kg
Paketmaße Dachkranz	-

Maße Dachkranzmodell (in cm)

Maße Basismodell (in cm)

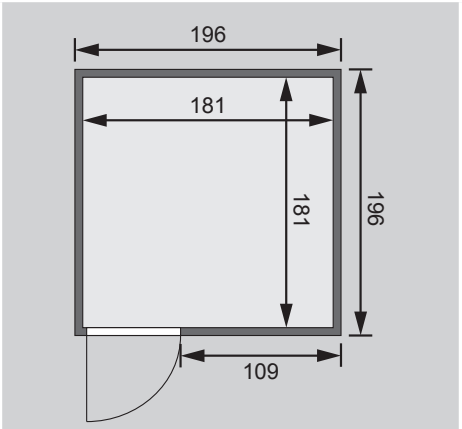

Fenstereinbaupositionen

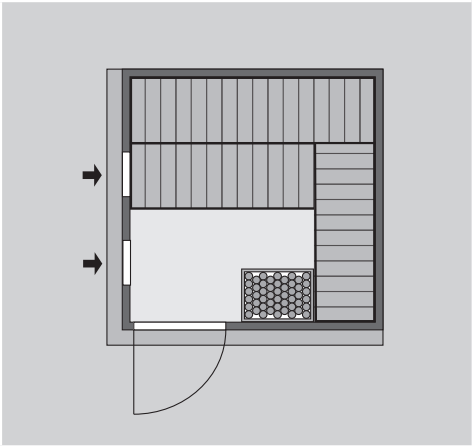

Ausführung
• Nordische Fichte, naturbelassen

Wand
• Vormontierte Wandelemente
• Fronten bestehen innen aus einer 42 mm starken, stabilen Rahmenkonstruktion mit Mineralwolldämmung. Die Außen- und Innenseiten der Fronten sind mit 12,5 mm Spezial-Softline-Fichte-Profilholz verkleidet (gesamt: 68mm).
• Rückwände bestehen innen aus einer 42 mm starken, stabilen Rahmenkonstruktion mit Mineralwolldämmung. Die Innenseite der Rückwände ist mit 12,5 mm Spezial-Softline-Fichte-Profilholz verkleidet und die Außenseite mit einer Platte verstärkt (gesamt: 57mm)

Dach
• Vormontierte Elemente
• Innen: Mineralwolldämmung mit 42 mm starken Rahmenkonstruktion
• Verkleidung: 12,5 mm Spezial-Softline-Fichte-Profilholz
• Außenseite: Verstärkung mit Platte

Tür
• Bronzierte Ganzglastür mit Massivholz-Türrahmen
• Einscheibensicherheitsglas
• Rechts und links anschlagbar; Magnetverschlusstechnik
• Lackierter Türgriff
• Beschläge mit Excenter für optimale Ausrichtung der Glasscheibe

Liegen
• Vormontiert
• 2 Liegen ca 57 cm breit, 1 Querliege ca 47 cm breit
• Liegeflächen aus Fichte-Massivholz
• Bis 250 kg belastbar
• 1 Kopfstütze aus Espe-Massivholz, vormontiert

Ofenschutz
• Nordische Fichte, Massivholz