A-2419 575504-A4 format.pdf 1 05/01/16 09:16

REGALUX®

SPACE MASTER Multipurpose Cabinet

EN ASSEMBLY INSTRUCTIONS FR INSTRUCTIONS DE MONTAGE DE MONTAGEANLEITUNG NL MONTAGEVOORSCHRIFT
ES INSTRUCCIONES DE MONTAJE IT ISTRUZIONI DI MONTAGGIO PT INSTRUÇÕES DE MONTAGEM EL ΟΔΗΓΙΕΣ ΣΥΝΑΡΜΟΛΟΓΗΣΗΣ

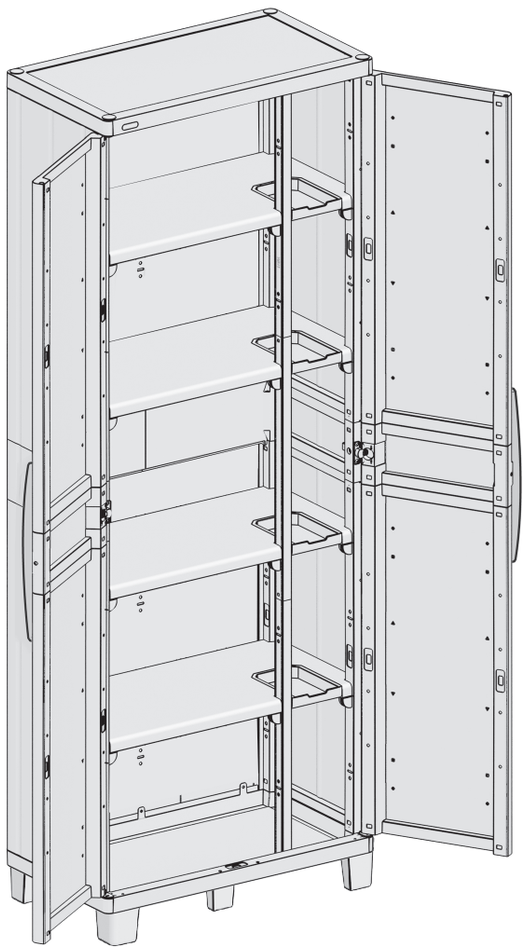

A-2419 / 575504

EN IMPORTANT: Please contact Customer Service if you have any problems or discover any missing parts.

FR IMPORTANT: Veuillez contacter notre Service Clientèle pour tout problème ou pièce manquante.

DE WICHTIG: Bitte wenden Sie sich an unseren Kundenservice, falls Sie irgendwelche Probleme haben oder feststellen, daß Teile fehlen.

ES IMPORTANTE: Sírvase contactar con nuestro Servicio al Cliente por cualquier problema, o pieza que pudiera faltar.

IT IMPORTANTE: Si prega di contattare il Servizio Clienti per eventuali necessità.

NL BELANGRIJK: Neemt u in geval van problemen of missende onderdelen a.u.b. contact op met de klantenservice.

PT IMPORTANTE: favor entrar em contato com o Serviço ao Cliente se houver problemas ou se faltar peças.

EL ΣΗΜΑΝΤΙΚΟ: παρακαλώ επικοινωνήστε με την Εξυπηρέτηση Πελατών αν αντιμετωπίσετε κάποιο πρόβλημα ή αν λείπει μέρος από την συσκευασία.

USA & Canada: 1-(888)-374-4262
UK: Tel: 0121-5060008, Fax: 0121-4220808
Other European Countries: Tel: +31-1612-28301, Fax: +31-1612-28322

A-2419 575504-A4 format.pdf 2 05/01/16 09:16

ASSEMBLY PARTS | PIÈCES À ASSEMBLER | **PIEZAS DE ENSAMBLE** | MONTAGETEILE | **MONTAGESTUKKEN** | PARTI DA MONTARE | **PEÇAS DE MONTAGEM** | ΑΝΤΑΛΛΑΚΤΙΚΑ ΣΥΝΕΛΕΥΣΗ

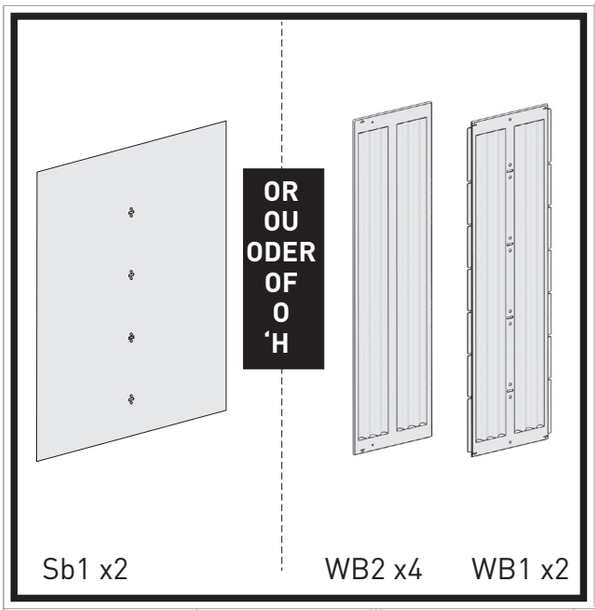

Sb1 x2 | WB2 x4 | WB1 x2

SD1/ WD x4

Sp1/ WSd x4

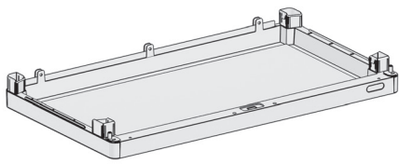

St1/WT x2

WF1 x4

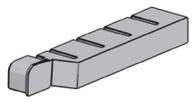

WFE x4

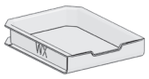

WX x4

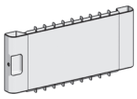

WPd x2

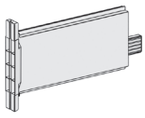

WPb x2

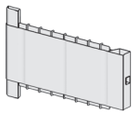

WPs x2

WPID x4

13mm/0.51 in x4

25mm/1 in x2

WN1 x2

WN2 x1

x18

x4

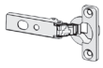

x2

WSP x4

WDM x8

16mm | 0.63in x 8

x2

x24

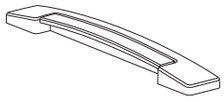

PDR x2

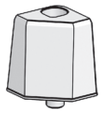

x4

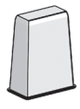

x2

A-2419 575504-A4 format.pdf 3 05/01/16 09:16

1

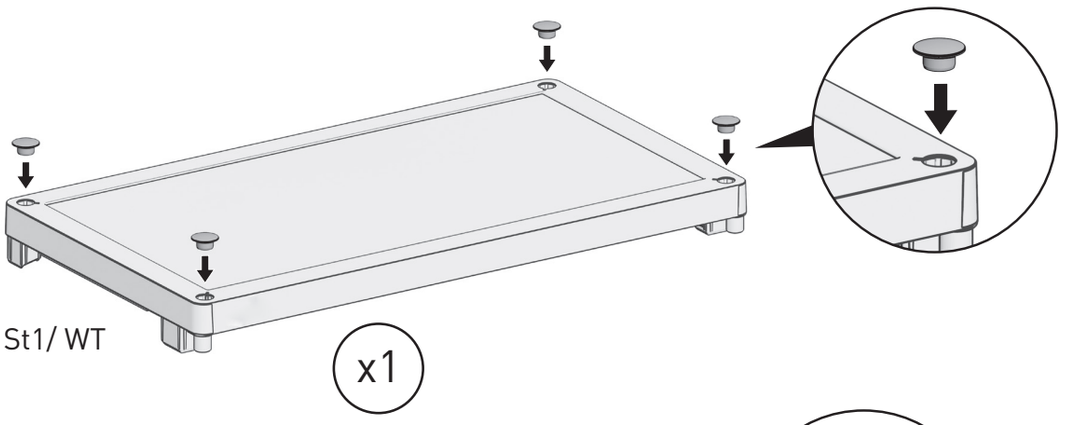

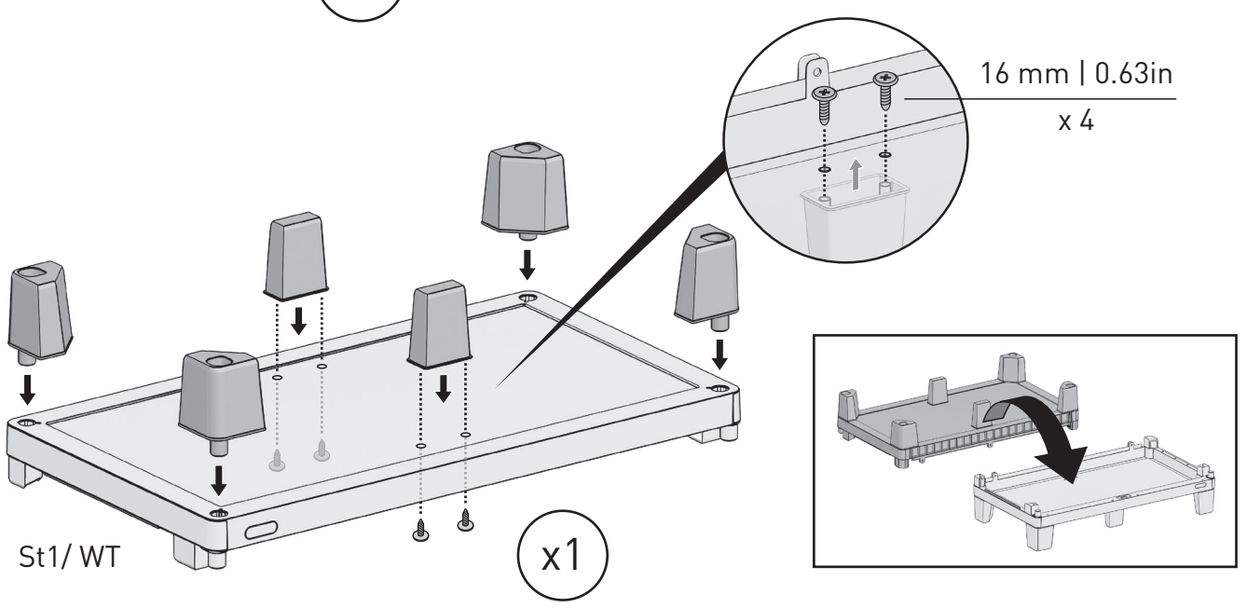

A-2419 575504-A4 format.pdf 4 05/01/16 09:16

2

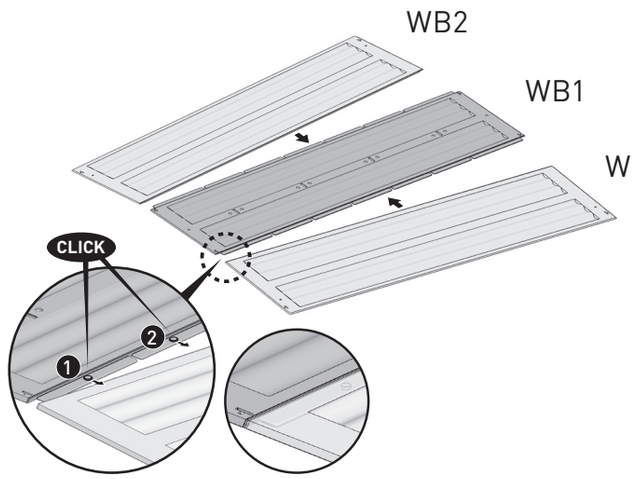

OR
OU
ODER
OF
O
‘H

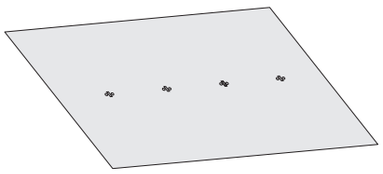

Sb1 x1

2.1

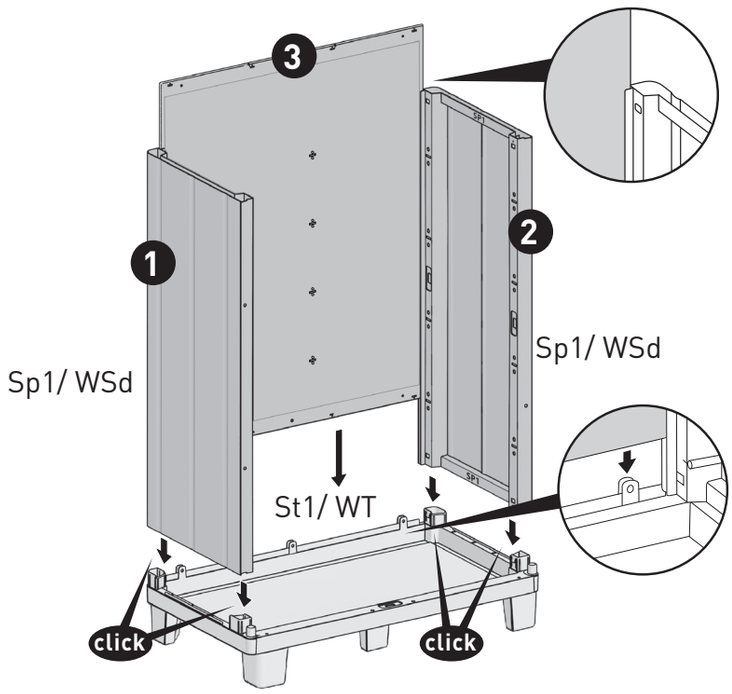

A-2419 575504-A4 format.pdf 5 05/01/16 09:16

3

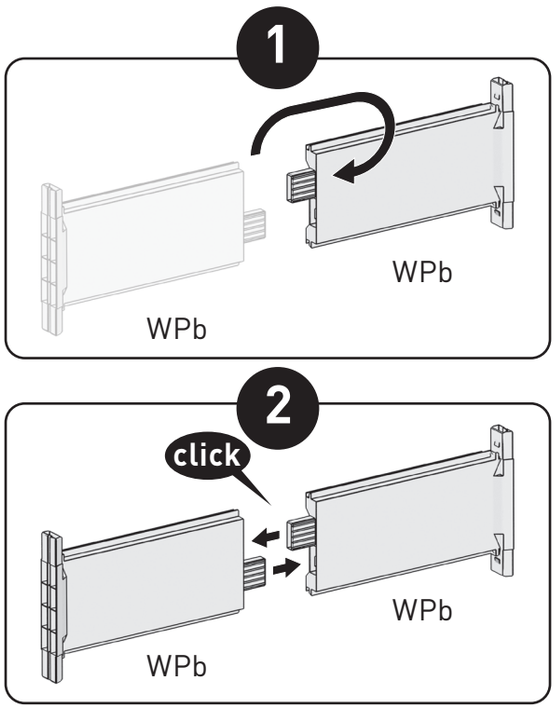

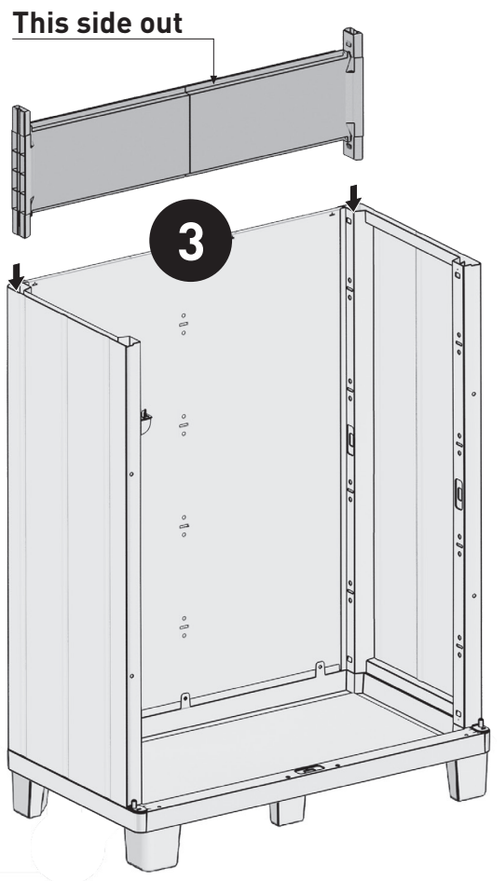

4

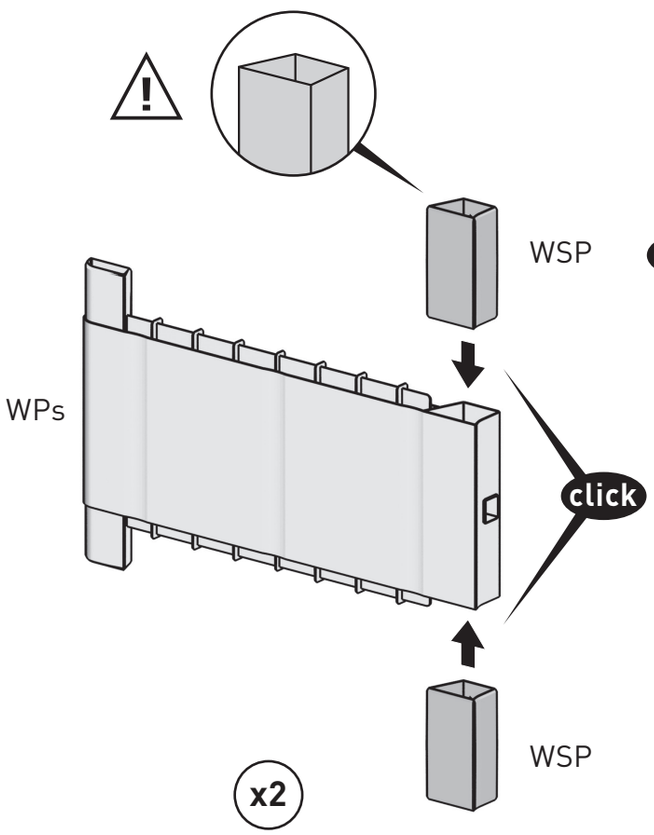

5

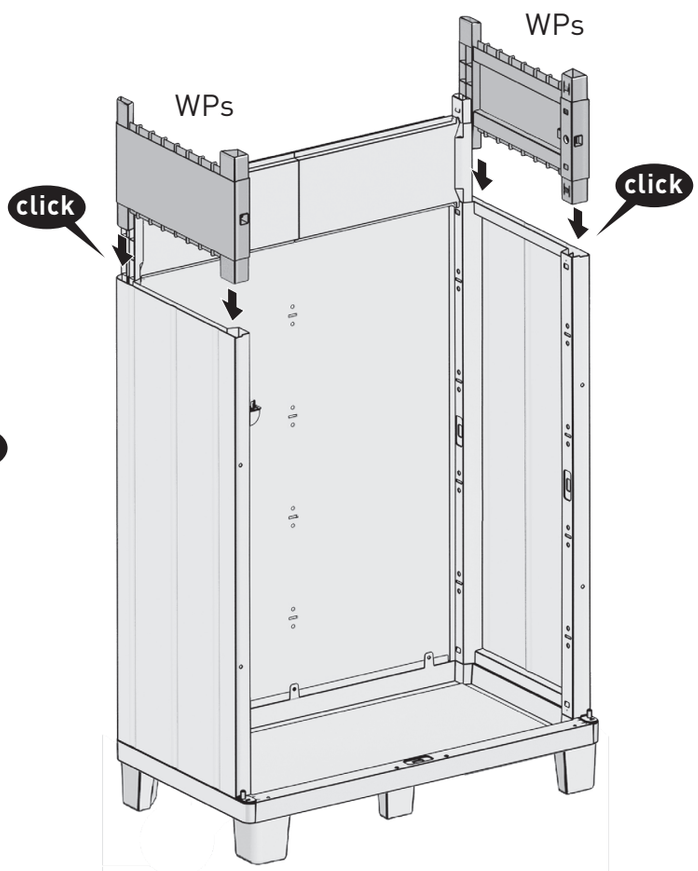

A-2419 575504-A4 format.pdf 6 05/01/16 09:16

6

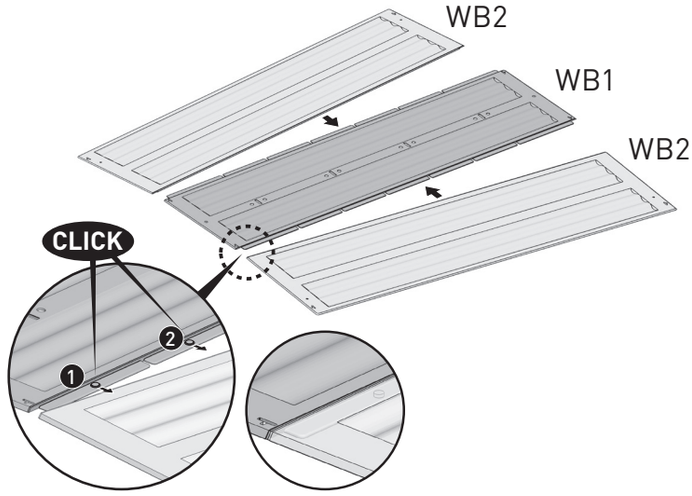

OR
OU
ODER
OF
O
‘H

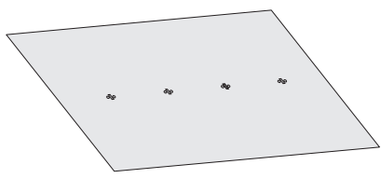

Sb1 x1

6.1

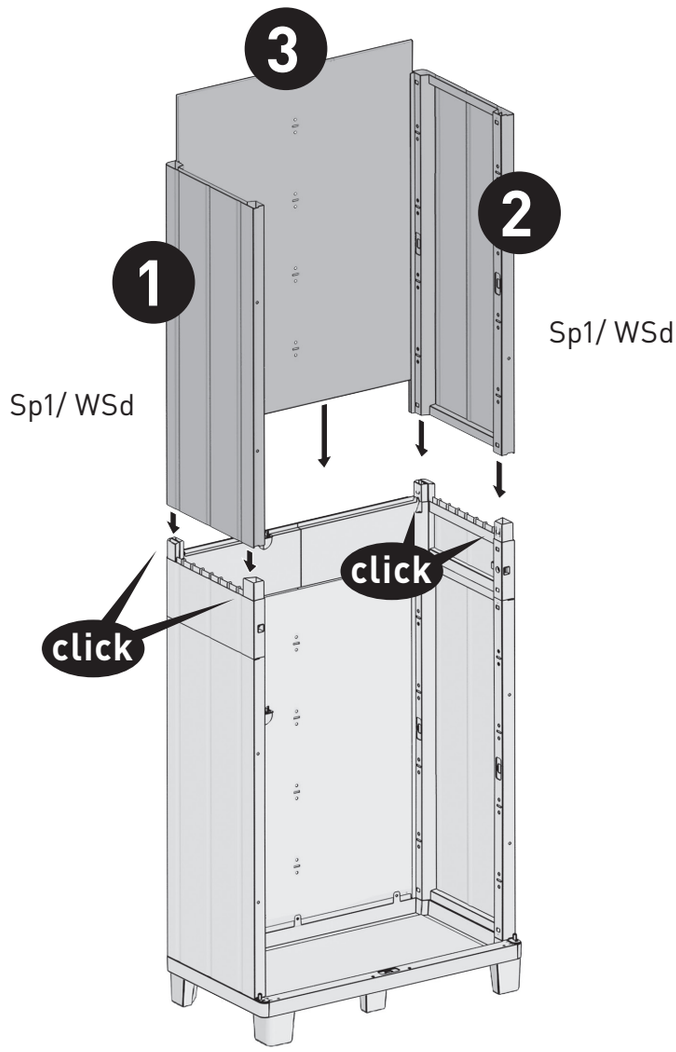

A-2419 575504-A4 format.pdf 7 05/01/16 09:16

7

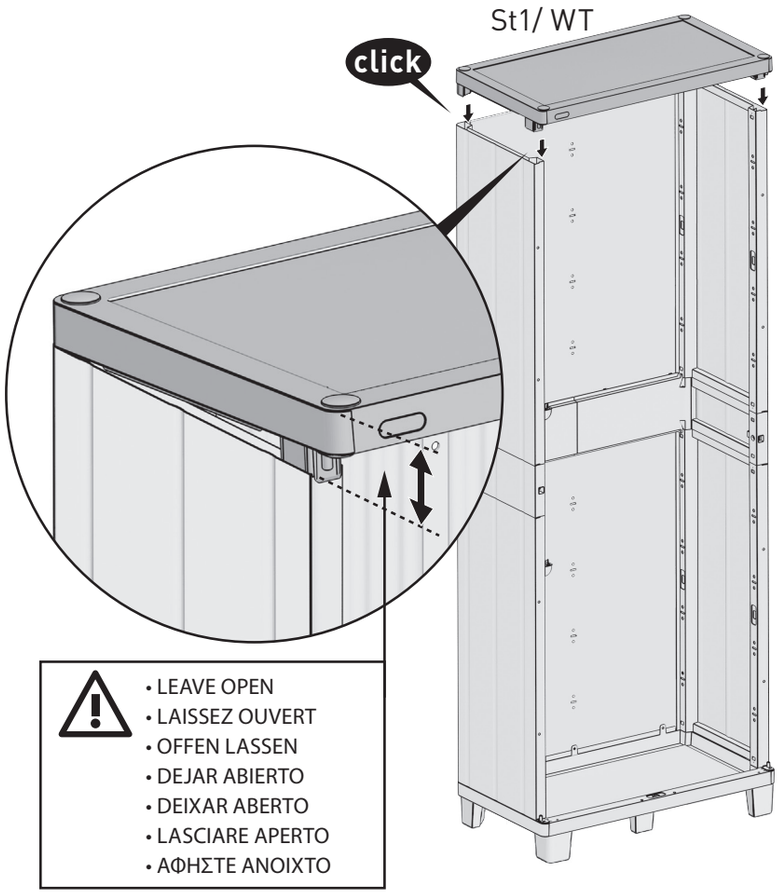

8

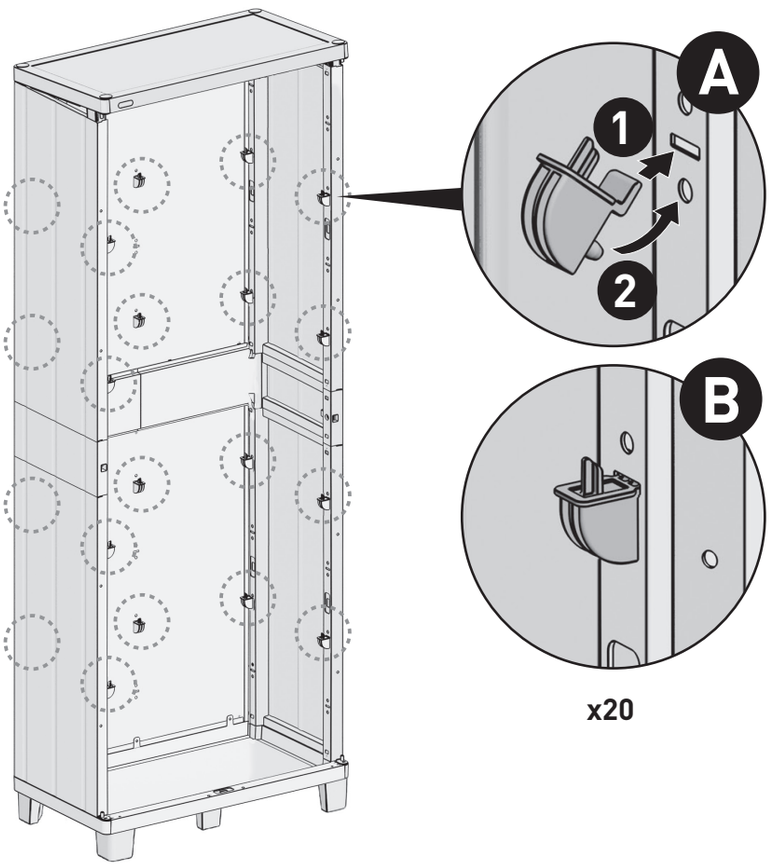

9

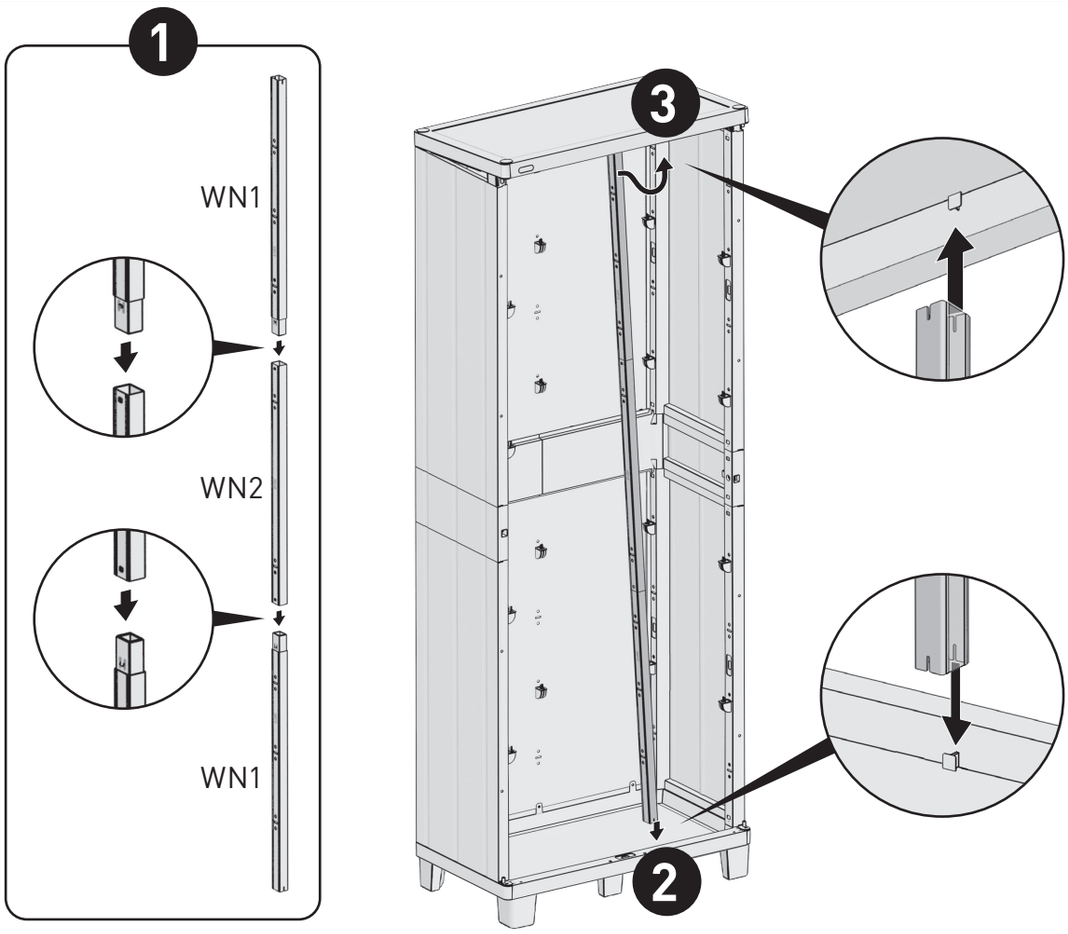

10

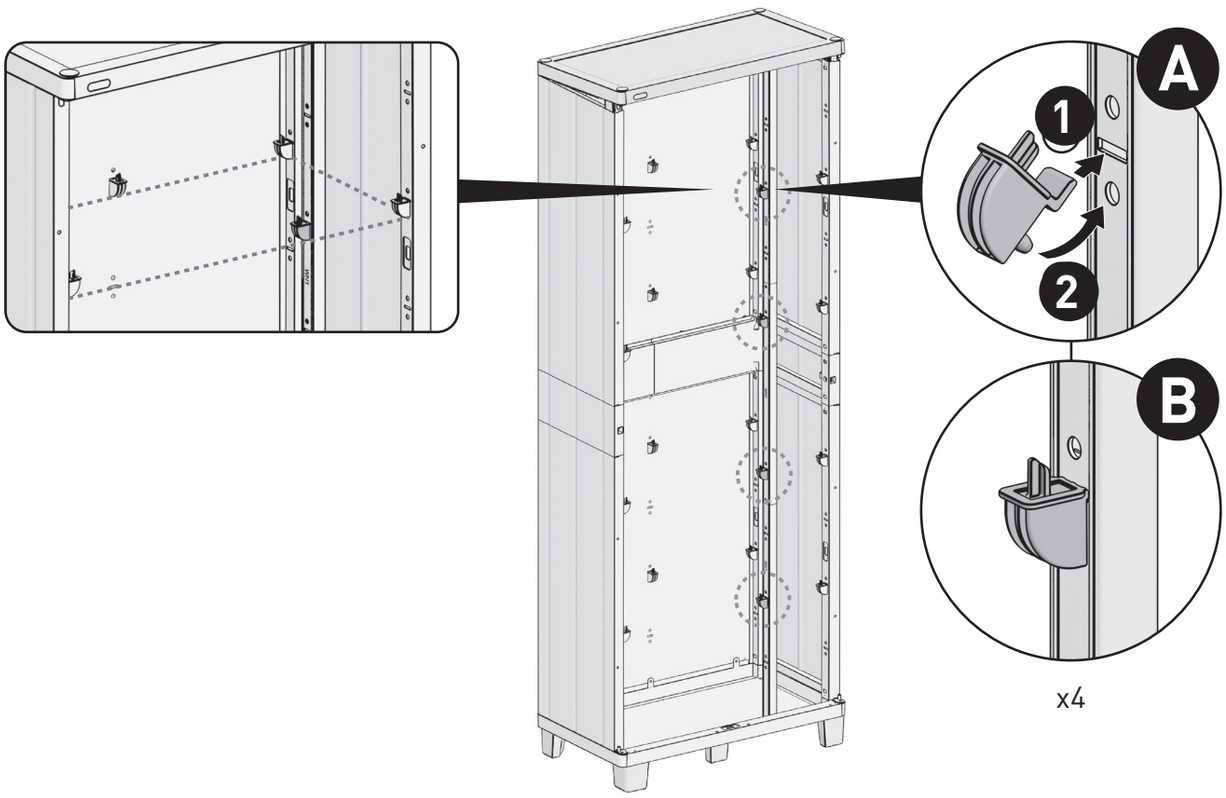

x4

A-2419 575504-A4 format.pdf 9 05/01/16 09:16

11

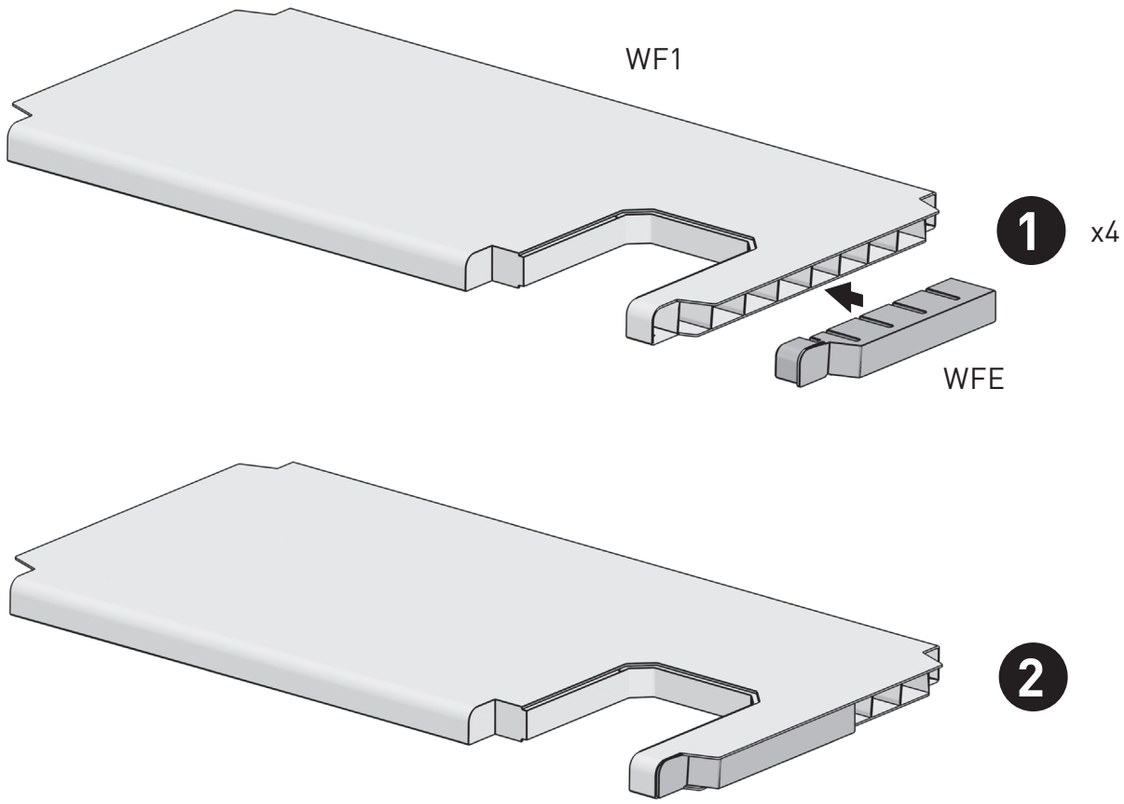

12

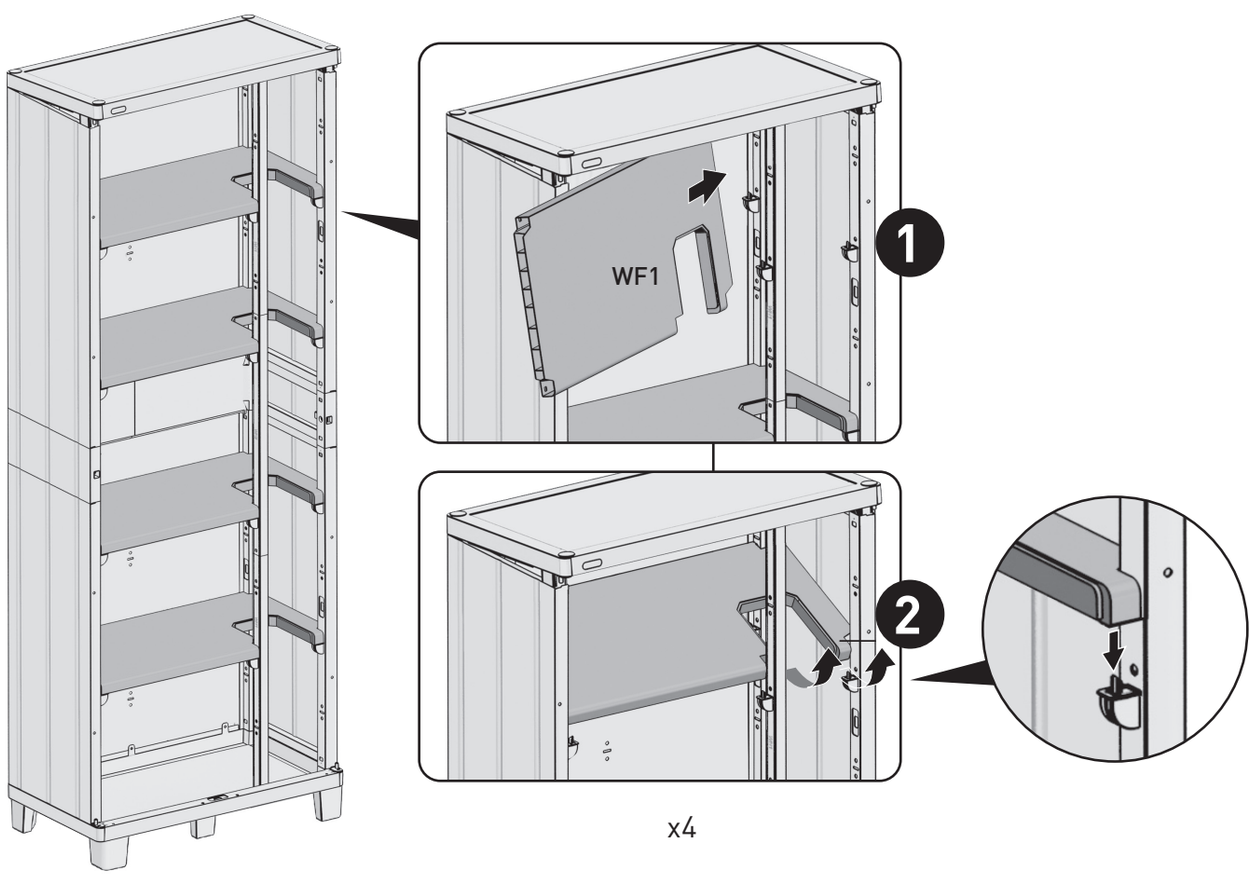

13

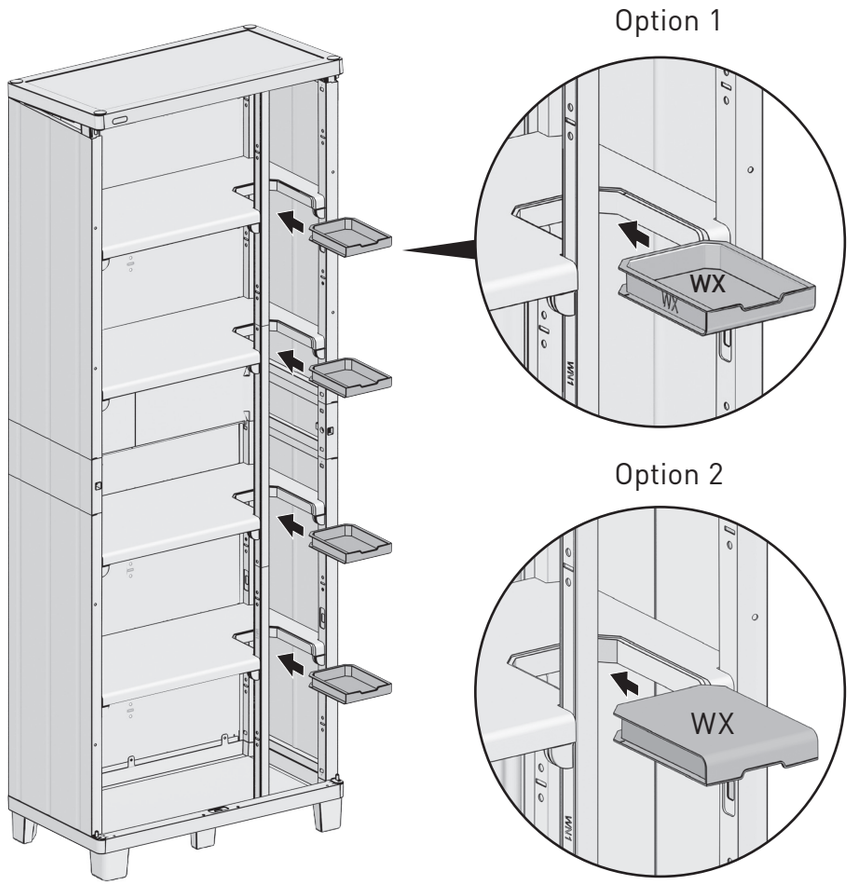
Option 1
WX
WX
Option 2
WX

14

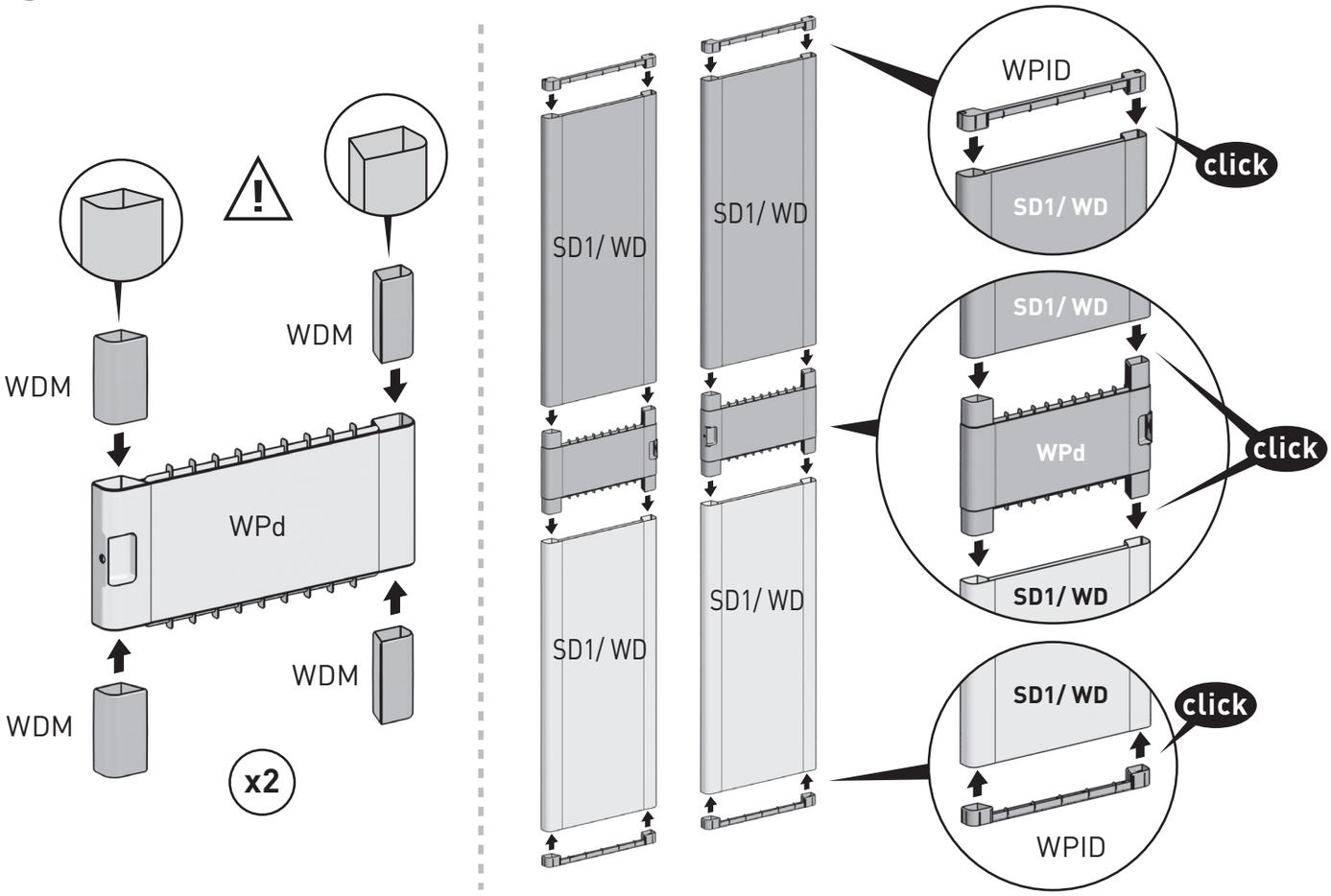
WDM
WDM
WPd
WDM
WDM
x2
SD1/ WD
SD1/ WD
SD1/ WD
SD1/ WD
WPID
click
SD1/ WD
SD1/ WD
WPd
click
SD1/ WD
SD1/ WD
click
WPID

A-2419 575504-A4 format.pdf 11 05/01/16 09:16

15

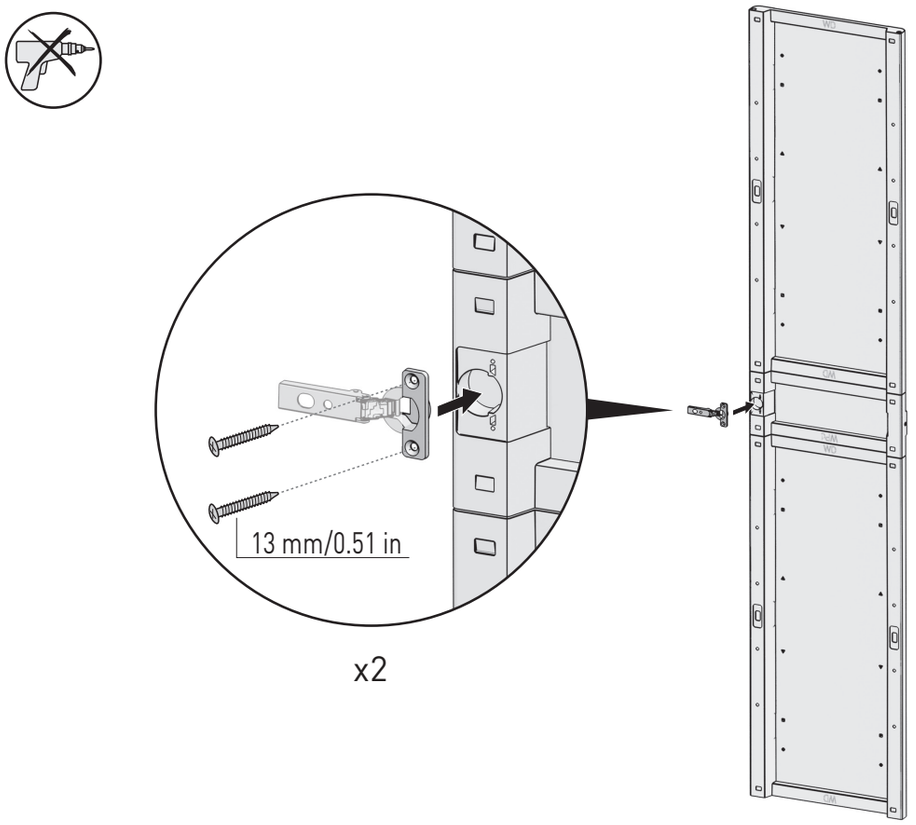

x2

16

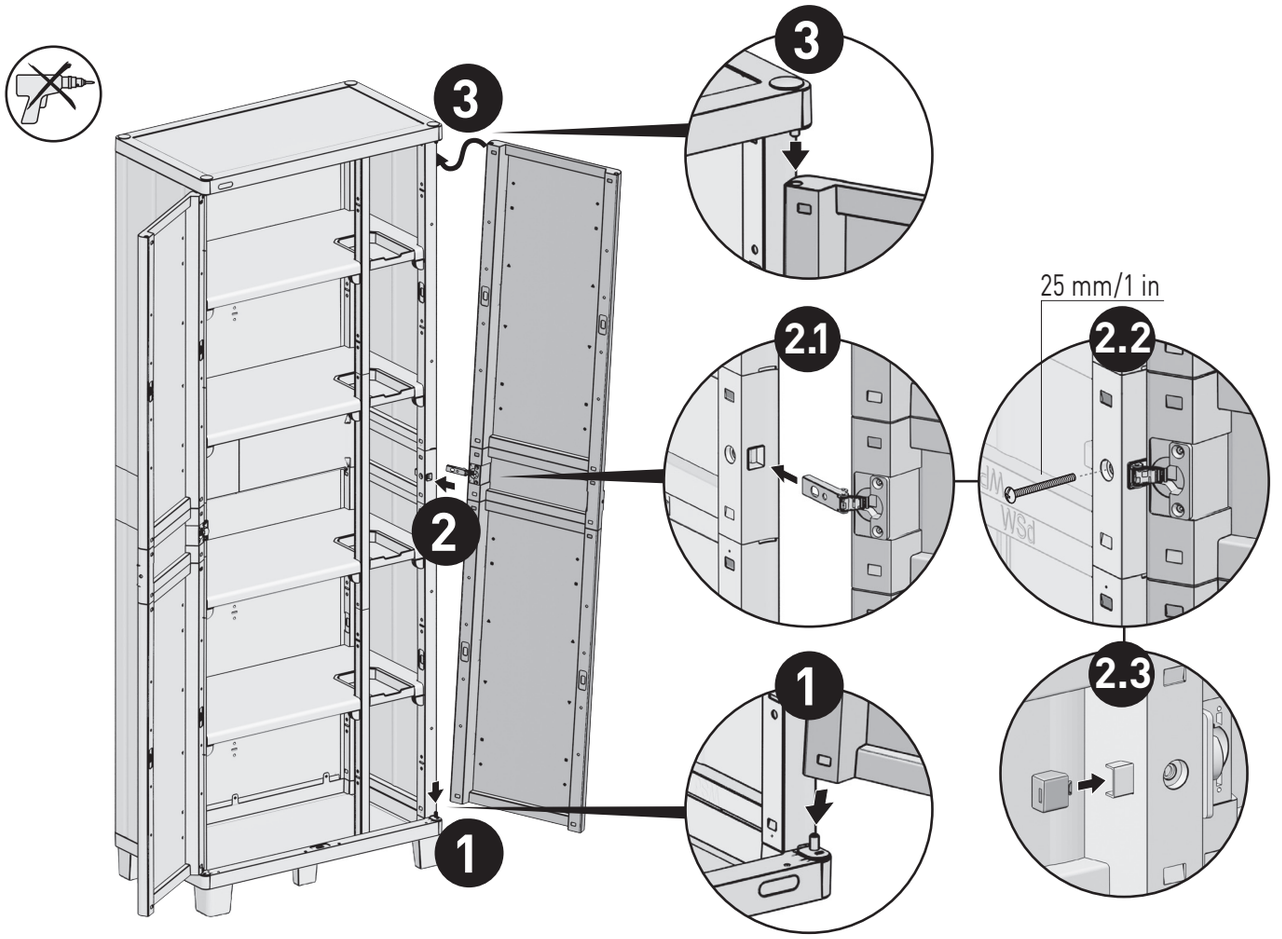

A-2419 575504-A4 format.pdf 12 05/01/16 09:16

17

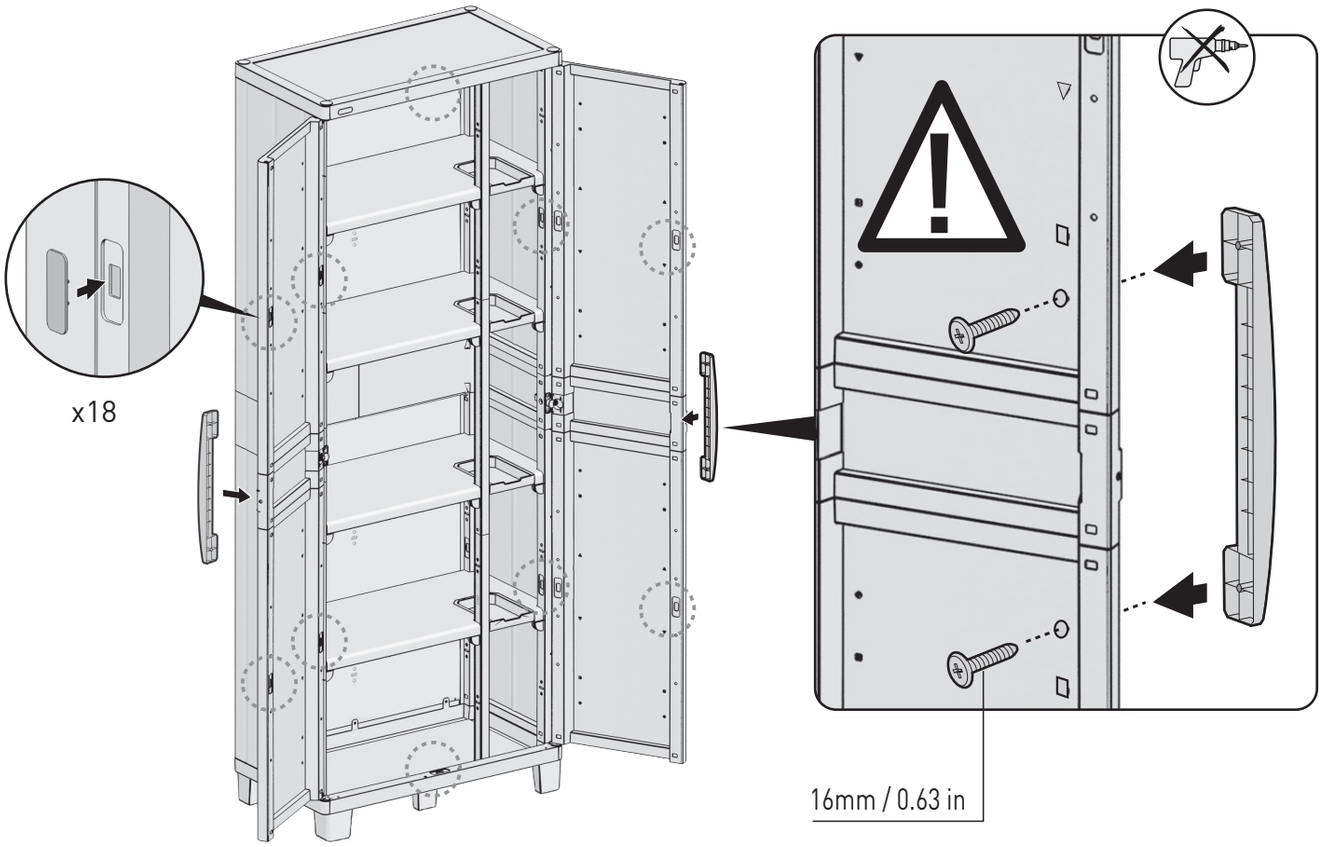

18

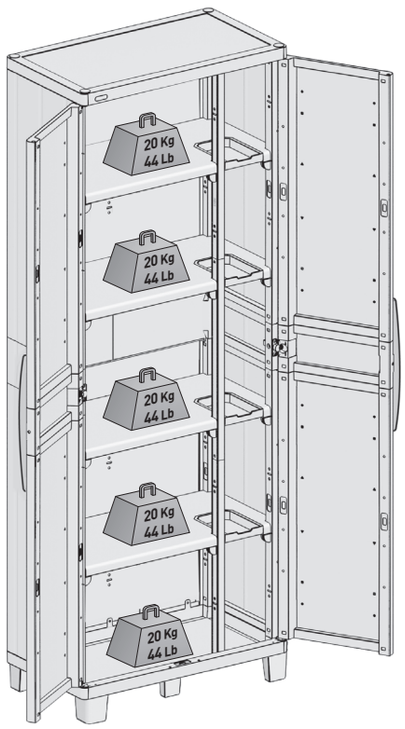

19

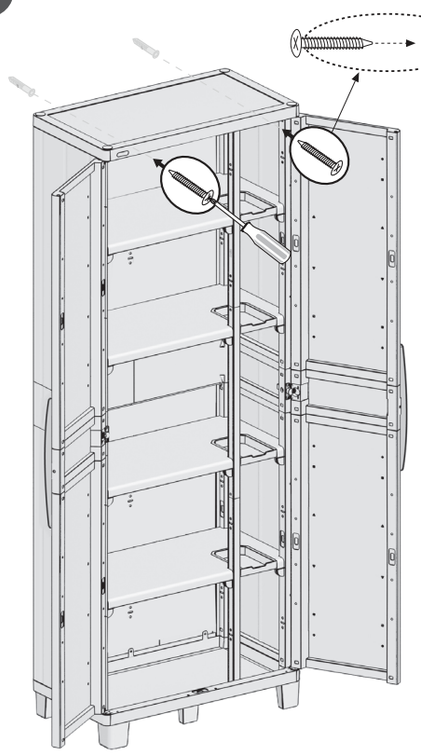

- It is highly recommended to connect the cabinet to the wall
- Il est fortement recommandé de fixer l'armoire au mur
- Es ist wärmstens empfohlen, den Schrank an einer Wand zu befestigen
- Es altamente recomendable fijar el armario a la pared
- Si consiglia vivamente di fissare il mobile al muro
- Σας συνιστούμε να στερεώσετε την ντουλάπα στον τοίχο
- É altamente aconselhável fixar o armário à parede

After assembly is completed there may be extra small parts, you may dispose of these as they are not needed | Une fois l'assemblage terminé, il se peut que vous ayez quelques petites pièces en trop dont vous pouvez vous débarrasser car elles ne sont pas nécessaires | Sollten nach dem Zusammenbau kleinere Plastikteile übrig geblieben sein, so können Sie diese entsorgen | Finalizado el montaje, pueden sobrar algunas piezas, puede disponer de ellas pues no son necesarias | A montaggio ultimato possono avanzare alcune piccole parti, queste possono essere smaltite perchè non sono necessarie | Voor de zekerheid zijn extra kleine onderdelen toegevoegd, de onderdelen die teveel zijn ontvangen mag u weggooien bij uw huisafval | Concluído a assembléia, eles podem ter alguns pedaços mais que suficiente, pode os ter porque eles não são necessários | Όταν η συναρμολόγηση έχει ολοκληρωθεί μπορεί να υπάρχουν επιπλέον μικρά κομμάτια που δεν χρειάζονται, μπορείτε να τα διαθέσετε στα άχρηστα

© All right reserved, 2016