DE	WERKSTATT-LADEGERÄT	BEDIENUNGSANLEITUNG	3
GB	SHOP CHARGING DEVICE	INSTRUCTIONS FOR USE	17
FR	CHARGEUR D'ATELIER	MODE D'EMPLOI	31
IT	CARICABATTERIE DA OFFICINA	MANUALE D'ISTRUZIONI	45
CZ	DÍLENSKÁ NABÍJEČKA	NÁVOD K OBSLUZE	59
SK	DIELENSKÁ NABÍJAČKA	NÁVOD NA OBSLUHU	73

97008, 97009

WERKSTATT LADEGERÄT

WM 8 / WM 12

AEG

perfekt in form und funktion

DE - Seite 3
Vor jeder Benutzung unbedingt lesen. Anleitung und Ratschläge befolgen.

GB - Page 17
Read these instructions before using the charger. Follow all instructions and recommendations.

FR - Page 31
Veuillez lire les présentes instructions avant toute utilisation de l'appareil et suivre les conseils mentionnés ici.

IT - Pagina 45
Leggere attentamente le istruzione i seguire tutti i consigli e gli avvisi prima di utilizzare il prodotto.

CZ - Strana 59
Před použitim nabiječky si přečtěte tento navod. Dodržujte všechny pokyny a doporučeni.

SK - Strana 73
Pred použitim nabijačky si prečitajte tento navod. Dodržujte všetky pokyny a odporučania.

INHALT

Einleitung 4
Bestimmungsgemäßer Gebrauch 4
Werkstatt-Ladegerät WM 8 und WM 12 für 6 V / 12 V Batterien 5
Lieferumfang 5
Technische Daten 5
Sicherheit 6
Allgemeine Sicherheitshinweise 6
Sicherheitshinweise für Ladegeräte 7
Betrieb 10
Vor dem Aufladen einer Batterie 10
Batterie anschließen 10
Produktübersicht 11
Ladevorgang starten 12
Ladephasen 12
Ladevorgang beenden 12
Reinigung, Pflege und Wartung 13
Entsorgung 13
Service 14
Sicherungswechsel 14

EINLEITUNG

In dieser Bedienungsanleitung werden folgende Piktogramme verwendet:

Bedienungsanleitung lesen!

Explosionsgefahr!

Warn- und Sicherheitshinweise beachten!

Stromschlaggefahr!

Gerät nur an witterungsgeschützten Standorten verwenden!

Entsorgen Sie Verpackung und Gerät umweltgerecht!

Sicherung!

Bestimmungsgemäßer Gebrauch

Das Ladegerät ist für das Aufladen von 6 V / 12 V Gleichstrombatterien (nur wiederaufladbare, wartungsfreie, geschlossene Batterien, Blei-Säure-Batterien (SLA) oder GEL-Batterien) wie sie in Autos, Schiffen, LKWs und anderen Fahrzeugen eingebaut sind, vorgesehen.

Das beinhaltet verschiedene Arten von Blei-Säure-Batterien wie:

- Nassbatterien/geschlossene Bleibatterien (Flüssigelektrolyt)
- Wartungsfreie Batterien und VRLA-Batterien (Blei-Säure-Batterien mit Überdruckventil)
- Gel-Batterien (geleeartiges Elektrolyt)

Das Ladegerät kann mit den Klemmen direkt an die Batterie angeschlossen werden. Das Ladegerät ist nicht dafür vorgesehen, andere Batteriearten als die zuvor genannten aufzuladen. Das Gerät ist ausschließlich für den privaten Gebrauch zugelassen. Jede andere Verwendung oder Veränderung des Gerätes gilt als nicht bestimmungsgemäß und birgt erhebliche Gefahren. Für Schäden, die aus bestimmungswidriger Verwendung entstanden sind, übernimmt der Hersteller keine Haftung.

Werkstatt-Ladegerät WM 8 und WM 12 für 6 V / 12 V Batterien

Machen Sie sich vor der ersten Inbetriebnahme mit allen Funktionen des Gerätes vertraut und informieren Sie sich über den richtigen Umgang mit dem Gerät. Lesen Sie hierzu die nachfolgende Bedienungsanleitung sorgfältig. Bewahren Sie diese Anleitung gut auf. Händigen Sie alle Unterlagen bei Weitergabe des Gerätes an Dritte ebenfalls aus.

Lieferumfang

Kontrollieren Sie unmittelbar nach dem Auspacken den Lieferumfang. Prüfen Sie das Gerät sowie alle Teile auf Beschädigungen. Nehmen Sie ein defektes Gerät oder Teile nicht in Betrieb.

- 1 Werkstatt-Ladegerät WM 8 oder WM 12
- 1 Bedienungsanleitung

Technische Daten

Modell	WM 8	WM 12
Artikelnummer	97008	97009
Max. Ladestrom	8 A	12 A
Batteriespannung	6 V / 12 V	6 V / 12 V
Batteriekapazität	6 V 1.5 Ah - 6 Ah 12 V 6 Ah - 80 Ah	6 V 1.5 Ah - 6 Ah 12 V 6 Ah - 120 Ah
Ladeanzeige	LED	LED
Eingangsspannung	230 V / 50 Hz	230 V / 50 Hz

SICHERHEIT

Allgemeine Sicherheitshinweise

Lesen Sie alle Sicherheitshinweise und Anweisungen. Versäumnisse bei der Einhaltung der Sicherheitshinweise und Anweisungen können elektrischen Schlag, Brand und/oder schwere Verletzungen verursachen. Bewahren Sie alle Sicherheitshinweise und Anweisungen für die Zukunft auf.

⚠ **Warnung!**

Lebens- und Unfallgefahr für Kleinkinder und Kinder. Lassen Sie Kinder niemals unbeaufsichtigt mit dem Verpackungsmaterial.
Es besteht Erstickungsgefahr.

Lassen Sie Kinder nicht mit Kabeln spielen – Strangulationsgefahr! Lassen Sie Kinder nicht mit den Bau- und Befestigungsteilen spielen, sie könnten verschluckt werden und zum Erstickungstod führen.

Dieses Gerät ist nicht dafür bestimmt, durch Personen (einschließlich Kinder) mit eingeschränkten physischen, sensorischen oder geistigen Fähigkeiten oder mangels Erfahrung und/oder mangels Wissen benutzt zu werden, es sei denn, sie werden durch eine für ihre Sicherheit zuständige Person beaufsichtigt oder erhielten von ihr Anweisungen, wie das Gerät zu benutzen ist. Kinder sollten beaufsichtigt werden, um sicherzustellen, dass sie nicht mit dem Gerät spielen.

Der Hersteller ist nicht verantwortlich für Schäden verursacht durch:

- Unsachgemäßen Anschluss und/oder Betrieb.
- Äußere Krafteinwirkung, Beschädigungen des Gerätes und/oder Beschädigungen von Teilen des Gerätes durch mechanische Einwirkungen oder Überlastung.
- Jede Art von Veränderungen des Gerätes.
- Verwendung des Gerätes zu Zwecken, die nicht in dieser Bedienungsanleitung beschrieben wurden.
- Folgeschäden durch nicht bestimmungsgemäße und/oder unsachgemäße Verwendung und/oder defekte Batterien.
- Feuchtigkeit und/oder unzureichende Belüftung.
- Unberechtigtes Öffnen des Gerätes. Das führt zum Wegfall der Gewährleistung.

Sicherheitshinweise für Ladegeräte

- Halten Sie das Gerät aus der Reichweite von Kindern fern. Kinder verstehen oder erkennen mögliche Risiken im Umgang mit elektrischen Geräten nicht. Kinder sollten überwacht werden um sicherzustellen, dass sie nicht mit dem Ladegerät spielen.
- Stellen Sie sicher, dass sich das Gerät immer an einem sicheren Standort befindet. Setzen Sie das Gerät nicht Regen oder nassen Bedingungen aus. Vermeiden Sie es, Wasser oder andere Flüssigkeiten darüber zu verschütten oder zu tropfen. Dringt Wasser in elektrische Geräte ein, erhöht sich das Risiko eines Stromschlags.
- Stellen Sie sicher, dass alle Stecker und Kabel frei von Feuchtigkeit sind. Schließen Sie das Gerät niemals mit feuchten oder nassen Händen an das Stromnetz an.
- Fassen Sie die Batteriepole oder Batterieklemmen nicht an, wenn das Gerät an Wechselstrom angeschlossen ist.
- Entfernen Sie alle Kabel des Gerätes von der Batterie, bevor Sie versuchen, mit Ihrem Fahrzeug zu fahren.
- Trennen Sie das Gerät immer vom Wechselstrom, wenn Sie es nicht benutzen.
- Trennen Sie das Gerät immer, indem Sie den Netzstecker heraus ziehen, aber niemals durch Abklemmen eines Anschlusskabels.
- Wenn die Kabel durch scharfkantige Wände, z. B. Metallwände, geleitet werden müssen, verwenden Sie leere Schläuche oder Kabelkanäle, um eine Beschädigung der Kabel zu vermeiden. Legen Sie elektrische Kabel so, dass es nicht möglich ist, über sie zu stolpern und dass eine Beschädigung verhindert wird.
- Platzieren Sie das Gerät niemals über oder in Nähe der zu ladenden Batterie. Gase aus der Batterie lassen das Ladegerät korrodieren und beschädigen es. Stellen Sie das Ladegerät so weit entfernt von der Batterie auf, wie es das Gleichstromkabel zulässt.
- Decken Sie das Gerät während des Ladevorgangs nicht ab.
- Verwenden Sie das Kabel niemals, um das Gerät zu tragen oder zu ziehen. Beschädigte Kabel erhöhen das Risiko eines Stromschlags.
- Betreiben Sie das Gerät nur, wenn alle Kabel und das Gehäuse frei von Beschädigungen sind.
- Wenn mitgelieferte Kabel beschädigt sind, müssen sie von qualifiziertem Fachpersonal ausgetauscht werden, um eine Gefährdung zu vermeiden.

- Betreiben Sie das Gerät niemals, wenn es hingefallen ist oder anderweitig beschädigt wurde. Bringen Sie es zur Inspektion und Reparatur zu einem qualifizierten Elektriker.
- Alle Wartungsarbeiten müssen von qualifizierten Elektrikern ausgeführt werden.
- Bauen Sie das Gerät nicht auseinander. Falsche Montage kann zu elektrischem Stromschlag oder Feuer führen.
- Stellen Sie niemals einen Kurzschluss her oder überbrücken Sie die Ein- und Ausgänge des Gerätes mit Hilfe von metallischen Objekten. Verwenden Sie nur die mitgelieferten Anschlusskabel, um das Gerät an eine Batterie anzuschließen.
- Wenn ein Verlängerungskabel verwendet wird, muss der Kabelquerschnitt für den vom Gerät benötigten Strom ausreichen.
- Überprüfen Sie die Eingangsspannung (230 V AC) und stellen Sie sicher, dass sie mit der Netzspannung übereinstimmt. Andernfalls kann die Funktion des Gerätes beeinträchtigt werden.
- Vergewissern Sie sich immer, dass das Gerät nicht an Wechselstrom angeschlossen ist, wenn Sie es an eine Batterie anschließen und wenn Sie es von einer Batterie trennen.
- Schließen Sie immer zuerst die positive Ladeklemme (rot) an den positiven Pol der Batterie an (nicht mit der Karosserie des Autos verbunden, markiert mit P oder +).
- Schließen Sie dann die negative Ladeklemme (schwarz) an die Karosserie des Autos an, entfernt vom Batteriegehäuse des Autos, entfernt von der Batterie und entfernt von der Treibstoffleitung. Dann kann das Ladegerät an eine geeignete Netzstromsteckdose angeschlossen werden.
- Trennen Sie nach dem Aufladen zuerst das Ladegerät vom Netzstrom. Entfernen Sie dann, in dieser Reihenfolge, zunächst den Anschluss an der Karosserie (-) und dann den positiven Batterieanschluss (+).
- Schauen Sie nicht auf die Batterie, wenn Sie das Ladegerät an die Steckdose anschließen.

⚠ **Warnung!**

- Versuchen Sie niemals, nicht wiederaufladbare, beschädigte oder gefrorene Batterien aufzuladen.

- Dieses Ladegerät ist nur für die angegebenen Batterien geeignet (wartungsfreie, geschlossene, Blei-Säure-Batterien (SLA) oder Gel-Batterien) und darf nicht für das Aufladen von Akkus, NiCd oder anderen Arten von Batterien verwendet werden. Verwenden Sie es nicht für irgendwelche anderen Zwecke.
- Verwenden Sie das Ladegerät nicht für das Aufladen von Trockenzellenbatterien. Diese können platzen und zu Verletzungen von Personen und zu Sachbeschädigung von Eigentum führen.
- Verwenden Sie das Gerät nicht als Stromversorgung für ein elektrisches Niederspannungssystem.
- Stellen Sie sicher, dass Sie die Bedienungsanleitung und alle Sicherheitsanweisungen, die mit der aufzuladenden Batterie oder dem Fahrzeug, in das die Batterie eingebaut werden soll, geliefert wurden, gelesen und verstanden haben.
- Vermeiden Sie jeglichen Kontakt mit ätzender Batteriesäure. Wenn Ihr Gesicht mit Batteriesäure in Kontakt kommt, waschen Sie es gründlich unter fließendem Wasser und setzen Sie sich mit Ihrem Arzt in Verbindung. Sollten Ihre Augen in Kontakt mit Batteriesäure kommen, spülen Sie sie mindestens 5 Minuten lang mit fließendem Wasser und setzen Sie sich mit Ihrem Arzt in Verbindung.
- Achten Sie immer auf die richtige Polarität, wenn Sie das Gerät an eine Batterie anschließen.
- Dieses Ladegerät wurde nicht für die Stromversorgung von Wohnwagen konstruiert.
- Dieses Ladegerät wurde nicht als Zubehör zum Einbau in das Fahrzeug konstruiert.

Explosionsgefahr! Beim Aufladen kann es aufgrund der Freisetzung von Gas zu Blasenbildung kommen. Dieses Gas ist entflammbar und explosiv!

- Laden Sie die Batterie niemals in der Nähe von offenem Feuer oder an Orten auf, wo es zu Funkenbildung kommen kann.
- Sorgen Sie immer für ausreichende Belüftung.
- Verbinden und trennen Sie die Batterieanschlusskabel nur dann, wenn das Ladegerät nicht an die Wechselstromsteckdose angeschlossen ist.

BETRIEB

Vor dem Aufladen einer Batterie

- Wenn die Batterie vor dem Aufladen aus dem Fahrzeug entfernt werden muss, entfernen Sie immer zuerst den geerdeten Anschluss von der Batterie. Stellen Sie außerdem sicher, dass alle anderen Verbraucher im Fahrzeug ausgeschaltet sind.
- Gewährleisten Sie ausreichende Belüftung, um die Verteilung von giftigen Dämpfen oder Gasen zu erlauben.
- Stellen Sie sicher, dass die Batteriepole sauber sind. Wenn die Batterie über eine abnehmbare Entlüftungskappe verfügt, füllen Sie jede Batteriezelle bis zu dem vom Batteriehersteller empfohlenen Pegel mit destilliertem Wasser auf. Überfüllen Sie die Zellen nicht.
- Wenn die Batterie keine Kappen hat, beziehen Sie sich auf die Anweisungen des Herstellers in Bezug auf das Aufladen und die Ladegeschwindigkeit.

Batterie anschließen

Stromschlaggefahr!
Vergewissern Sie sich immer, dass das Ladegerät nicht an die 230 V Wechselstromsteckdose angeschlossen ist, wenn Sie es an eine Batterie anschließen.

- Stellen Sie sicher, dass der Bereich um die Batterie herum während des Ladevorgangs gut belüftet ist.

1. Stellen Sie vor dem Anschließen sicher, dass der Umschalter auf die gewünschte Spannung eingestellt ist:
   - 6 V Low: langsam laden
   - 12 V Low: langsam laden
   - 12 V High: schnell laden
2. Schließen Sie die positive Ladeklemme (rot) an den positiven Pol der Batterie an (markiert mit P oder +).
3. Schließen Sie die negative Ladeklemme (schwarz) an die Karosserie des Autos an, in Ausnahmefällen an den negativen Pol der Batterie (markiert mit N oder -).
4. Stellen Sie sicher, dass beide Polklemmen guten Kontakt mit den entsprechenden Anschlusspolen haben.
5. Stecken Sie den Netzstecker in eine geeignete Wechselstromsteckdose ein.

Die grüne LED „POWER“ (4) leuchtet.
Im Falle eines Anschlusses mit falscher Polarität leuchtet die LED „Reverse Connection“ rot auf, der Ladevorgang wird nicht gestartet.

Produktübersicht

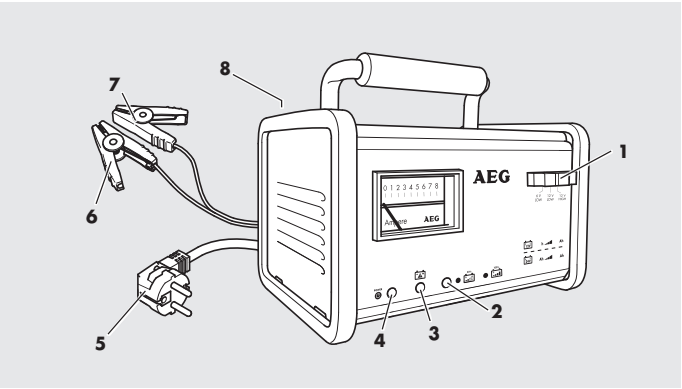

1. Schalter Ladungsart
   6 V Low
   12 V Low
   12 V High
2. LED Ladezustandsanzeige gelb/grün
   Amber (6 V / 12 V Charging LED)
   Green (12 V Fast Charging Complete LED)
3. LED rot „Reverse Connection“
4. LED grün „POWER“
5. Netzkabel mit Netzstecker
6. Ladekabel (-) mit Ladeklemme (schwarz)
7. Ladekabel (+) mit Ladeklemme (rot)
8. Flachstecksicherung (Rückseite)

Ladevorgang starten

Wenn das Ladegerät richtig angeschlossen ist, startet der Ladevorgang automatisch. Dieser Vorgang wird durch die gelbe LED „Ladezustandsanzeige“ (2) angezeigt.
Der Ladevorgang verläuft vollständig automatisch. Wenn die LED „Ladezustandsanzeige“ (2) von gelb auf grün wechselt, ist die Batterie vollständig aufgeladen und kann vom Ladegerät getrennt werden.

Ladephasen

6 V Low: langsam laden
Sobald die Batterie eine Spannung von 7,45 V erreicht hat, ist die Batterie voll geladen. Anschließend erfolgt eine Ladeerhaltung mit 220 mA.

12 V Low: langsam laden
Sobald die Batterie eine Spannung von 14,4 V erreicht hat, ist die Batterie voll geladen. Anschließend erfolgt eine Erhaltungsladung mit 70 mA.

12 V High: schnell laden
Sobald die Batterie eine Spannung zwischen 14,5 V und 14,7 V erreicht hat, ist die Batterie voll geladen. Sobald die Spannung auf 13,7 V sinkt, startet die Erhaltungsladung.

Ladevorgang beenden

1. Ziehen Sie den Netzstecker aus der Wechselstromsteckdose.
2. Trennen Sie die negative Ladeklemme (schwarz) von der Karosserie des Autos, in Ausnahmefällen von dem negativen Pol der Batterie (markiert mit N oder -).
3. Trennen Sie die positive Ladeklemme (rot) von dem positiven Pol der Batterie (markiert mit P oder +).

REINIGUNG, PFLEGE UND WARTUNG

Ihr Ladegerät kann mit minimalem Pflegeaufwand über Jahre funktionsfähig gehalten werden.

- Reinigen Sie die Klemmen jedes Mal nach Beendigung des Ladevorgangs. Wischen Sie, um Korrosion zu vermeiden, jegliche Batterieflüssigkeit ab, die eventuell mit den Klemmen in Kontakt gekommen ist.
- Rollen Sie die Kabel ordentlich auf, wenn Sie das Ladegerät lagern. Das hilft, versehentliche Beschädigungen der Kabel und des Ladegerätes zu vermeiden.
- Gelegentliche Reinigung des Ladegerätes mit einem weichen Tuch erhält die Oberfläche glänzend und hilft dabei, Korrosion zu verhindern.
- Lagern Sie das Ladegerät an einem sauberen und trockenen Ort.

⚠ **Vorsicht!**

Lassen Sie den Austausch des Steckers oder der Anschlussleitung immer von qualifiziertem Fachpersonal ausführen. Damit wird die Sicherheit des Gerätes sichergestellt und bleibt erhalten.
Wenden Sie sich bei Beschädigungen, wegen Reparaturen oder anderen Problemen an dem Produkt an die Verkaufsstelle oder qualifiziertes Fachpersonal.

Entsorgung

Die Verpackung besteht aus umweltfreundlichen Materialien, die Sie über die örtlichen Recyclingstellen entsorgen können.

Werfen Sie Elektrogeräte nicht in den Hausmüll!
Gemäß Europäischer Richtlinie 2012/19/EU über Elektro- und Elektronik Altgeräte und Umsetzung in nationales Recht müssen verbrauchte Elektrogeräte getrennt gesammelt und einer umweltgerechten Wiederverwertung zugeführt werden. Über Entsorgungsmöglichkeiten für Elektronik-Altgeräte informieren Sie sich bei Ihrer Gemeinde- oder Stadtverwaltung.

Service

Sollten Sie trotz Studiums dieser Bedienungsanleitung noch Fragen zur Inbetriebnahme oder Bedienung haben, oder sollte wider Erwarten ein Problem auftreten, setzen Sie sich bitte mit Ihrem Fachhändler in Verbindung.

Sicherungswechsel

Vor dem Auswechseln der Flachsicherung erst den Netzstecker ziehen und danach die Batterieklemmen lösen. Defekte Flachsicherung (Sicherungsfaden unterbrochen) entfernen und durch Sicherung mit gleicher Amperezahl ersetzen. Als Ersatz werden Autostandardsicherungen verwendet.

Den Sicherungswechsel ohne Gewaltanwendung ausführen!

Eine defekte Sicherung ist kein Garantiefall.

TABLE OF CONTENTS

Introduction 18
Intended use 18
Shop charging device WM 8 and WM 12 for 6 V / 12 V batteries 19
Contents 19
Technical data 19
Safety 20
General safety guidelines 20
Safety notices for chargers 21
Operation 24
Before charging batteries 24
Connecting the battery 24
Product overview 25
Start charging 25
Charging phases 26
End charging process 26
Cleaning, care and service 27
Disposal 27
Service 27
Replacing the fuse 28

INTRODUCTION

In this operating manual the following pictograms are used:

Read the operating manual!

Explosion hazard!

Observe warnings and safety guidelines!

Danger of electric shock!

Consider the environment when disposing of the packaging!

Only use device in locations protected from weather!

The fuse!

Intended use

This charging device is only intended for charging 6 V / 12 V direct current batteries (only rechargeable, maintenance-free, closed batteries, lead-acid batteries (SLA) or GEL batteries) as installed in cars, boats, lorries and other vehicles.
This includes different types of lead-acid batteries such as:

- Wet batteries / closed lead batteries (liquid electrolyte)
- Maintenance-free batteries and VRLA batteries (valve regulated lead-acid batteries)
- Gel batteries (gelatinous electrolyte)

The charging device can be directly connected to the batteries using the clamps.
The charging devices is not intended for charging battery types not listed above.
The device is solely approved private use. Any other use or modification of the device is considered inappropriate and involve substantial hazards. The manufacturer assumes no liability for damages arising from improper use.

Shop charging device WM 8 and WM 12 for 6 V / 12 V batteries

Familiarise yourself with all device functions and learn how to correctly use the device before first using it. For this purpose please carefully read the following operating instructions. Store this manual in a safe location. When passing the device on to other be sure to also include all documentation.

Contents

Please check the contents immediately after opening the package. Check the device and all parts for damage. Do not operate a defective device or parts.

- 1 Shop charging device WM 8 or WM 12
- 1 Operating instructions

Technical data

Model	WM 8	WM 12
Item number	97008	97009
Max. charging current	8 A	12 A
Battery voltage	6 V / 12 V	6 V / 12 V
Battery capacity	6 V 1.5 Ah - 6 Ah 12 V 6 Ah - 80 Ah	6 V 1.5 Ah - 6 Ah 12 V 6 Ah - 120 Ah
Charge indicator	LED	LED
Input voltage	230 V / 50 Hz	230 V / 50 Hz

SAFETY

General safety guidelines

Read all safety guidelines and instructions. Non-compliance with safety guidelines and instructions can cause electric shock, fire and / or serious injury. Keep all safety guidelines and instructions for future reference.

⚠ **Warning!**

Life-threatening danger to infants and children. Never leave children unsupervised with the packing material as this can cause suffocation. Never allow children to play with cables - strangulation hazard! Never allow children to play with components or mounting parts, they could be swallowed and result in suffocation.

This device is not intended for use by persons (including children) with reduced physical, sensory or mental abilities or who lack experience and / or knowledge, unless they are supervised by a person who is responsible for their safety or unless they receive instructions from this person on how the equipment is to be used. Children must be supervised in order to ensure that they do not play with the device.

The manufacturer is not responsible for damages caused by:

- Improper connection and / or operation.
- Exterior force, damage to the device and /or damage to parts of the device caused by mechanical impact or overload.
- Any type of modification to the device.
- Use of the device for purposes that are not described in this instruction manual.
- Consequential damages caused by non-intended and / or improper use, and / or defective batteries.
- Moisture and / or insufficient ventilation.
- The unauthorised opening of the device. This will void the guarantee.

Safety notices for chargers

- Keep the device away from children. Children do not understand or perceive possible risks when handling electrical devices. Children must be supervised to ensure that they do not play with the charger.
- Ensure that the device is always stored in a safe place. Do no expose the device to rain or wet conditions. Avoid pouring or dripping water or other liquids over it. If water penetrates electrical devices, the risk of electric shock increases.
- Ensure that all plugs and cables are free of moisture. Never connect the device to the mains with wet or moist hands.
- Never touch battery terminals or battery clamps whilst the device is connected to alternating current.
- Remove all device cables from the battery before attempting to drive your vehicle.
- Always disconnect the device from the mains when you are not using it.
- Always disconnect the device by pulling out the power plug, never by unclamping a connecting cable.
- If the cables need to be run through walls with sharp edges, for example metal sheets, use tubes or cable ducts to prevent damage to the cables. Lay electrical cables in such a way that it is not possible to stumble over them, thereby preventing damage.
- Never place the device over or close to the battery to be charged. Gases from the battery make the charger corrode and damage it. Set up the charger as far away from the battery as the direct current cable allows.
- Do not cover the device while charging.
- Never pull the cable or use it to carry the device. Damaged cables increase the risk of electric shock.
- Only operate the device if all cables and the casing are intact.
- If the supplied cables are damaged they must be replaced by qualified specialists to prevent hazards.
- Never operate the device if it has been dropped or damaged in any other way. For inspection and repair, take it to a qualified electrician.
- All maintenance work must be conducted by qualified electricians.
- Never disassemble the device. In correct assembly may cause electric shock or fire.

- Never short circuit the device or connect the inlets and outlets of the device using metal objects. Only use the supplied connecting cables to connect the device to a battery.
- If an extension cable is used, the cable diameter must be sufficient for the power required by the device.
- Check the input voltage (230 V AC) and ensure that it corresponds to the mains voltage; otherwise the device may be damaged.
- Always make sure that the device is disconnected from the mains when you connect it and disconnect it to a battery.
- Always connect the positive clamp (red) to the positive battery pole (not connected to the chassis of the car, marked with P or +).
- Then connect the negative clamp (black) to the car chassis, away from the battery casing of the car, away from the battery and the fuel line. The charger can then be connected to a suitable power socket.
- After charging, first disconnect the charger from the power supply. Then, in this sequence, disconnect the cable to the car chassis (-), and then the battery connection (+).
- Do not look at the battery when connecting the charger to the power supply.

⚠ **Warning!**

- Never try to charge damaged, non-rechargeable or frozen batteries.
- This charger is only suitable for the listed batteries (maintenance-free, sealed, lead-acid batteries (SLA) or gel batteries) and may not be used to charge non-rechargeable, NiCd or other types of batteries. Do not use it for any other purposes.
- Do not use the charger to charge dry cell batteries. These may explode and cause injury to persons or material damage to property.
- Do not use the device as a power supply for an electrical low voltage system.
- Ensure that you have read and understood the instruction manual and all safety instructions that were supplied with the battery to be charged or the vehicle.
- Avoid all contact with battery electrolyte acid. If your skin comes into contact with battery fluid, rinse it thoroughly under running water and contact your doctor. Should your eyes come into contact with battery acid, rinse them with running water for at least five minutes and contact your doctor.

- Always pay attention to the correct polarity if you connect the device to a battery.
- This charger was not designed to supply RVs with power.
- This charger was not designed to be installed as an accessory in the vehicle.

Explosion HAZARD! When charging, bubbles may form due to the release of gas. This gas is inflammable and explosive!

- Never charge the battery close to an open fire or in places where sparks may occur.
- Always ensure sufficient ventilation.
- Only connect and disconnect the battery connecting cables when the charger is disconnected from the mains.

OPERATION

Before charging batteries

- If the battery must be removed from the vehicle before charging, always disconnect the earthed connector from the battery first. Also ensure all other loads in the vehicle are off.
- Ensure adequate ventilation to allow any toxic vapours or gasses to disperse.
- Ensure the battery poles are clean. If the battery has a removable vent cap, fill each battery cell with distilled water to the manufacturer recommended level. Do not overfill the cells.
- If the battery does not have caps, refer to the manufacturer instructions on charging and the charging speed.

Connecting the battery

Risk of electrical shock!
Always verify the charging device is disconnected from the 230 V AC outlet when connecting to a battery..

- Always ensure the area around the battery is well ventilated during the charging process.
  1. Before connecting verify the switch is set to the desired voltage:
     - 6 V Low: slow charging
     - 12 V Low: slow charging
     - 12 V High: quick charging
  2. Connect the positive charging clamp (red) to the positive battery terminal (marked P or +).
  3. Connect the negative charging clamp (black) to the body of the vehicle, or in exceptions to the negative battery terminal (marked N or -).
  4. Verify both terminal clamps make good contact with the respective terminals.
  5. Plug the power plug into a suitable AC mains outlet

The green „POWER“ LED (4) is lit.

In the event it is connected with reverse polarity the “Reverse Connection” LED will light up red and charging will not start.

Product overview

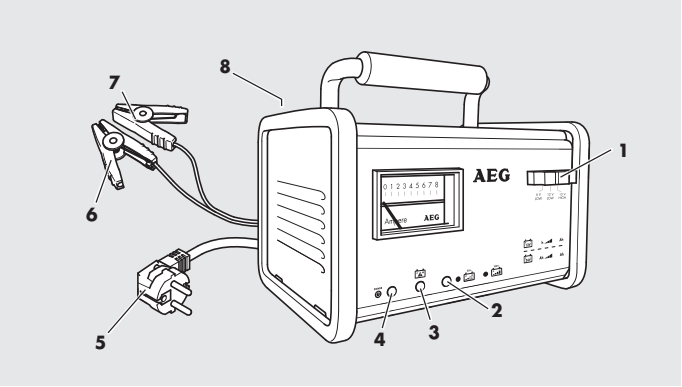

1. Charge mode selector switch
   6 V Low
   12 V Low
   12 V High
2. Amber/green charge level indicator LED
   amber (6 V / 12 V Charging LED)
   green (12 V Fast Charging Complete LED)
3. Red LED "Reverse Connection"
4. Green LED „POWER"
5. Power cable with plug
6. Charging cable (-) with charging clamp (black)
7. Charging cable (+) with charging clamp (red)
8. Plug-in fuse

Start charging

If the charging device is correctly connected it will automatically start charging. This process is indicated by the amber "charging level indicator" (2) LED.
The charging process is fully automatic. If the "Charge level indicator" (2) LED switches from amber to green the battery is fully charged and can be disconnected from the charging device.

Charging phases

6V Low: slow charging
Once the battery has reached a voltage of 7.45 V the battery is fully charged. The charger will then switch to maintenance charging at 220 mA.

12 V Low: slow charging
Once the battery has reached a voltage of 14.4 V the battery is fully charged. The charger will then switch to maintenance charging at 70 mA.

12 V High: quick charging
Once the battery has reached a voltage between 14.5 V and 14.7 V the battery is fully charged. As soon as the voltage drops to 13.7 V maintenance charging will start.

End charging process

1. Unplug from the AC outlet.
2. Disconnect the charging clamp (black) from the vehicle's body, in exceptions from the negative battery terminal (marked N or -).
3. Disconnect the positive charging clamp (red) from the positive battery terminal (marked P or +).

CLEANING, CARE AND SERVICE

Your charger can be kept functional for years with minimum care.

- After the charging process is completed, clean the clamps. To prevent corrosion, wipe off any battery fluid that has come into contact with the clamps.
- Roll up the cables properly when you store the charger. This helps to prevent damage to the cables and the charger.
- Occasional cleaning of the charger casing with a soft cloth keeps the surface shiny and helps to prevent corrosion.
- Store the charger in a clean and dry location.

⚠ **Caution!**

Only qualified technical personnel should change the plug or the connecting cables. This will guarantee the safety of the device is maintained.
If the product is no longer suitable for use dispose of it in an environmentally friendly manner in accordance with your local ordinances.

Disposal

The packaging consists of non-contaminating materials that you can dispose of at your local recycling point.

Do not throw electrical appliances in with domestic waste!
In accordance with European Directive 2012/19/EC for waste electrical and electronic equipment (WEEE) and conversion to national law, used electrical appliances must be collected separately and taken to a recycling point. For ways to dispose of old electrical appliances please contact your community or city administration.

Service

Should you have any questions regarding commissioning or operating in spite of studying these operating instructions, or if a problem should occur against all expectations, please get in contact with your specialist supplier.

Replacing the fuse

Unplug the power cord from the mains and disconnect the battery clamps from the battery before replacing the blade-type fuse. The fuse is visible on the back panel of the device. Remove the defective fuse (fuse wire broken) and replace it with a fuse of the same amperage. To remove the fuse, insert a screwdriver into the slot between the fuse and the fuse holder. Use the screwdriver as a lever. You can use standard automotive fuses as spare fuses.

Replace the fuse without using excessive force!

Faulty fuses are not covered by the guarantee.

TABLE DES MATIÈRES

INTRODUCTION 32
Utilisation prévue 32
Chargeur d'atelier WM 8 et WM 12 pour batteries 6 V / 12 V 33
Contenu de l'emballage 33
Caractéristiques techniques 33
Sécurité 34
Consignes generales de sécurité 34
Consignes de sécurité spécifiques aux chargeurs 35
Fonctionnement 38
Avant la charge d'une batterie 38
Brancher la batterie 38
Aperçu du produit 39
Phases de charge 40
Terminer le processus de charge 40
Nettoyage, entretien et maintenance 41
Mise au rebut 41
Service 42
Remplacement du fusible 42

INTRODUCTION

Les pictogrammes utilisés dans ce manuel d'utilisation sont les suivants:

Veuillez lire le manuel d'utilisation !

Danger d'explosion !

Respectez les avertissements et les consignes de sécurité !

Danger de choc électrique !

Utiliser l'appareil uniquement dans des endroits protégés des intempéries !

Éliminez l'emballage et l'appareil de manière respectueuse de l'environnement !

Du fusible !

Utilisation prévue

Le chargeur est prévu pour la charge de batteries à courant continu 6 V / 12 V (batteries uniquement rechargeables, sans maintenance, fermées, batteries plomb-acide (SLA) ou batteries GEL telles que celles des voitures, des bateaux, des poids lourds et autres véhicules.

Cela comprend différents types de batteries plomb-acide tels que :

- Batteries humides / batteries plomb fermées (électrolyte liquide)
- Batteries sans maintenance et batteries VRLA (batteries plomb-acide avec clapet de décharge)
- Batterie Gel (électrolyte sous forme de gel)

L'appareil peut être branché avec des pinces directement à la batterie. Ce chargeur n'est pas prévu pour recharger d'autres types de batteries que ceux mentionnés ci-dessus. Cet appareil est exclusivement conçu pour un usage privé. Toute autre utilisation ou modification de l'appareil est considérée comme non conforme et entraîne des risques considérables. Le fabricant décline toute responsabilité pour les dommages causés par une utilisation non conforme.

Chargeur d'atelier WM 8 et WM 12 pour batteries 6 V / 12 V

Familiarisez-vous avant la première mise en service avec toutes les fonctions de l'appareil et informez-vous sur l'utilisation correcte de l'appareil. Lisez pour cela attentivement la notice d'utilisation suivante. Conservez-la bien. Fournissez également tous les documents lorsque vous transmettez l'appareil à un tiers.

Contenu de l'emballage

Contrôlez immédiatement le contenu de l'emballage après avoir déballé l'appareil. Contrôlez l'appareil ainsi que toutes les pièces du point de vue d'éventuels dommages. Ne mettez pas en marche un appareil ou des pièces défectueux.

- 1 Chargeur d'atelier WM 8 ou WM 12
- 1 notice d'utilisation

Caractéristiques techniques

Modèle	WM 8	WM 12
Référence	97008	97009
Max. Courant de charge	8 A	12 A
Tension de la batterie	6 V / 12 V	6 V / 12 V
Capacité de la batterie	6 V 1.5 Ah - 6 Ah 12 V 6 Ah - 80 Ah	6 V 1.5 Ah - 6 Ah 12 V 6 Ah - 120 Ah
Affichage de charge	LED	LED
Tension d'entrée	230 V / 50 Hz	230 V / 50 Hz

SÉCURITÉ

Consignes generales de sécurité

Veuillez lire toutes les consignes de sécurité et les instructions. Le nonrespect des consignes de sécurité et des instructions peut provoquer un choc électrique, des brûlures et / ou des blessures graves. Conservez toutes les consignes de sécurité et des instructions afin de pouvoir les consulter ultérieurement.

⚠ **Avertissement !**

Enfants : risque d'accident et risque pour la vie !
Les enfants ne peuvent pas reconnaître les dangers présentés par le produit ! Risque d'étouffement et d'étranglement ! Ne laissez pas les enfants jouer avec l'emballage et le produit.
Ne laissez pas les enfants jouer avec les câbles - risque d'étranglement ! Ne laissez pas les enfants jouer avec les pièces de construction et de fixation, ils peuvent les avaler et cela peut conduire à un décès par asphyxie.
Cet appareil n'est pas destiné à être utilisé par des personnes (notamment des enfants) dont les capacités physiques, sensorielles ou mentales sont limitées ou qui ne possèdent pas d'expérience et/ou de connaissances dans le domaine, à moins qu'elles soient surveillées par une personne responsable de leur sécurité ou qu'elles reçoivent des instructions quant à la manière d'utiliser cet appareil. Il faut surveiller les enfants afin de vérifier qu'ils ne jouent pas avec l'appareil.
Le fabricant n'est pas responsable des dommages causés par:

- un raccordement et/ou une utilisation non conformes,
- les influences extérieures, les dommages subis par l'appareil et/ou des pièces de l'appareil suite à des actions mécaniques ou une surcharge,
- tout type de modification de l'appareil,
- une utilisation de l'appareil à des fins non décrites dans ce mode d'emploi,
- des dommages indirects causés par une utilisation non conforme et/ou des batteries défectueuses,
- de l'humidité et/ou une aération insuffisante,
- une ouverture non autorisée de l'appareil. Ceci conduit à la perte du droit à la garantie.

Consignes de sécurité spécifiques aux chargeurs

- Veuillez tenir l'appareil hors de portée des enfants. Ces derniers ne comprennent pas et ne se rendent pas compte des risques que présentent le maniement d'appareils électriques. Il faut surveiller les enfants afin d'être sûr qu'ils ne jouent pas avec le chargeur.
- Assurez-vous que l'appareil est toujours rangé dans un endroit sûr. N'exposez pas l'appareil à la pluie ou à des conditions humides. Veillez à empêcher que de l'eau d'autres liquides ne soient renversés sur l'appareil. Le risque de choc électrique augmente si de l'eau pénètre dans un appareil électrique.
- Assurez-vous que les prises et les câbles ne sont pas humides. Ne raccordez jamais l'appareil au réseau électrique si vous avez les mains humides ou mouillées.
- Ne touchez pas les pôles ni les pinces de la batterie lorsque l'appareil est branché sur du courant alternatif.
- Débranchez tous les câbles de l'appareil de la batterie avant de mettre le véhicule en marche.
- Débranchez toujours l'appareil du courant alternatif en cas de non utilisation.
- Déconnectez toujours l'appareil en le débranchant de la prise de courant, mais jamais en déconnectant un câble de connexion.
- Si les câbles doivent passer sur des murs présentant des arrêtes vives, par exemple des cloisons en métal, il est impératif d'utiliser des tuyaux flexibles vides ou des conduits de câble afin d'éviter d'endommager le câble. Placez les câbles de telle sorte qu'on ne risque pas de trébucher dessus et de manière à empêcher qu'ils ne soient endommagés.
- Ne placez jamais l'appareil sur ou à proximité de la batterie à recharger. Les gaz de la batterie peuvent corroder et endommager le chargeur. Placez le chargeur aussi loin de la batterie que le permettent les câbles.
- Ne recouvrez pas l'appareil pendant le processus de charge.
- N'utilisez jamais le câble pour porter ou pour tirer l'appareil. Des câbles endommagés augmentent le risque de choc électrique.
- Ne mettez l'appareil en marche que si tous les câbles et le boîtier sont en parfait état.
- Les câbles endommagés doivent être remplacés par des personnes qualifiées, afin d'éviter tout danger.

- N'utilisez jamais l'appareil si celuici est tombé ou a été endommagé de quelque autre manière que ce soit. Demandez un entretien et une réparation auprès d'un électricien qualifié.
- Tous les travaux d'entretien doivent être effectués par des électriciens qualifiés.
- Ne démontez pas l'appareil. Un montage incorrect peut causer un choc électrique ou un incendie.
- Ne court-circuitez et ne pontez jamais les entrées et les sorties de l'appareil à l'aide d'objets métalliques. N'utilisez que les câbles de raccordement livrés avec l'appareil pour connecter l'appareil à la batterie.
- En cas d'utilisation d'une rallonge, le diamètre de cette dernière doit être suffisant pour supporter la puissance requise par l'appareil.
- Contrôlez la tension d'entrée (230 V CA) et vérifiez qu'elle concorde avec la tension du réseau. Dans le cas contraire, le fonctionnement de l'appareil pourrait être compromis.
- Veillez toujours à ce que l'appareil ne soit pas connecté au réseau électrique au moment où vous connectez la batterie et lorsque vous la déconnectez.
- Branchez toujours la pince positive du chargeur (rouge) en premier au pôle positif de la batterie (non relié à la carrosserie du véhicule et indiqué par la lettre P ou le symbole +).
- Connectez ensuite la pince négative du chargeur (noire) à la carrosserie du véhicule, à distance du boîtier de batterie du véhicule, de la batterie et de la conduite à carburant. Le chargeur peut alors être connecté à une prise électrique adaptée.
- Une fois la charge effectuée, débranchez tout d'abord le chargeur du circuit électrique. Débranchez ensuite dans l'ordre suivant la connexion à la carrosserie (-) puis la connexion à la batterie (+).
- Ne regardez pas la batterie quand vous connectez le chargeur à la prise électrique.

⚠ **Avertissement !**

- N'essayez jamais de charger des batteries non rechargeables, endommagées ou gelées.
- Cet appareil est uniquement adapté pour charger les batteries indiquées (batteries sans entretien, fermées, acide-plomb (SLA) ou gel) et ne peut pas être utilisé pour recharger des batteries non rechargeables, NiCd ou tout autre type de batterie. Ne l'utilisez pas à d'autres fins.
- N'utilisez pas l'appareil pour recharger des batteries à cellules sèches. Celles-ci pourraient exploser et blesser des personnes ou causer des dommages.
- N'utilisez pas l'appareil en guise d'alimentation électrique pour un système électrique à basse tension.
- Lisez soigneusement le mode d'emploi et toutes les consignes de sécurité relatives à la batterie à charger ou au véhicule.
- Évitez tout contact avec l'acide caustique présent dans la batterie. En cas de contact du visage avec de l'acide provenant de la batterie, rincez-vous abondamment sous l'eau courante et consultez un médecin. En cas de contact des yeux avec l'acide provenant de la batterie, rincez-les pendant au moins 5 minutes sous l'eau courante et consultez un médecin.
- Veillez à toujours respecter la polarité lors du raccordement de l'appareil à la batterie.
- Ce chargeur n'est pas conçu pour l'alimentation électrique des caravanes.
- Ce chargeur n'est pas conçu pour être installé dans un véhicule.

Danger D'EXPLOSION ! Une formation de bulles peut se produire lors de la charge. Celle-ci est due à la libération de gaz. Ce gaz est inflammable et explosif !

- Ne chargez jamais la batterie à proximité d'un feu ou d'objets produisant des étincelles.
- Assurez toujours une aération suffisante.
- Raccordez et débranchez le câble de raccordement à la batterie uniquement quand le chargeur n'est pas branché à l'alimentation électrique.

FONCTIONNEMENT

Avant la charge d'une batterie

- Lorsque la batterie doit être retirée du véhicule avant la charge, commencez toujours par retirer le branchement mis à la terre de la batterie. Assurez-vous que les autres consommateurs du véhicule sont éteints.
- Veillez à une ventilation suffisante afin de permettre la répartition des vapeurs ou gaz toxiques.
- Assurez-vous que les pôles de la batterie sont propres. Si la batterie dispose d'un clapet de ventilation amovible, remplissez chaque cellule jusqu'au niveau recommandé par le fabricant de la batterie avec de l'eau déminéralisée. Ne remplissez pas trop les cellules.
- Si la batterie n'a pas de clapets, conformez-vous aux instructions du fabricant relatives à la charge et à la vitesse maximale de charge.

Brancher la batterie

Risque de choc électrique !
Assurez-vous toujours que le chargeur n'est pas branché à une pise de courant alternatif 230 V lorsque vous le brancher à une batterie.

- Assurez-vous que la zone autour de la batterie est bien ventilée pendant le processus de charge.
  1. Assurez-vous avant le branchement que le commutateur est réglée sur la tension désirée :
     - 6 V Low : charge lente
     - 12 V Low : charge lente
     - 12 V High : charge rapide
  2. Connectez la pince positive (rouge) au pôle positif de la batterie (marqué avec P ou +).
  3. Connectez la pince négative (noire) à la carrosserie de la voiture, dans des cas exceptionnels au pôle négatif de la batterie (marqué avec N ou -).
  4. Assurez-vous que les deux pinces sont bien en contact avec les pôles de branchement correspondants.
  5. Branchez la fiche secteur dans une prise à courant alternatif adapté.

La LED verte « POWER » (4) s'allume.

Si le branchement a une mauvaise polarité, la LED « Reverse Connection» s'allume en rouge et la charge ne démarre pas.

Aperçu du produit

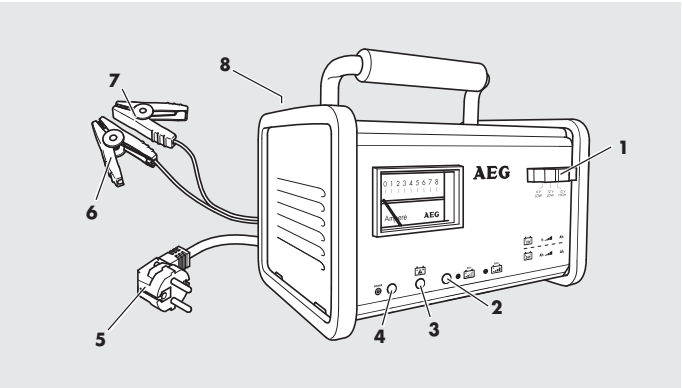

1. Commutateur Type de charge
   6 V Low
   12 V Low
   12 V High
2. Affichage du niveau de charge à LED jaune / vert
   Amber (6 V / 12 V Charging LED)
   Green (12 V Fast Charging Complete LED)
3. LED rouge « Reverse Connection »
4. LED verte « POWER »
5. Câble secteur avec fiche secteur
6. Câble de charge (-) avec pince de charge (noire)
7. Câble de charge (+) avec pince de charge (rouge)
8. Fusible à fiche plate

Démarrer le processus de charge

Lorsque le chargeur est correctement branché, le processus de charge démarre automatiquement. Ce processus est affiché par la LED jaune « affichage du niveau de charge » (2).
La charge se déroule de manière entièrement automatique. Lorsque la LED « affichage du niveau de charge » (2) passe de jaune à vert, la batterie est entièrement chargée et peut être débranchée du chargeur.

Phases de charge

6V Tricke Charge : charge lente
Dès que la batterie a atteint une tension de 7,45 V, elle est entièrement chargée. Ensuite, une charge de maintien avec 220 mA a lieu.

12 V Low : charge lente
Dès que la batterie a atteint une tension de 14,4 V, elle est entièrement chargée. Ensuite, une charge de maintien avec 70 mA a lieu.

12 V High : charge rapide
Dès que la batterie a atteint une tension entre 14,5 V et 14,7 V, elle est entièrement chargée. Dès que la tension descend en dessous de 13,7 V, la charge de maintien démarre.

Terminer le processus de charge

1. Débranchez la fiche secteur de la prise à courant alternatif.
2. Séparez la pince négative (noire) de la carrosserie de la voiture, dans des cas exceptionnels du pôle négatif de la batterie (marqué avec N ou -).
3. Séparez la pince positive (rouge) du pôle positif de la batterie (marqué avec P ou +).

NETTOYAGE, ENTRETIEN ET MAINTENANCE

En respectant un entretien minimal, vous pourrez conserver votre chargeur en parfait état de fonctionnement pendant des années.

- Nettoyez les pinces après chaque procédure de charge. Essuyez tout liquide de batterie éventuellement entré en contact avec les pinces, afin d'éviter les phénomènes de corrosion.
- Enroulez soigneusement les câbles avant d'entreposer le chargeur. Ceci aidera à éviter que les câbles et le chargeur ne se trouvent endommagés
- Nettoyez de temps en temps le boîtier du chargeur avec un chiffon doux. Ceci permettra de conserver la brillance de la surface et de lutter contre la corrosion.
- Entreposez toujours l'appareil dans un endroit propre et sec.

⚠ **Attention !**

Faites toujours remplacer le connecteur ou le câble de connexion par du personnel technique qualifié.
De cette manière, vous assurerez et préserverez la sécurité de l'appareil.
Ne plus utiliser un produit endommagé (p.ex. câble usé, boîtier brisé). Veuillez consulter le magasin ou es techniciens qualifiés en cas d'endommagements, réparations ou autres problèmes.

Mise au rebut

L'emballage est composé de matériaux respectueux de l'environnement que vous pourrez éliminer dans les points de recyclages locaux prévus à cet effet.

Ne jetez pas les appareils électriques avec vos déchets ménagers ! Conformément à la directive européenne 2012/19/EC relative aux appareils électriques et électroniques usagés et à sa transposition dans le droit national, vous devez effectuer le tri sélectif des appareils et les apporter dans des points de collecte spécialisés qui assureront leur recyclage dans le respect de l'environnement. Pour connaître les lieux où vous pouvez déposer vos anciens appareils électriques pour leur mise au rebut, adressez-vous à votre mairie ou à votre administration locale.

Service

Si après avoir lu soigneusement le présent mode d'emploi vous avez encore des questions concernant la mise en service ou l'utilisation ou si un problème venait à se produire contre toute attente, veuillez prendre contact un commerce spécialisé.

Remplacement du fusible

Débranchez le câble d'alimentation du secteur et déconnectez les pinces de la batterie avant de remplacer le fusible plat. Le fusible est visible sur le panneau arrière de l'appareil. Retirez le fusible défectueux (fil du fusible coupé) et remplacez-le par un fusible de même ampérage. Pour retirer le fusible, insérez un tournevis dans la fente située entre le fusible et le porte-fusible. Utilisez le tournevis pour faire levier. Vous pouvez utiliser des fusibles automobiles standards pour le remplacement.

N'exercez pas de force excessive lors du remplacement du fusible !

Les fusibles défectueux ne sont pas couverts par la garantie.

SOMMARIO

Introduzione 46
Utilizzo secondo la destinazione d'uso 46
Caricabatterie da officina WM 8 e WM 12 per batterie 6 V / 12 V 47
Fornitura. 47
Dati tecnici 47
Sicurezza 48
Indicationi di sicurezza generali 48
Istruzioni di sicurezza per i caricabatterie. 49
Funzionamento 52
Prima del processo di carica 52
Collegare la batteria 52
Descrizione dei prodotti 53
Inizio processo di carica. 54
Inizio processo di carica 54
Fine del processo di carica 54
Pulizia, cura e manutenzione 55
Smaltimento 55
Assistenza 55
Sostituzione del fusibile 56

INTRODUZIONE

In queste istruzioni per l'uso / sull'apparecchio vengono utilizzati i seguenti pittogrammi:

Leggere le istruzioni per l'uso!

Pericolo di esplosione!

Osservare le avvertenze e le indicazioni di sicurezza!

Pericolo di folgorazione!

Utilizzare l'apparecchio esclusivamente in ambienti non soggetti ad agenti atmosferici!

Smaltimento ecocompatibile della confezione e del dispositivo!

Del fusibile!

Utilizzo secondo la destinazione d'uso

Il caricabatterie è stato progettato per caricare batterie a corrente continua 6 V / 12 V (solo se ricaricabili, senza manutenzione, chiuse, al piombo acido (SLA) o batterie a gel) come quelle utilizzate per auto, imbarcazioni, camion e altri veicoli. Rientrano in questa categoria molte batterie al piombo acido come:

- Batterie bagnate / batterie chiuse al piombo (elettroliti fluidi)
- Batterie senza manutenzione e batterie VRLA (batterie al piombo acido con valvola limitatrice di pressione)
- Batterie a gel (elettroliti gelatinosi)

L'apparecchio può essere collegato con i morsetti direttamente alla batteria. L'apparecchio non è stato previsto per caricare altri tipi di batterie al di fuori di quelle precedentemente indicate. Questo caricabatterie è pensato esclusivamente per uso non commerciale. Ogni altro utilizzo o modifica dell'apparecchio è contrario alle disposizioni e può essere molto rischioso. Il produttore non si assume alcuna responsabilità per danni causati da un uso non conforme.

Caricabatterie da officina WM 8 e WM 12 per batterie 6 V / 12 V

Prima della messa in esercizio informarsi bene sul corretto utilizzo dell'apparecchio. Leggere con attenzione le seguenti istruzioni per l'uso. Conservarle in buono stato. In caso di consegna a terzi dell'apparecchio, assicurarsi di fornire anche le istruzioni.

Fornitura

Controllare subito la fornitura dopo aver aperto l'imballaggio. Accertarsi che l'apparecchio e le sue componenti non siano danneggiate. Non utilizzare l'apparecchio se è difettoso o se alcune componenti sono difettose.

- 1 caricabatterie da officina WM 12 o WM 12
- 1 istruzioni

Dati tecnici

Modello	WM 8	WM 12
Numero articolo	97008	97009
Corrente max. di carica	8 A	12 A
Tensione batteria	6 V / 12 V	6 V / 12 V
Capacità della batteria	6 V 1.5 Ah - 6 Ah 12 V 6 Ah - 80 Ah	6 V 1.5 Ah - 6 Ah 12 V 6 Ah - 120 Ah
Indicatore di carica	LED	LED
Tensione in ingresso	230 V / 50 Hz	230 V / 50 Hz

SICUREZZA

Indicationi di sicurezza generali

Leggere tutte le indicazioni e le istruzioni di sicurezza. Omissioni nell'osservanza delle indicazioni di sicurezza e delle istruzioni possono provocare scosse elettriche, ustioni e/o gravi lesioni. Conservare per future consultazioni tutte le indicazioni di sicurezza e le istruzioni.

⚠ **Attenzione!**

PERICOLO DI VITA E DI INCIDENTI PER I BAMBINI PICCOL I!
Non lasciare mai il materiale d'imballaggio in mano a bambini senza la supervisione di un adulto.

Non permettere ai bambini di giocare con i cavi – rischio di strangolamento! Non permettere ai bambini di giocare con le componenti o gli elementi di fissaggio, potrebbero essere ingeriti e causare soffocamento.

Pericolo di soffocamento. Questo dispositivo non è progettato per essere utilizzato da persone (compresi i bambini) con capacità fisiche, psichiche, sensoriali e intellettuali ridotte, oppure senza esperienza e/o senza conoscenze adeguate, a meno che essi non siano sotto il controllo di una persona competente oppure ricevano da essa indicazioni su come utilizzare il dispositivo. I bambini dovrebbero essere sorvegliati per evitare che giochino con il dispositivo.

Il produttore non è responsabile per danni causati da:

- Collegamento e/o funzionamento non corretto.
- Azioni violente esterne, danni al dispositivo e/o a suoi componenti dovuti ad azioni meccaniche o sovraccarico.
- Ogni tipo di modifica del dispositivo.
- Utilizzo del dispositivo per scopi diversi da quelli descritti in questo manuale d'uso.
- Danni conseguenti a un utilizzo non conforme alla destinazione d'uso e/o a batterie difettose.
- Umidità e/o aerazione insufficiente.
- Apertura non autorizzata del dispositivo, che porta al decadimento della garanzia.

Istruzioni di sicurezza per i caricabatterie

- Tenere il dispositivo lontano dalla portata dei bambini. I bambini non sono in grado di comprendere o riconoscere i possibili rischi nel maneggiare i dispositivi elettrici. I bambini dovrebbero essere sorvegliati per evitare che giochino con il caricabatteria.
- Assicurarsi che il caricabatteria venga posizionato sempre in un luogo sicuro. Non esporre il dispositivo a pioggia o liquidi. Evitare che acqua o altri liquidi si rovescino o gocciolino su di esso. La penetrazione di acqua nei dispositivi elettrici accresce il pericolo di folgorazione.
- Assicurarsi che tutte le spine e i cavi siano privi di umidità. Non collegare mai il dispositivo alla rete elettrica con mani umide o bagnate.
- Non afferare i poli della batteria o i morsetti, quando l'apparecchio è collegato alla corrente alternata.
- Rimuovere tutti i cavi del dispositivo dalla batteria prima di provare ad avviare il veicolo.
- Scollegare sempre il dispositivo dalla corrente alternata se non lo si utilizza.
- Scollegare sempre il dispositivo dall'alimentazione di rete staccando la spina e mai staccando i morsetti di un cavo di collegamento.
- Se il cavo dovesse essere fatto passare attraverso pareti con angoli vivi, per es. pareti di metallo, utilizzare tubi cavi o le apposite canaline per evitare il danneggiamento del cavo stesso. Posizionare i cavi elettrici in modo tale da evitare di inciamparvi e danneggiarli.
- Non posizionare il dispositivo sopra o vicino alla batteria da caricare. I gas che fuoriescono dalle batterie possono corrodere e danneggiare il caricabatterie. Posizionare l'apparecchiatura il più lontano possibile dalla batteria, per quanto lo consenta il cavo della corrente continua.
- Non coprire il dispositivo durante il processo di carica.
- Non utilizzare mai il cavo per trasportare il dispositivo o per tirarlo. I cavi danneggiati aumentano
  il rischio di folgorazione.
- Mettere in funzione il dispositivo solo se tutti i cavi e lo stesso apparecchio sono privi di danneggiamenti.
- Se i cavi forniti risultassero danneggiati, farli sostituire da specialisti qualificati, per evitare rischi.

- Non mettere mai in funzione il dispositivo nel caso in cui fosse caduto per terra o risultasse danneggiato in altro modo. Portarlo da un elettricista qualificato per un controllo ed una riparazione.
- Tutti i lavori di manutenzione devono essere eseguiti da elettricisti qualificati.
- Non smontare il dispositivo. Un montaggio errato può causare folgorazione o incendi.
- Non provocare mai un corto circuito o collegare le entrate e le uscite del dispositivo con l'aiuto di oggetti metallici. Utilizzare solo i cavi di collegamento forniti per collegare il dispositivo alla batteria.
- Se viene utilizzata una prolunga, la sezione del cavo deve essere sufficiente per il passaggio della corrente necessaria per il dispositivo.
- Verificare la tensione in entrata (230 V CA) e assicurarsi che coincida con la tensione di rete. In caso contrario, il funzionamento del dispositivo potrebbe risultare compromesso.
- Accertarsi sempre che il dispositivo non sia collegato alla corrente alternata quando lo si collega a una batteria o quando lo si scollega da essa.
- Collegare sempre prima il morsetto positivo (rosso) al polo positivo della batteria (non collegato con la carrozzeria dell'auto, marcato P o +).
- Collegare poi il morsetto negative (nero) alla carrozzeria dell'auto, lontano dall'alloggiamento della batteria, dalla batteria e dal tubo del carburante. Solo a questo punto il caricabatteria può essere collegato a una presa di rete adatta.
- Una volta terminato il processo di carica, scollegare prima il dispositivo dalla rete elettrica. Poi, in sequenza, scollegare il collegamento alla carrozzeria (-) e poi quello alla batteria (+).
- Non guardare la batteria quando si collega il dispositivo alla presa di corrente..

⚠ **Attenzione!**

- Non cercare mai di caricare batterie non ricarica-bili, danneggiate o gelate.
- Questo caricabatteria è adatto solo per le batterie elencate (senza manutenzione, chiuse, batterie acide al piombo (SLA) o al gel) e non deve essere utilizzato per caricare batterie non ricaricabili, NiCd o di altri tipi. Non utilizzarlo per altri scopi.
- Non utilizzare il caricabatteria per caricare batterie a secco. Esse possono esplodere e causare il ferimento di persone e danni a cose.

- Non utilizzare il dispositivo per alimentare un sistema elettrico a bassa tensione.
- Assicurarsi di aver letto e compreso le istruzioni d'uso e di sicurezza allegate alla batteria o al veicolo in cui è installata la batteria.
- Evitare ogni contatto con gli acidi caustici delle batterie. Se il volto dovesse entrare in contatto con gli acidi delle batterie, lavarlo a lungo sotto l'acqua corrente e consultare il proprio medico. In caso di contatto con gli occhi, lavarli per almeno 5 minuti con acqua corrente e consultare il medico.
- Prestare sempre attenzione alla corretta polarità quando si collega il dispositivo a una batteria.
- Questo caricabatteria non è stato costruito per la distribuzione di energia elettrica a caravan.
- Questo caricabatteria non è stato progettato come un accessorio da installare nel veicolo.

Pericolo di ESPLOSIONE! Durante la carica potrebbe verificarsi la formazione di bolle a causa della fuoriuscita di gas. Tale gas è infiammabile ed esplosivo!

- Non caricare mai la batteria in prossimità di fiamme libere o luoghi in cui può verificarsi la formazione di scintille.
- Assicurare sempre una sufficiente aerazione.
- Collegare e scollegare i cavi di collegamento della batteria solo quando il caricabatterie non è collegato alla presa di alimentazione a corrente alternata.

FUNZIONAMENTO

Prima del processo di carica

- Prima dell'uso, quando bisogna staccare la batteria dal veicolo, allontanate sempre dalla batteria prima il collegamento messo a terra. Assicuratevi che tutte le altre utenze nel veicolo siano spente.
- Assicurarsi che sia presente un'aerazione sufficiente in modo da disperdere gas e vapori nocivi.
- Assicurarsi che i poli della batteria siano puliti. Se la batteria non dispone di un coperchio di ventilazione rimovibile, riempire ogni cella della batteria con acqua distillata fino al livello consigliato dal produttore. Non sovraccaricare le celle.
- Se la batteria non è dotata di coperchi di ventilazione, attenersi alle indicazioni del produttore per quanto riguarda il processo di carica e la velocità massima di carica.

Collegare la batteria

Pericolo di folgorazione!
Accertarsi sempre che l'apparecchio non sia collegato ad una presa di corrente alternata 230V quando lo collegate a una batteria.

- Assicurarsi che l'area attorno alla batteria sia ben ventilata.
  1. Prima di effettuare il collegamento, accertarsi che il commutatore sia stato impostato sulla tensione desiderata,:
     - 6 V Low: carica lenta
     - 12 V Low: carica lenta
     - 12 V High: carica rapida
  2. Collegare il morsetto positivo (rosso) al polo positivo della batteria (indicato con P o +).
  3. Collegare il morsetto di carica negativo (nero) dalla carrozzeria dell'auto, in casi eccezionali dal polo negativo della batteria (indicato con N o -).
  4. Assicurarsi che i poli dei morsetti abbiano un buon contatto con i rispettivi poli di collegamento.
  5. Inserire la spina in una presa di corrente alternata adatta.

Il LED verde „POWER“ (4) s’illumina.

Nel caso in cui la connessione avvenga con polarità inversa, si illumina il LED rosso “Reverse Connection”, il processo di carica non ha inizio.

Descrizione dei prodotti

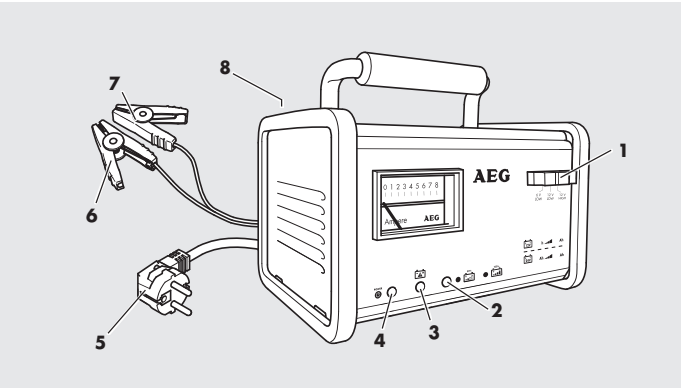

1. Interruttore tipo di carica
   6 V Low
   12 V Low
   12 V High
2. Indicatore di carica LED giallo/verde
   Amber (6 V / 12 V Charging LED)
   Green (12 V Fast Charging Complete LED)
3. LED rosso “Reverse Connection”
4. LED verde „POWER“
5. Cavo di rete con spina
6. Cavo di carica (-) con morsetto di carica (nero)
7. Cavo di carica (+) con morsetto di carica (rosso)
8. Fusibile piatto

Inizio processo di carica

Quando l'apparecchio è collegato correttamente, il processo di carica comincia automaticamente. Questo processo viene visualizzato per mezzo del LED giallo "Indicatore dello stato di carica" (2).
Il processo di carica procede in modo completamente automatico. Quando il LED dell'"Indicatore dello stato di carica" (2) passa da giallo a verde, la batteria è completamente carica e può essere scollegata dal caricabatterie.

Inizio processo di carica

6 V Low: carica lenta
La batteria è completamente carica quando ha raggiunto una tensione di 7,45 V. Segue il mantenimento della carica a 220 mA.

12 V Low: carica lenta
La batteria è completamente carica quando ha raggiunto una tensione di 14,4 V. Segue il mantenimento della carica a 70 mA.

12 V High: carica rapida
La batteria è completamente carica quando ha raggiunto una tensione tra 14,5 V e 14,7 V. Appena la tensione scende a 13,7 V comincia la carica di mantenimento.

Fine del processo di carica

1. Scollegare la spina dalla presa di corrente alternata.
2. Scollegare il morsetto di carica negativo (nero) dalla carrozzeria dell'auto, in casi eccezionali dal polo negativo della batteria (indicato con N o -).
3. Scollegare il morsetto positivo (rosso) dal polo positivo della batteria (indicato con P o +).

PULIZIA, CURA E MANUTENZIONE

Il caricabatteria può essere mantenuto in funzione per anni con cure minime.

- Pulire i morsetti dopo la fine del processo di carica. Detergere l'eventuale liquido della batteria che potrebbe entrare in contatto con i morsetti, per evitare la corrosione.
- Riavvolgere ordinatamente i cavi quando si mette a posto il caricabatteria. Ciò contribuirà a evitare danni accidentali ai cavi e al caricabatteria.
- La saltuaria pulizia del caricabatteria con un panno mantiene lucida la superficie e aiuta a evitare la corrosione.
- Conservare il caricabatteria in un luogo pulito e asciutto.

⚠ **Attenzione!**

Far sostituire la spina o il cavo di collegamento solo da personale qualificato, in modo da mantenere integra la sicurezza del dispositivo.
In caso di danneggiamenti, riparazioni o altri problemi, rivolgetevi al punto vendita o a personale qualificato.

Smaltimento

La confezione è composta da materiali a basso impatto ambientale, riciclabili negli appositi siti di raccolta.

Non buttare i dispositivi elettrici nei rifiuti domestici!
Secondo la direttiva europea 2012/19/CE in materia di dispositivi elettrici ed elettronici usati e la relativa conversione in legge nazionale, le apparecchiature elettriche usate devono essere raccolte separatamente e portate a un impianto di riciclaggio ecologico. Per informazioni sullo smaltimento dei dispositivi elettrici usati rivolgersi all'amministrazione cittadina.

Assistenza

Se, anche dopo aver letto le presenti istruzioni per l'uso, aveste ancora domande sulla messa in funzione o l'uso, o se si verificasse un problema inatteso, mettetevi in contatto con un venditore specializzato.

Sostituzione del fusibile

Prima di sostituire il fusibile piatto, scollegare il cavo dall'alimentazione di rete e i morsetti dalla batteria. Il fusibile è visibile sul pannello posteriore del dispositivo. Rimuovere il fusibile difettoso (con il filo rotto) e sostituirlo con uno dello stesso amperaggio. Per sganciare il fusibile, inserire un cacciavite nel foro fra il fusibile e la sua base. Utilizzare quindi il cacciavite come una leva. Per la sostituzione possono essere utilizzati fusibili standard per autoveicoli.

Non forzare durante la sostituzione del fusible!

Un fusibile difettoso è escluso dalla garanzia.

OBSAH

Úvod 60
Určené použití 60
Dílenské nabíječky WM 8 a WM 12 pro nabíjení 6 V nebo 12 V baterií 61
Obsah dodávky 61
Technická data 61
Bezpečnost 62
Všeobecné bezpečnostní pokyny 62
Bezpečnostní pokyny týkající se nabíječek 63
Provoz 66
Před nabíjením baterie 66
Připojení na baterii 66
Popis nabíječky 67
Fáze nabíjení 68
Ukončení nabíjení 68
Čištění, péče a údržba 69
Likvidace 69
Servis 70
Výměna pojistky 70

ÚVOD

V tomto návodu k použití byly použity tyto symboly

Nutnost přečtení návodu k použití!

Riziko výbuchu!

Dodržujte upozornění a bezpečnostní pokyny!

Riziko zásahu elektrickým proudem!

Přístroj používat jen v místech chráněných před povětrnostními vlivy!

Zlikvidujte obal s ohle dem na životní prostředí!

Pojistky!

Určené použití

Nabíječka je určená pro nabíjení baterií 6 V / 12 V se stejnosměrným proudem (jen znovunabíjecích, bezúdržbových, uzavřených baterií, kyselino-olovnatých baterií (SLA) nebo GEL-baterií, použitelných pro automobily, lodě, nákladní auta a jiná vozidla nebo do nich vestavěných). Toto zahrnuje různé druhy kyselino-olovnatých baterií jako jsou:

- mokré baterie / uzavřené olovnaté baterie (s tekutým elektrolytem)
- bezúdržbové baterie a VRLA-baterie (kyselino-olovnaté s přetlakovým ventilem)
- gelové baterie (se želatinovým elektrolytem)

Nabíječku je možné připojit svorkami přímo na baterii. Nabíječka není určena k nabíjení jiných druhů baterií než výše uvedených. Nabíječka je připuštěná jen pro privátní používání. Jiná použití nebo změny nabíječky platí jako použití k jinému než ke stanovenému účelu a přinášejí sebou závažná nebezpečí. Výrobce neručí za škody způsobené jiným použitím než použitím ke stanovenému účelu.

Dílenské nabíječky WM 8 a WM 12 pro nabíjení 6 V nebo 12 V baterií

Seznamte se před uvedením nabíječky do provozu se všemi funkcemi a informujte se o správném zacházení s tímto výrobkem. Přečtěte si k tomu pečlivě následující návod k obsluze. Uschovejte si tento návod pro případné nahlédnutí. Předávejte tento návod spolu s nabíječkou.

Obsah dodávky

Kontrolujte ihned po rozbalení obsah dodávky. Zkontrolujte, jestli nejsou nabíječka nebo její díly poškozené. Vadnou nabíječku nebo poškozené díly neuvádějte do provozu.

- 1 dílenská nabíječka WM 8 nebo WM 12
- 1 návod k obsluze

Technická data

Model	WM 8	WM 12
Číslo artiklu	97008	97009
Maximální nabíjecí proud	8 A	12 A
Napětí baterie	6 V / 12 V	6 V / 12 V
Kapacita baterie	6 V 1.5 Ah - 6 Ah 12 V 6 Ah - 80 Ah	6 V 1.5 Ah - 6 Ah 12 V 6 Ah - 120 Ah
Znázornění stavu nabíjení	LED	LED
Vstupní napětí	230 V / 50 Hz	230 V / 50 Hz

BEZPEČNOST

Všeobecné bezpečnostní pokyny

Přečtěte si bezpečnostní pokyny a pokyny pro použití. nedodržení bezpečnostních pokynů a pokynů pro použití může způsobit zásah elektrickým proudem, vznik požáru a/nebo vážné ublížení na zdraví. Uschovejte si všechny bezpečnostní pokyny a pokyny pro použití kvůli další konzultaci.

⚠ **Výstraha!**

NEBEZPEČÍ NEHODY A OHROŽENÍ ŽIVOTA KOJENCŮ A DĚTÍ !

Nikdy nenechávejte děti bez dozoru s obalovým materiálem. Hrozí nebezpečí zadušení.

Nenechávejte děti si hrát s kabely - nebezpečí uškrcení! Nenechávejte děti si hrát se stavebními a montážními díly, mohou je spolknout a udusit se.

Toto zařízení není určeno pro použití osobami (včetně dětí) s omezenými fyzickými, senzorickými nebo duševními schopnostmi nebo bez zkušeností a/nebo znalostí, s výjimkou případu, kdy jsou pod dozorem osoby zodpovědné za jejich bezpečnost nebo když byly touto osobou poučeny o způsobu použití zařízení. Děti musí být pod dohledem, aby se zaručilo, že si nebudou hrát se zařízením.

Výrobce neponese žádnou odpovědnost za škody způsobené:

- Nesprávným připojením a / nebo použitím.
- Působením vnější síly, poškozením zařízení a / nebo poškozením součástí zařízení mechanickým nárazem nebo zatížením.
- Jakoukoli změnou provedenou na zařízení.
- Použitím zařízení pro účely, které nejsou popsány v tomto návodu.
- Následným poškozením v důsledku neurčeného a / nebo nevhodného použití a / nebo vadných akumulátorů.
- Vlhkostí a / nebo nedostatečnou ventilací.
- Neautorizovaným otevřením zařízení. Tyto příčiny mají za následek zrušení platnosti záruky.

Bezpečnostní pokyny týkající se nabíječek

- Udržujte zařízení mimo dosah dětí. Děti nerozumí nebo si neuvědomují možná rizika spojená s manipulací s elektrickými zařízeními. Dětí musí být pod dozorem, aby se zajistilo, že si nehrají s nabíječkou.
- Ujistěte se, že je zařízení uloženo na bezpečném místě. Nevystavujte zařízení dešti ani mokru. Nedovolte, aby bylo zařízení vystaveno tekoucí nebo kapající vodě nebo jiným tekutinám. Když voda vnikne do elektrických zařízení, dojde ke zvýšení rizika zásahu elektrickým proudem.
- Ujistěte se, že jsou všechny zástrčky a kabely chráněné před vlhkostí. Nikdy nepřipojujte zařízení do elektrické sítě mokrýma nebo vlhkýma rukama.
- Nedotýkejte se pólů baterie ani připojených svorek, jestliže je nabíječka připojená na přívod elektrického proudu.
- Odmontujte všechny kabely zařízení z akumulátoru dříve, než budete zkoušet řídit vaše vozidlo.
- Když zařízení nepoužíváte, pokaždé jej odpojte od střídavého proudu.
- Pokaždé odpojujte zařízení odpojením napájecího kabelu, a nikdy ne odpojením svorek spojovacího kabelu.
- Když je třeba vést kabely přes stěny s ostrými hranami, například kovové stěny, použijte prázdné trubky nebo kabelové potrubí, aby se předešlo poškození kabelů. Elektrické kabely veďte tak, aby o ně nebylo možné zakopnout a poškodit je.
- Nikdy nepokládejte zařízení na nebo do blízkosti nabíjeného akumulátoru. Plyny unikající z akumulátoru mohou zkorodovat nabíječku a poškodit ji. Umístěte nabíječku co nejdále od akumulátoru, jak to kabel pro stejnosměrný proud umožňuje.
- Nezakrývejte zařízení během nabíjení.
- Nikdy nepoužívejte kabel k manipulaci se zařízením a netahejte za něj. Poškozené kabely zvyšují riziko zásahu elektrickým proudem.
- Používejte zařízení pouze v případě, že jsou všechny kabely a plášť neporušené.

- Když jsou dodané kabely poškozené, je třeba je nechat vyměnit kvalifikovanými odborníky, aby se zabránilo rizikům.
- Nikdy nepoužívejte zařízení, když došlo k jeho pádu nebo když bylo jinak poškozeno. Odneste jej na kontrolu nebo opravu ke kvalifikovanému elektrikáři.
- Všechny práce údržby musí být provedeny kvalifikovanými elektrikáři.
- Zařízení nikdy nerozebírejte. Chybná montáž může vést k zásahu elektrickým proudem nebo ke vzniku požáru.
- Nikdy nezkratujte obvod zařízení ani nepřipojujte vstupy nebo výstupy zařízení s použitím kovových předmětů. Pro připojení zařízení k akumulátoru používejte pouze dodané spojovací kabely.
- Při použití prodlužovacího kabelu musí být průměr kabelu dostatečný pro požadovaný výkon používaný zařízením.
- Zkontrolujte vstupní napětí (230 V~) a zajistěte, že odpovídá napětí elektrické sítě. V opačném případě by mohlo dojít k zabránění využití funkce zařízení.
- Pokaždé se ujistěte, že zařízení není připojeno ke střídavému proudu, když jej připojujete a odpojujete.
- Pokaždé připojte kladnou napájecí svorku (červenou) ke kladnému pólu akumulátoru (který není připojený ke kostře vozidla a je označený P nebo +).
- Poté připojte zápornou svorku (černou) k zápornému pólu baterie (nebo karosérii automobilu), z dosahu palivového potrubí. Následně můžete nabíječku zapojit do vhodné zásuvky ve zdi.
- Po dokončení nabíjení nejdříve vytáhněte nabíječku ze zásuvky. Odpojte zápornou svorku (-) od záporného pólu baterie (nebo karosérie automobilu). Následně odpojte i kladnou
- Během připojování nabíječky ke zdroji napájení se nikdy nedívejte ve směru akumulátoru.

⚠ **Výstraha!**

- Nikdy se nepokoušejte nabíjet poškozený, zamrzlý akumulátor nebo akumulátor, který není dobíjecí.

- Tato nabíječka je vhodné pouze pro uvedené akumulátory (bezúdržbové uzavřené olověné akumulátory s kyselinou (SLA) nebo gelové akumulátory) a nesmí být použita pro nabíjení akumulátorů, které nejsou dobíjecí, akumulátorů NiCd nebo jiných druhů akumulátorů. Nepoužívejte ji k žádným jiným účelům.
- Nepoužívejte nabíječku pro nabíjení akumulátorů se suchými články. Mohly by vybuchnout a způsobit materiální škody na majetku.
- Nepoužívejte zařízení jako zdroj napájení pro elektrické systémy s nízkým napětím.
- Ujistěte se, že jste si přečetli a pochopili návod k použití a všechny bezpečnostní pokyny dodané s akumulátorem určeným pro nabití nebo s vozidlem.
- Zabraňte jakémukoli styku s žíravou kyselinou akumulátoru. Když přijdete do styku s kyselinou akumulátoru, důkladně ji opláchněte pod tekoucí vodou a vyhledejte lékařskou pomoc. V případě styku očí s kyselinou akumulátoru si vypláchněte oči pod tekoucí vodou nejméně po dobu pěti minut a vyhledejte lékařskou pomoc.
- Při každém připojování zařízení k akumulátoru věnujte pozornost dodržení správné polarity.
- Tato nabíječka nebyla navržena pro distribuci elektrické energie pro karavan.
- Tato nabíječka nebyla navržena pro instalaci do vozidla v rámci příslušenství.

RIZIKO výbuchu! Při nabíjení může docházet ke vzniku bublin způsobených uvolňováním plynu. Tento plyn je zápalný a výbušný!

- Nikdy nenabíjejte akumulátor v blízkosti otevřených plamenů nebo na místech, kde může docházet ke vzniku jisker.
- Pokaždé zajistěte dostatečnou ventilaci.
- Spojovací kabely akumulátoru připojujte nebo odpojujte v případě, že nabíječka není připojena ke zdroji střídavého proudu.

PROVOZ

Před nabíjením baterie

- Jestliže musí být baterie vyjmuta z vozidla, odpojte nejdříve její uzemněný přípoj. Zajistěte, aby byly vypnuté všechny spotřebiče ve vozidle.
- Stejně tak zajistěte dostatečné větrání, umožňující rozptýlení jedovatých výparů a plynů.
- Očistěte póly baterie. Jestliže má baterie odnímatelná odvětrávací víčka, naplňte každý článek destilovanou vodou na výrobcem doporučenou výšku hladiny. Články nepřeplňujte.
- Jestliže nemá baterie víčka, dbejte na příslušné pokyny výrobce týkající se nabíjení a maximální doby nabíjení.

Připojení na baterii

Nebezpečí zásahu elektrickým proudem!
Při připojování nabíječky na baterii se nejdříve ujistěte, že není nabíječka připojená na přívod elektrického proudu s napětím 230 V.

- Zajistěte, aby byl prostor kolem baterie během nabíjení dostatečně větraný.
  1. Zajistěte, aby byl přepínač nastavený na požadované napětí:
     - 6 V Low: pomalé nabíjení
     - 12 V Low: pomalé nabíjení
     - 12 V High: rychlé nabíjení
  2. Připojte kladnou svorku (červenou) na kladný pól baterie (značený písmenem P nebo +).
  3. Připojte zápornou svorku (černou) na karosérii vozidla, ve výjimečných případech na záporný pól baterie (značený písmenem N nebo -).
  4. Zajistěte, aby měly obě svorky správný kontakt s odpovídajícími póly baterie.
  5. Zastrčte zástrčku nabíječky do zásuvky se střídavým proudem

Rozsvítí se zelená LED „POWER“ (4).

V případě připojení s nesprávnou polaritou svítí LED kontrolka „Reverse Connection“ červeně, nabíjení nestartuje.

Popis nabíječky

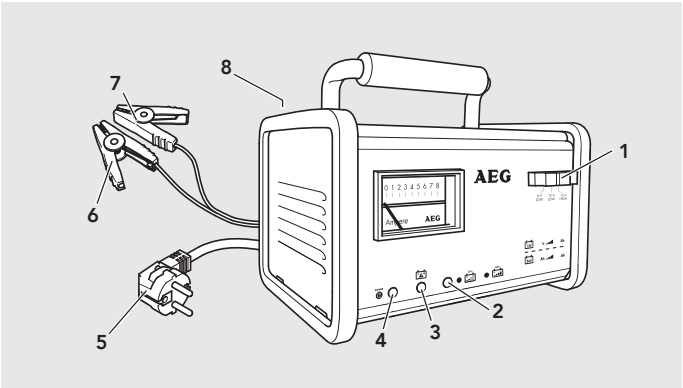

1. Volič druh nabíjení
   6 V Low
   12 V Low
   12 V High
2. LED kontrolka žlutá/zelená, žlutá (6 V / 12 V Charging LED), zelená (12 V Fast Charging Complete LED)
3. LED červená „Reverse Connection“
4. LED nabíjení (zelená)
5. Přívodní kabel se zástrčkou
6. Nabíjecí kabel (-) se svorkou (černá)
7. Nabíjecí kabel (+) se svorkou (červená)
8. Plochá nástrčná pojistka

Start nabíjení
Při správně zapojené nabíječce začíná nabíjení automaticky. Tento proces je signalizován žlutou LED „Zobrazení stavu nabíjení“ (2).
Nabíjení probíhá plně automaticky. Jestliže se změní LED „Zobrazení stavu nabíjení“ (2) ze žluté barvy na zelenou, je baterie úplně nabitá a může se odpojit od nabíječky.

Fáze nabíjení
6 V Low: pomalé nabíjení
Jestliže dosáhne baterie napětí 7,45 V, je úplně nabitá. Následuje udržovací nabíjení s 220 mA.

12 V Low: pomalé nabíjení
Jestliže dosáhne baterie napětí 14,4 V, je úplně nabitá. Následuje udržovací nabíjení s 70 mA.

12 V High: rychlé nabíjení
Jestliže dosáhne baterie napětí mezi 14,5 V a 14,7 V, je úplně nabitá. Jestliže klesne napětí na 13,7 V, startuje udržovací napětí.

Ukončení nabíjení
1. Vytáhněte zástrčku nabíječky ze zásuvky střídavého elektrického proudu.
2. Odpojte zápornou svorku (černou) od karosérie vozidla, ve výjimečných případech od záporného pólu baterie (značený písmenem N nebo -).
3. Odpojte kladnou svorku (červenou) od kladného pólu baterie (značený písmenem P nebo +).

ČIŠTĚNÍ, PÉČE A ÚDRŽBA

Vaší nabíječku můžete udržet řadu let funkční i minimální péčí.

- Po dokončení nabíjení vyčistěte svorky. Aby jste předešli korozi, otřete tekutinu akumulátoru, která eventuálně přišla do styku se svorkami.
- Při uskladnění nabíječky řádně sviňte kabely. Zabráníte tím nechtěnému poškození kabelu i nabíječky.
- Příležitostné čištění nabíječky měkkým hadrem udržuje její povrch lesklý a zabraňuje korozi.
- Nabíječku skladujte na čistém a suchém místě.

⚠ **Pozor!**

Také s výměnou zásuvky nebo napájecího kabelu se obraťte na kvalifikovaný technický personál. Bude tím zaručena a zachována bezpečnost přístroje.

V případě poškození výrobku, pro nutné opravy nebo při jiných problémech se obraťte na prodejnu nebo kvalifikovaného odborníka.

Likvidace

Obal je tvořen neznečišťujícími materiály, které můžete zlikvidovat ve sběrnách recyklovatelného odpadu.

Neodhazujte elektrická zařízení do běžného domovního odpadu! V souladu s Evropskou směrnicí 2012/19/ES pro stará elektrická a elektronická zařízení a na základě harmonizačního národního zákona musí být použitá zařízení sbírána odděleně a zlikvidována s ohledem na životní prostředí. Ohledně možností likvidace vyřazených elektrických zařízení se informujte, prosím, ve vaší komunitě nebo na městské správě.

Servis

Jestliže máte po přečtení tohoto návodu ještě otázky týkající se uvedení do provozu, obsluhy nebo vzniknou neočekávané problémy, obraťte se na Vašeho odborného prodejce.

Výměna pojistky

Před výměnou ploché pojistky nejdříve odpojte napájecí kabel ze sítě a potom svorky akumulátoru. Vyjměte vadnou pojistku (s přerušeným drátkem) a nahraďte ji novou pojistkou se stejným počtem ampérů. Jako náhradní pojistky se používají standardní automobilové pojistky.

Výměnu pojistky provádět bez násilí!

Vadná pojistka nespadá do záruky.

OBSAH

Uvod 74
Určené použitie 74
Dielenská nabíjačka WM 8 a WM 12 na nabíjanie 6 V / 12 V batérií 75
Osah 75
Technické údaje 75
Bezpečnosť 76
Všeobecné bezpečnostné pokyny 76
Bezpečnostné pokyny týkajúce sa nabíjačiek 77
Prevádzka 80
Pripojenie batérie 80
Prehľad o produkte 81
Fázy nabíjania 82
Ukončenie nabíjania 82
Čistenie, starostlivosť a údržba 83
Likvidácia 83
Servis 84
Výmena poistky 84

UVOD

V tomto návode na použitie boli použité tieto symboly

Potreba prečítania návodu na použitie!

Riziko výbuchu!

Dodržujte upozornenia a bezpečnostné pokyny!

Riziko zásahu elektrickým prúdom!

Prístroj používajte iba na miestach chránených pred poveternostnými vplyvmi!

Zlikvidujte obal s ohľadom na životné prostredie!

Poistky!

Určené použitie

Nabíjačka je určená na nabíjanie 6 V / 12 V batérií na jednosmerný prúd (len nabíjateľné, bezúdržbové, zatvorené batérie, olovo-kyselinové batérie (SLA) alebo gélové batérie, zabudované v automobiloch, lodiach, nákladných automobiloch a iných vozidlách.
Tu patria rôzne druhy olovo-kyselinových batérií ako:

- Batérie naplnené kvapalinou / zatvorené batérie (tekutý elektrolyt)
- Bezúdržbové batérie a VRLA batérie (olovo-kyselinové batérie s pretlakovým ventilom)
- Gélové batérie (gélovitý elektrolyt)

Nabíjačka sa môže pomocou svoriek napojiť priamo na batériu.
Nabíjačka nie je určená na nabíjanie iných druhov batérií, nabíjať sa môžu len typy batérií uvedené v návode. Zariadenie je určené výlučne na súkromné použitie. Ak sa zariadenie použije na iný účel, alebo ak sa na ňom vykonajú zmeny, takéto použitie sa nepovažuje za použitie podľa predpisov a môže byť značne nebezpečné. Výrobca neručí za škody vzniknuté v dôsledku nesprávneho použitia zariadenia.

Dielenská nabíjačka WM 8 a WM 12 na nabíjanie 6 V / 12 V batérií

Skôr ako zariadenie začnete používať, sa oboznámte so všetkými jeho funkciami a informujte sa, ako sa má zariadenie správne používať. Pre tento účel si dôsledne prečítajte nasledovný návod na obsluhu. Tento návod si odložte. Ak zariadenie odovzdáte ďalšej osobe, priložte jej aj všetky podklady.

Osah

Obsah balenia skontrolujte ihneď po jeho vybalení. Zariadenie a všetky jeho časti skontrolujte, či nie je nič poškodené. Ak zistíte, že zariadenie alebo jeho časti sú poškodené, nepoužite ho.

- 1 dielenská nabíjačka WM 8 alebo WM 12
- 1 návod na obsluhu

Technické údaje

Model	WM 8	WM 12
Číslo artikla	97008	97009
Max. nabíjací prúd	8 A	12 A
Napätie batérie	6 V / 12 V	6 V / 12 V
Kapacita batérie	6 V 1.5 Ah - 6 Ah 12 V 6 Ah - 80 Ah	6 V 1.5 Ah - 6 Ah 12 V 6 Ah - 120 Ah
Indikácia nabitia	LED	LED
Vstupné napätie	230 V / 50 Hz	230 V / 50 Hz

BEZPEČNOSŤ

Všeobecné bezpečnostné pokyny

Prečítajte si bezpečnostné pokyny a pokyny pre použitie. nedodržanie bezpečnostných pokynov a pokynov pre použitie môže spôsobiť zásah elektrickým prúdom, vznik požiaru a/alebo vážne ublíženie na zdraví. Uschovajte všetky bezpečnostné pokyny a pokyny pre použitie kvôli neskoršiemu nahliadnutiu.

⚠ **Výstražné upozornenie!**

NEBEZPEČENSTVO NEHODY A OHROZENIA ŽIVOTA KOJENCOV A DETÍ !

Nikdy nenechávajte deti bez dozoru s obalovým materiálom. Hrozí nebezpečenstvo zadusenia.

Deťom nedovoľte hrať sa s káblom – nebezpečenstvo ohrozenia života zaškrtením! Deťom nedovoľte hrať sa s konštrukčnými alebo upevňovacími časťami, deti by ich mohli prehltnúť a mohli by sa zadusiť. Toto zariadenie by nemali používať osoby (vrátane detí) s obmedzenými fyzickými, zmyslovými alebo duševnými schopnosťami alebo osoby bez skúseností a/alebo znalostí, ak nie sú pod dozorom osoby zodpovednej za ich bezpečnosť, alebo ak neboli touto osobou poučené o spôsobe použitia zariadenia. Deti musia byť pod dohľadom, aby sa zaručilo, že sa nebudú so zariadením hrať.

Výrobca neponesie žiadnu zodpovednosť za škody spôsobené:

- Nesprávnym pripojením a / alebo použitím.
- Pôsobením vonkajšej sily, poškodením zariadenia a / alebo poškodením častí zariadenia mechanickým nárazom alebo zaťažením.
- Akoukoľvek zmenou vykonanou na zariadení.
- Použitím zariadenia pre účely, ktoré nie sú popísané v tomto návode.
- Následným poškodením v dôsledku neurčeného a / alebo nevhodného použitia a / alebo nabíjaním chybných akumulátorov.
- Vlhkosťou a / alebo nedostatočnou ventiláciou.
- Neautorizovaným otvorením zariadenia. Tieto príčiny majú za následok zrušenie platnosti záruky.

Bezpečnostné pokyny týkajúce sa nabíjačiek

- Udržujte zariadenie mimo dosahu detí. Deti nerozumejú alebo neuvedomujú si možné riziká spojené s manipuláciou s elektrickými zariadeniami. Detí musia byť pod dozorom, aby bolo zabezpečené, že sa s nabíjačkou nehrajú.
- Uistite sa, že zariadenie je uložené na bezpečnom mieste. Chráňte zariadenie pred dažďom a vlhkom. Nedovoľte, aby na zariadenie tiekla alebo kvapkala voda alebo iné tekutiny. Keď voda vnikne do elektrických zariadení, dôjde k zvýšeniu rizika zásahu elektrickým prúdom.
- Uistite sa, že všetky zástrčky a káble sú chránené pred vlhkosťou. Nikdy nepripájajte zariadenie do elektrickej siete mokrými alebo vlhkými rukami.
- Keď je zariadenie pripojené na striedavý prúd, batériových pólov alebo svoriek sa nedotýkajte.
- Odmontujte všetky káble zariadenia z akumulátora skôr, ako budete skúšať riadiť vaše vozidlo.
- Keď zariadenie nepoužívate, vždy ho odpojte od striedavého prúdu.
- Vždy odpájajte zariadenie odpojením napájacieho kábla a nikdy nie odpojením svoriek spojovacieho kábla.
- Keď je potrebné viesť káble ponad steny s ostrými hranami,napríklad kovové steny, použite prázdne rúrky alebo káblové potrubia, aby ste nepoškodili káble. Elektrické káble veďte tak, aby nebolo možné do nich zakopnúť a poškodiť ich.
- Nikdy neklaďte zariadenie na alebo do blízkosti nabíjaného akumulátora. Plyny unikajúce z akumulátora môžu spôsobiť koróziu nabíjačky a poškodiť ju. Umiestnite nabíjačku čo najďalej od akumulátora tak, ako to len kábel pre jednosmerný prúd umožňuje.
- Nezakrývajte zariadenie počas nabíjania.
- Nikdy nepoužívajte kábel pre manipuláciu so zariadením a neťahajte zaň. Poškodené káble zvyšujú riziko zásahu elektrickým prúdom.
- Používajte zariadenie len v prípade, keď sú všetky káble a plášť neporušené.

- Keď sú dodané káble poškodené, je potrebné ich nechať vymeniť kvalifikovanými odborníkmi kvôli zabráneniu rizikám.
- Nikdy nepoužívajte zariadenie, ak predtým spadlo, alebo ak bolo inak poškodené. Odneste ho na kontrolu alebo opravu ku kvalifikovanému elektrikárovi.
- Všetky práce údržby musia byť vykonané kvalifikovanými elektrikármi.
- Zariadenie nikdy nerozoberajte. Chybná montáž môže viesť k zásahu elektrickým prúdom alebo ku vzniku požiaru.
- Nikdy neskratuje obvod zariadenia ani nepripájajte vstupy alebo výstupy zariadenia s použitím kovových predmetov. N a pripojenie zariadenia k akumulátoru používajte len dodané spojovacie káble.
- Pri použití predlžovacieho kábla musí byť priemer kábla dostatočný pre výkon požadovaný používaným zariadením.
- Skontrolujte vstupné napätie (230 V~) a zabezpečte, aby odpovedalo napätiu elektrickej siete. V opačnom prípade by mohlo dôjsť k zabráneniu využitia funkcie zariadenia.
- Keď zariadenie pripájate a odpájate, vždy sa uistite, že zariadenie nie je pripojené k striedavému prúdu.
- Vždy pripájajte kladnú napájaciu svorku (červenú) ku kladnému pólu akumulátora (ktorý nie je pripojený ku kostre vozidla a je označený P alebo +).
- Následne pripojte zápornú svorku (čiernu) k zápornému pólu akumulátora (alebo ku kostre vozidla), v dostatočnej vzdialenosti od palivového potrubia. Potom môžete pripojiť nabíjačku k vhodnej zásuvke elektrickej siete v stene.
- Po dokončení procesu nabíjania ako prvú odpojte nabíjačku z elektrickej siete. Následne odpojte zápornú svorku (-) od akumulátora (alebo kostry vozidla), a potom odpojte kladnú svorku.
- Počas pripájania nabíjačky ku zdroju napájania sa nikdy nepozerajte v smere akumulátora.

⚠ **Výstražné upozornenie!**

- Nikdy sa nepokúšajte nabíjať poškodený, nenabíjateľný alebo zamrznutý akumulátor.

- Táto nabíjačka je vhodná len pre uvedené akumulátory (bezúdržbové uzatvorené olovené akumulátory s kyselinou (SLA) alebo gélové akumulátory a nesmie byť použitá pre nabíjanie nenabíjateľných akumulátorov, akumulátorov NiCd alebo iných druhov akumulátorov. Nepoužívajte ju pre žiadne iné účely.
- Nepoužívajte nabíjačku pre nabíjanie akumulátorov so suchými článkami. Mohli by vybuchnúť a spôsobiť materiálne škody na majetku.
- Nepoužívajte zariadenie ako zdroj napájania pre elektrické systémy s nízkym napätím.
- Uistite sa, že ste si prečítali a pochopili návod na použitie a všetky bezpečnostné pokyny dodané s akumulátorom určeným pre nabitie alebo s vozidlom.
- Zabráňte akémukoľvek styku so žieravou kyselinou akumulátora. Keď prídete do styku s kyselinou akumulátora, dôkladne ju opláchnite pod tečúcou vodou a vyhľadajte lekársku pomoc. V prípade styku očí s kyselinou akumulátora, si opláchnite oči pod tečúcou vodou najmenej po dobu piatich minút a vyhľadajte lekársku pomoc.
- Pri každom pripájaní zariadenia k akumulátoru dodržte správnu polaritu.
- Táto nabíjačka nebola navrhnutá pre distribúciu elektrickej energie v karavane.
- Táto nabíjačka nebola navrhnutá pre inštaláciu do vozidla v rámci príslušenstva.

RIZIKO výbuchu! Pri nabíjaní môže dochádzať ku vzniku bublín spôsobených uvoľňovaním plynu. Tento plyn je zápalný a výbušný!

- otvoreného plameňa alebo na miestach, kde môže dochádzať ku vzniku iskier.
- Vždy zabezpečte dostatočnú ventiláciu.
- Spojovacie káble akumulátora pripájajte alebo odpájajte v prípade, keď nabíjačka nie je pripojená ku zdroju striedavého prúdu.

PREVÁDZKA

Pred nabíjaním batérie

- Ak je batériu pred nabíjaním potrebné vybrať z vozidla, z batérie vždy najskôr odpojte uzemnenú prípojku. Skontrolujte, či sú vo vozidle vypnuté všetky ostatné spotrebiče.
- Zabezpečte dostatočnú aeráciu, aby mohli unikať toxické výpary a plyny.
- Póly batérie musia byť čisté. Ak je batéria vybavená odnímateľným vetracím uzáverom, každý článok batérie naplňte destilovanou vodou po značku vyznačenú výrobcom batérie. Články nepreplňujte.
- Ak batéria nemá uzávery, riaďte sa pokynmi výrobcu batérie vzťahujúcimi sa na nabíjanie batérie a rýchlosť nabíjania.

Pripojenie batérie

Nebezpečenstvo zasiahnutia elektrickým prúdom!
Keď pripájate svorky nabíjačky na batériu. dajte pozor, aby nabíjačka nebola zapojená do siete so striedavým prúdom pod napätím 230 V.

- Zabezpečte, aby bolo okolie počas nabíjania batérie dobre vetrané.
  1. Pred pripojením dajte pozor, aby bol prepínač nastavený na požadované napätie:
     - 6 V Low: pomalé nabíjanie
     - 12 V Low: pomalé nabíjanie
     - 12 V High: rýchle nabíjanie
  2. Kladnú svorku (červená) pripojte na kladný pól batérie (označený písmenom P alebo znamienkom +).
  3. Zápornú svorku (čierna) pripojte na karosériu vozidla, vo výnimočných prípadoch na záporný pól batérie (označený písmenom N alebo znamienkom -).
  4. Uistite sa, či majú obidve svorky dobrý kontakt s príslušnými pólmi.
  5. Zástrčku zapojte do siete so striedavým prúdom.

Svieti zelená LED kontrolka „POWER“ (4).

V prípade nedodržania správnej polarity sa rozsvieti červená LED kontrolka „reverse connection - obrátené pripojenie“, nabíjanie sa nezačne.

Prehľad o produkte

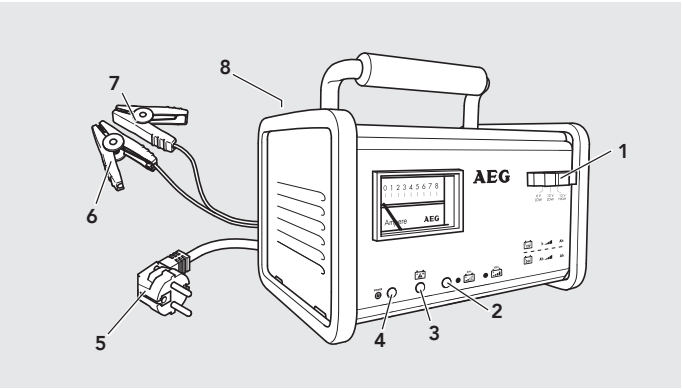

1. Vypínač - spôsob nabíjania
   6 V pomalé nabíjanie
   12 V pomalé nabíjanie
   12 V rýchle nabíjanie
2. LED kontrolka indikujúca stav nabitia žltá/zelená (6 V / 12 V LED kontrolka na kontrolu procesu nabíjania) zelená (LED kontrolka pre 12 V kompletné rýchle nabíjanie)
3. Červená LED kontrolka „reverse connection - obrátené pripojenie“
4. Zelená LED kontrolka „POWER“
5. Sieťový kábel so zástrčkou
6. Nabíjací kábel (-) so svorkou (čierna)
7. Nabíjací kábel (+) so svorkou (červená)
8. Plochá poistka

Spustenie procesu nabíjania
Keď je prístroj správne pripojený, nabíjanie sa spustí automaticky. Toto nabíjanie indikuje žltá LED kontrolka „indikácia stavu nabitia“ (2). Nabíjanie prebieha celkom automaticky. Keď zhasne žltá LED kontrolka „indikácia stavu nabitia“ (2) a rozsvieti sa zelená kontrolka, batéria je úplne nabitá a môže sa odpojiť od nabíjačky.

Fázy nabíjania
6V Low: pomalé nabíjanie
Keď napätie batérie dosiahne 7,45 V, batéria je úplne nabitá. Potom nasleduje udržiavacie nabíjanie 220 mA.

12 V Low: pomalé nabíjanie
Keď napätie batérie dosiahne 14,4 V, batéria je úplne nabitá. Potom nasleduje udržiavacie nabíjanie 70 mA.

12 V High: rýchle nabíjanie
Keď napätie batérie dosiahne hodnoty medzi 14,5 V a 14,7 V, batéria je úplne nabitá. Keď napätie klesne na 13,7 V, zaktivuje sa udržiavacie nabíjanie.

Ukončenie nabíjania
1. Zástrčku vytiahnite zo siete so striedavým prúdom.
2. Z karosérie vozidla odpojte záporný svorku (čierna), vo výnimočných prípadoch zo záporného pólu batérie (označený písmenom N alebo znamienkom -).
3. Kladnú svorku (červená) odpojte z kladného pólu batérie (označený písmenom P alebo znamienkom +).

ČISTENIE, STAROSTLIVOSŤ A ÚDRŽBA

Vaša nabíjačka môže byť udržiavaná vo funkčnom stave, pričom si vyžaduje len minimálnu údržbu.

- Po každom ukončení nabíjacieho procesu vyčistite svorky. Aby ste predišli korózii, utrite každú batériovú tekutinu, ktorá sa môže eventuálne dostať do kontaktu so svorkami.
- Keď prístroj skladujete, dôkladne naviňte kábel. Tým predídete prípadným poškodeniam kábla a prístroja.
- Prístroj občas vyčistite mäkkou handričkou, jeho povrch sa bude lesknúť a pritom nebude korodovať.
- Prístroj skladujte na čistom, suchom mieste.

⚠ **Pozor!**

Na kvalifikovaný technický personál sa obráťte aj pri výmene zásuvky alebo napájacieho kábla. Bude tým zaručená a zachovaná bezpečnosť zariadenia. V prípade poškodenia produktu, potreby vykonania opráv, alebo pri iných problémoch sa obráťte na predajňu, alebo na kvalifikovaný personál.

Likvidácia

Obal je vyrobený z materiálu, ktorý neznečisťuje prostredie a preto ho môžete zlikvidovať v zberniach recyklovateľného odpadu.

Neodhadzujte elektrické zariadenia do bežného domového odpadu! V súlade s Európskou smernicou 2012/19/ES pre staré elektrické a elektronické zariadenia a na základe harmonizačného národného zákona, použité zariadenia usia byť zozbierané oddelene a zlikvidované s ohľadom na životné prostredie. Ohľadne likvidácie vyradených elektrických zariadení sa informujte, prosím, vo svojom okolí alebo na mestskej správe.

Servis

Ak ste si prečítali tento návod na obsluhu a napriek tomu máte otázky týkajúce sa uvedenia prístroja do prevádzky alebo otázky ohľadom obsluhy, alebo sa objavil neočakávaný problém, skontaktujte sa s odborným predajcom.

Výmena poistky

Pred výmenou plochej poistky odpojte zástrčku z elektrickej siete a potom odpojte svorky akumulátora. Vyberte vypálenú poistku (s prerušeným drôtom poistky) a vymeňte ju za inú s rovnakou menovitou hodnotou prúdu. Ako náhradnú poistku môžete použiť štandardnú automobilovú poistku.

Poistku vymeňte zľahka bez použitia sily!

Na chybnú poistku sa nevzťahuje záruka.

SPA SystemPartner GmbH & Co. KG
Benzstr. 1 • D-76185 Karlsruhe

SPA SystemPartner GmbH & Co.
Industriestr. 31 • CH-8112 Otelfingen

SPA Systems s.r.o.
Pod Višňovkou 1661/37 • 140 00 Praha 4 - Krč, CZ

www.aeg-automotive.com

AEG is a registered trademark used under license from AB Electrolux (publ)

Stand der Informationen: 5/2015 • EAN: 4038373970084, 4038373970091

AEG
perfekt in form und funktion