14.01.2016

64227

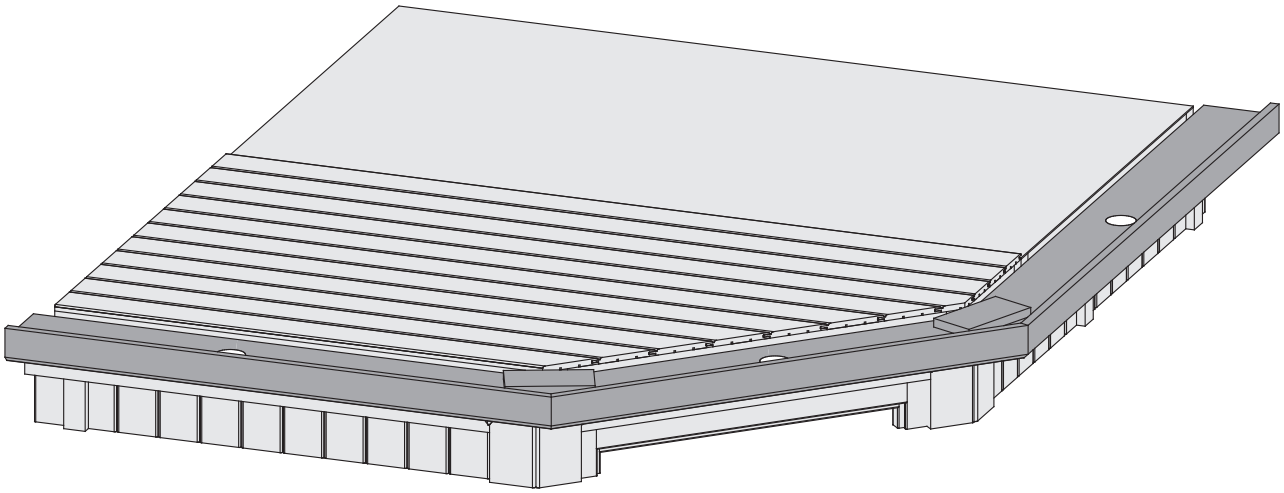

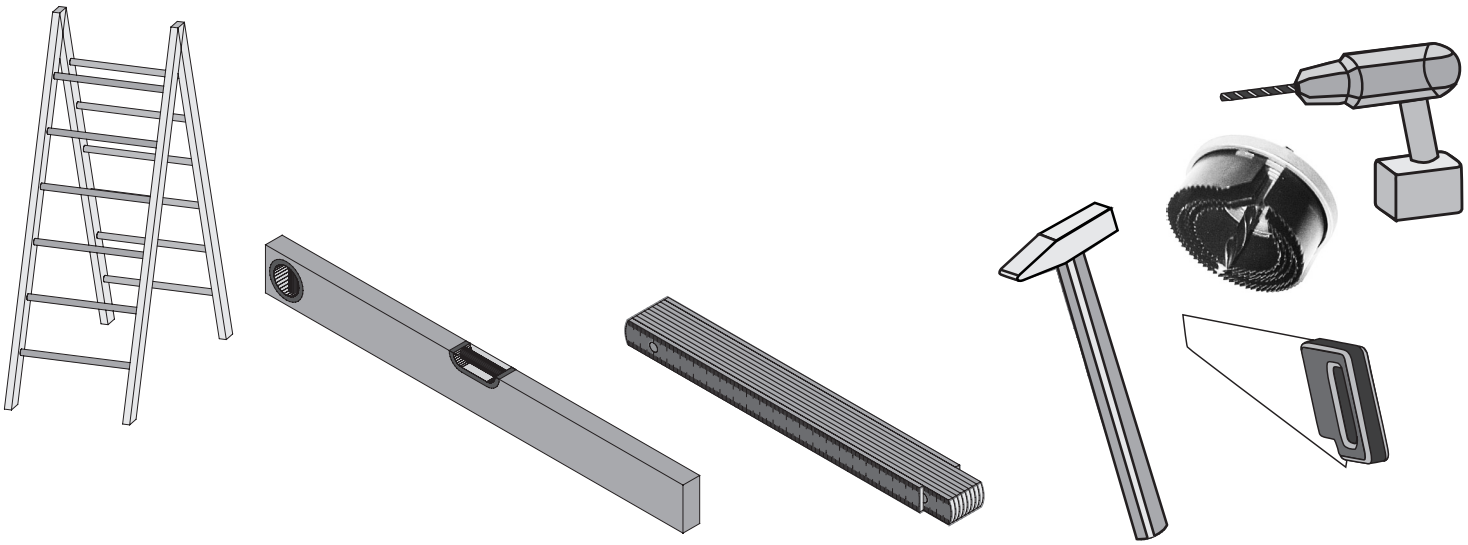

Aufbauanleitung

notice de montage

Building Instructions

montagehandleiding

Instrucciones de construcción

Istruzioni per il montaggio

Montážní návod

Service-Hotline:**+49 421 38693 33**

Vergleichen Sie zuerst die Materialliste mit Ihrem Paketinhalt! Bitte haben Sie Verständnis, dass Beanstandungen nur im nicht aufgebauten Zustand bearbeitet werden können!

Vergelijk eerst de lijst van materialen met de inhoud van uw pakket! Reclamaties kunnen alleen in behandeling worden genomen zolang de onderdelen nog niet zijn gemonteerd!

Commencez par comparer la liste du matériel avec le contenu de votre paquet! Sachez que nous traitons uniquement les réclamations concernant le matériel à l'état non monté!

En primer lugar, compare la lista de material con el contenido del paquete. Rogamos entienda que las reclamaciones sólo pueden ser tramitadas antes de montar el objeto!

First compare the list of materials with your package contents! Please understand that complaints can be processed in the non-built status only!

Confrontate questa distinta materiali prima con il contenuto del pacchetto! Vi preghiamo di comprendere che eventuali reclami possono essere accolti solo prima del montaggio!

Nejprve překontrolujte obsah balení podle materiálového listu! Mějte pochopení pro to, že případnou reklamací se můžeme zabývat pouze tehdy, když díly nebudou smontované! Za pomoci tohoto seznamu můžete jednotlivé díly přiřadit k montážnímu návodu.

64227

1 x		ID 70565

3 x	2 m	ID 73047

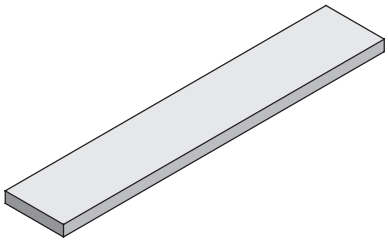

2 x A1	200 x 95 x 18mm	ID 28440

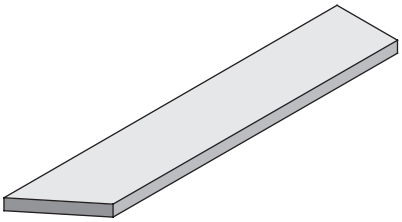

2 x B1	1730 x 140 x 26mm	ID 47476

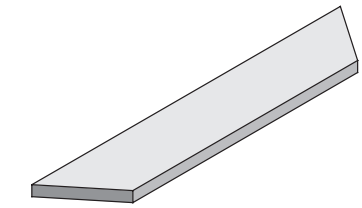

1 x C1	1045 x 140 x 26mm	ID 21117

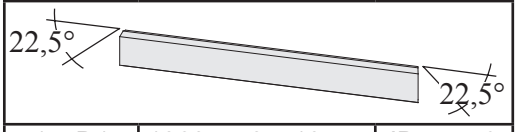

1 x D1	1060 x 58 x 18mm	ID 47473
2 x D2	1790 x 58 x 18mm	ID 64262

50 x	4 x 50mm	ID 3688

20 x	4,5 x 30mm	ID 26115

30 x		ID 26116

01

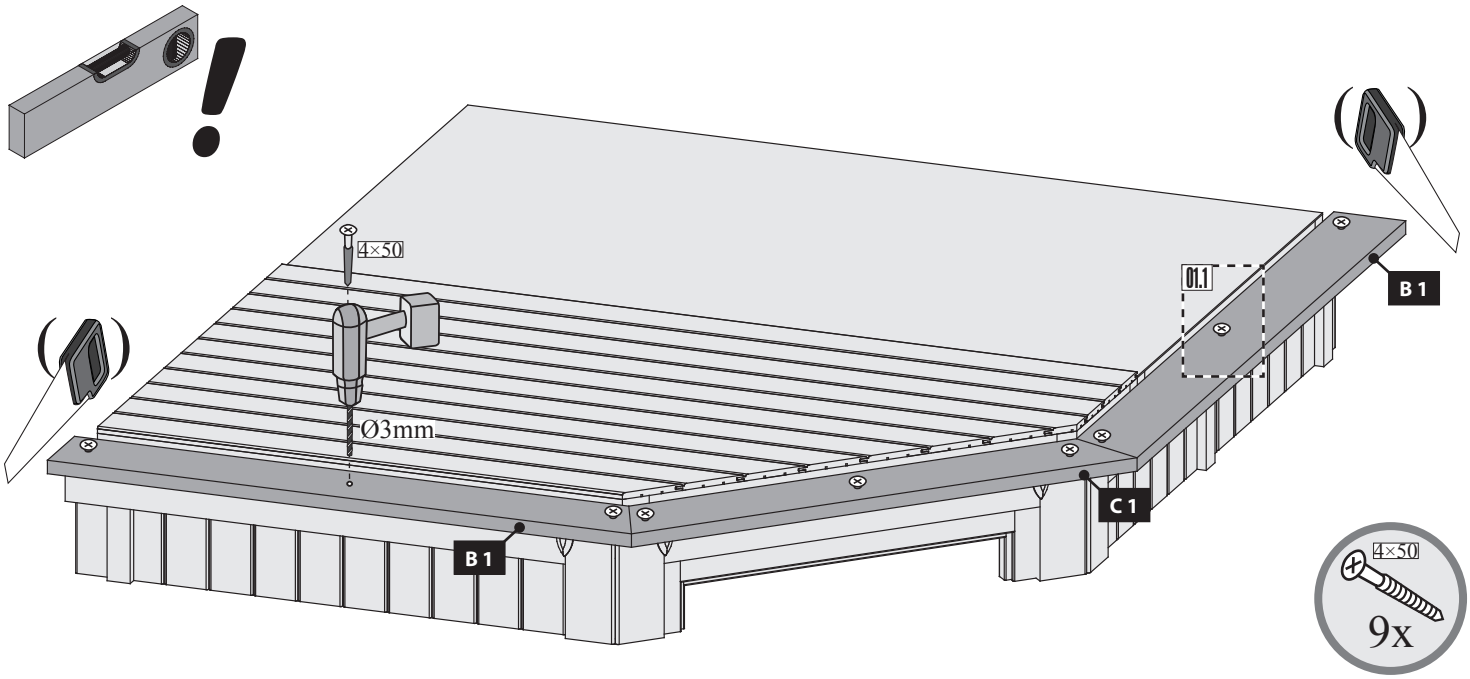
4×50
Ø3mm
01.1
B 1
C 1
B 1
4×50
9x

01.1

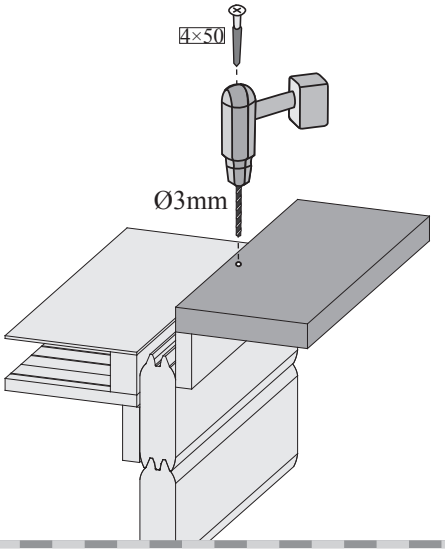
4×50
Ø3mm

02.1

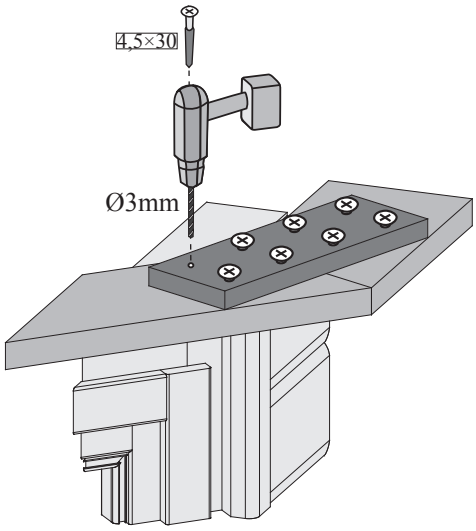
4,5×30
Ø3mm

02

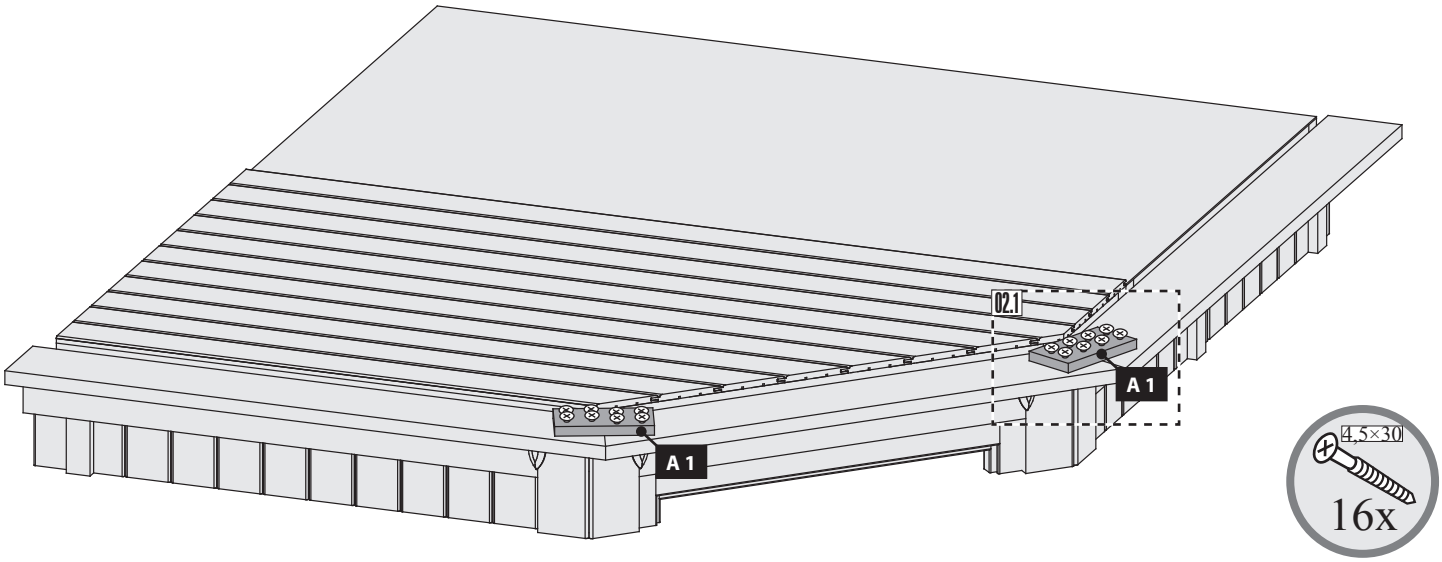
02.1
A 1
A 1
4,5×30
16x

03

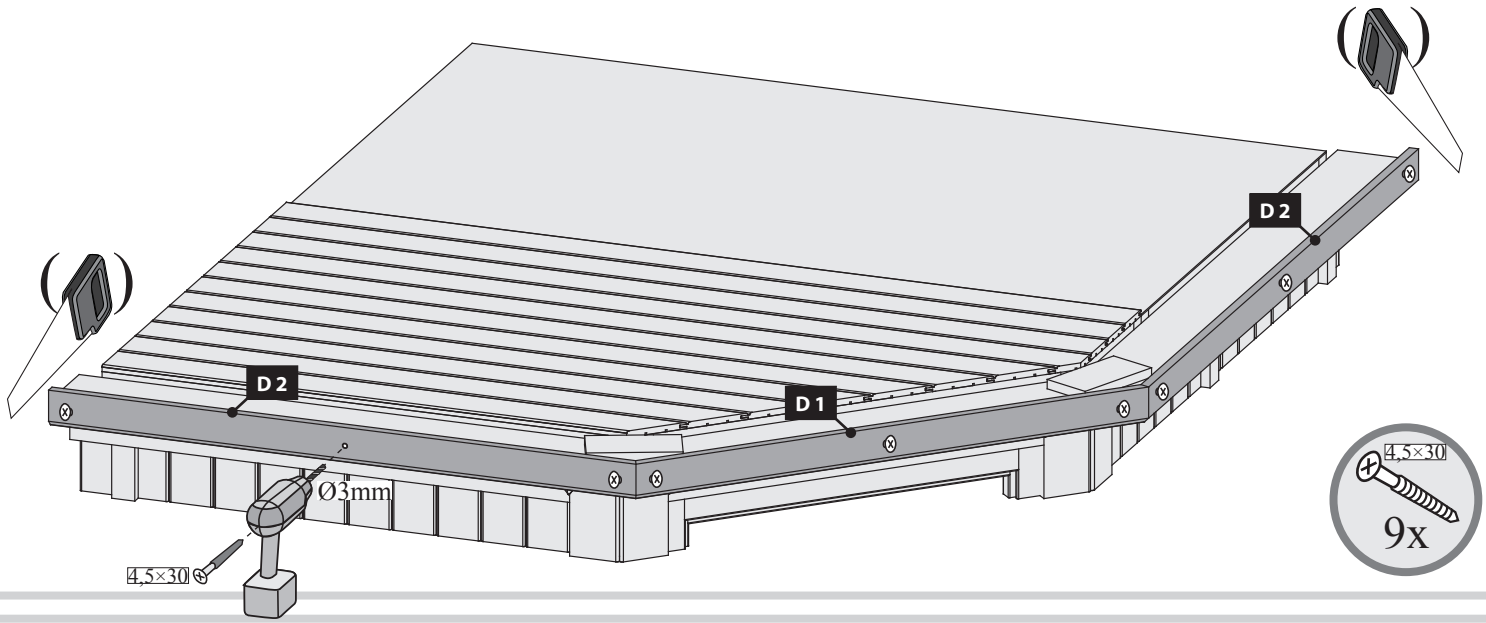

04

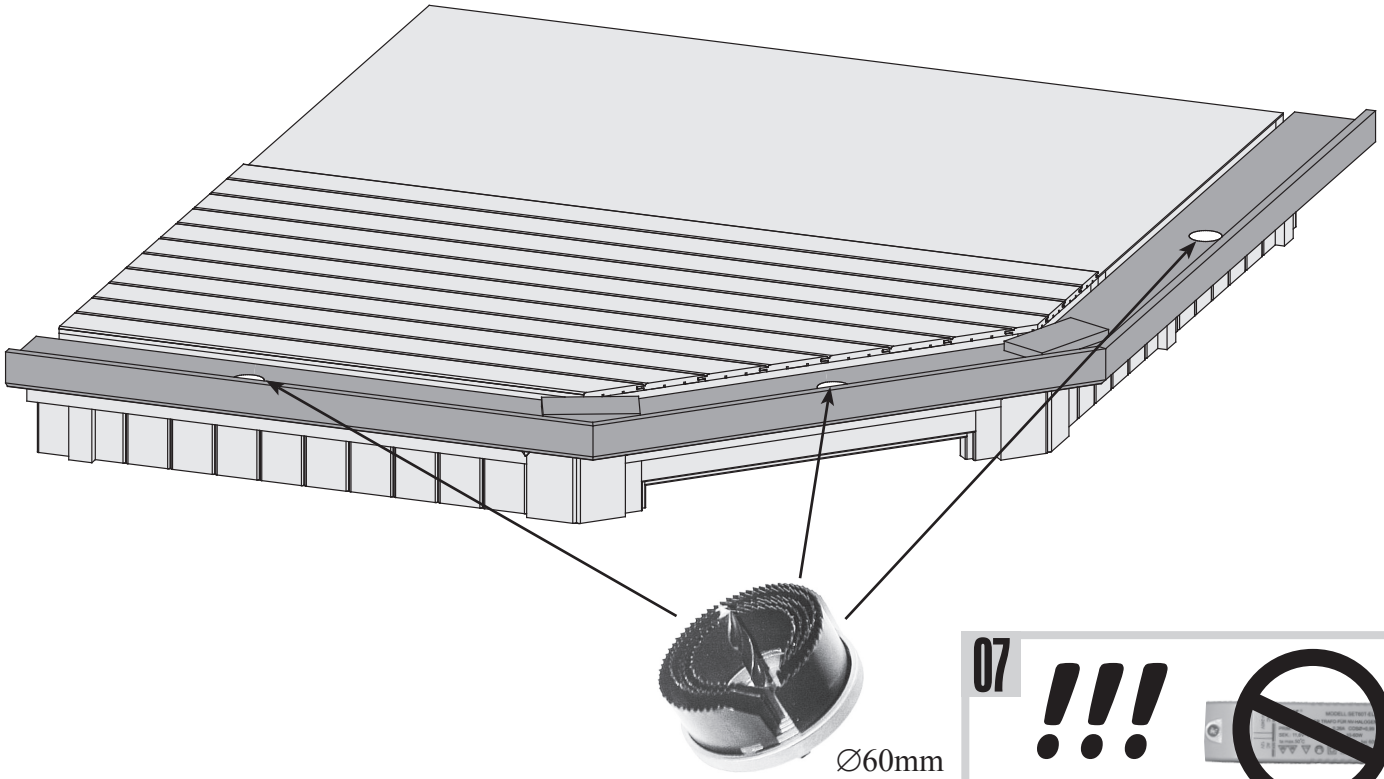

05

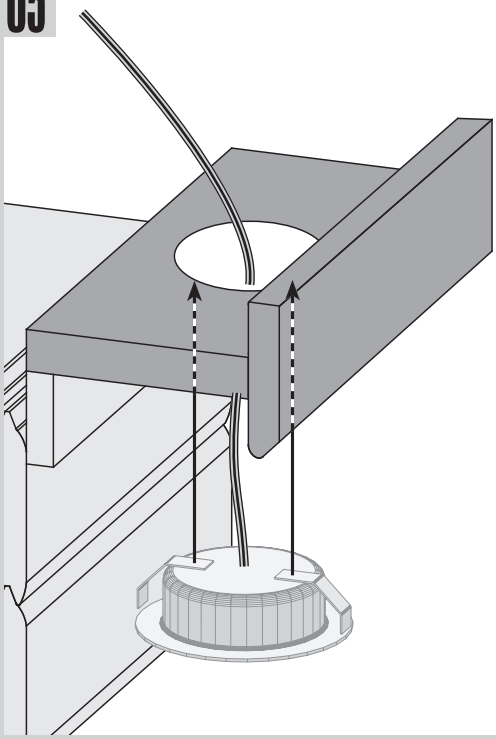

06

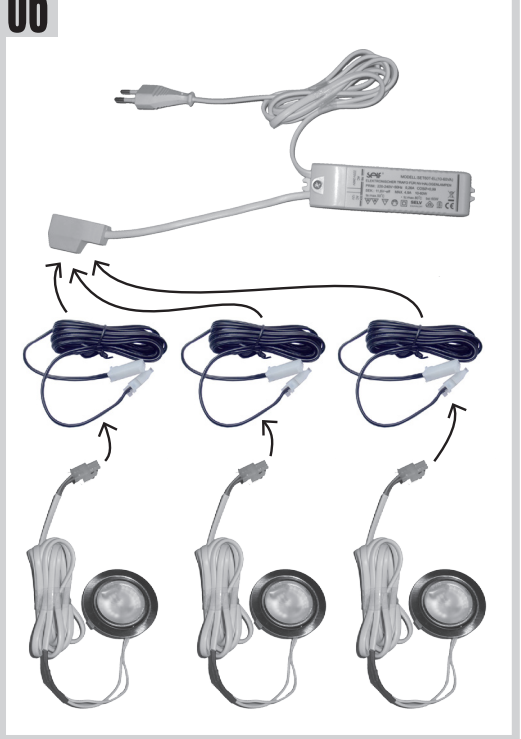

07

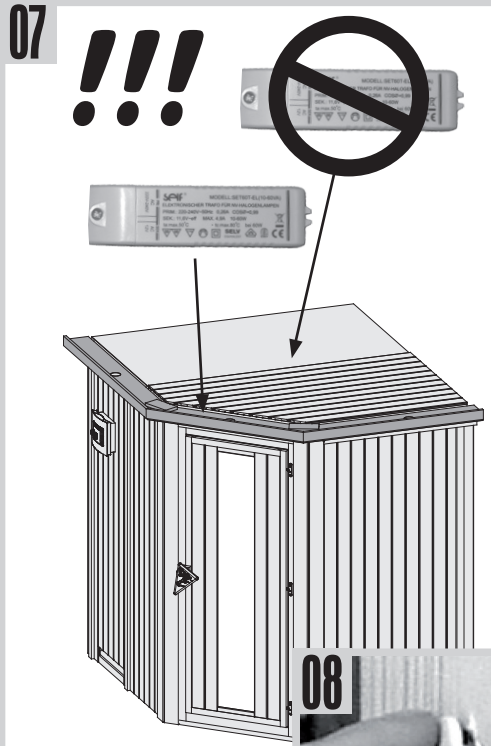

08