26.04.2012

# 53758

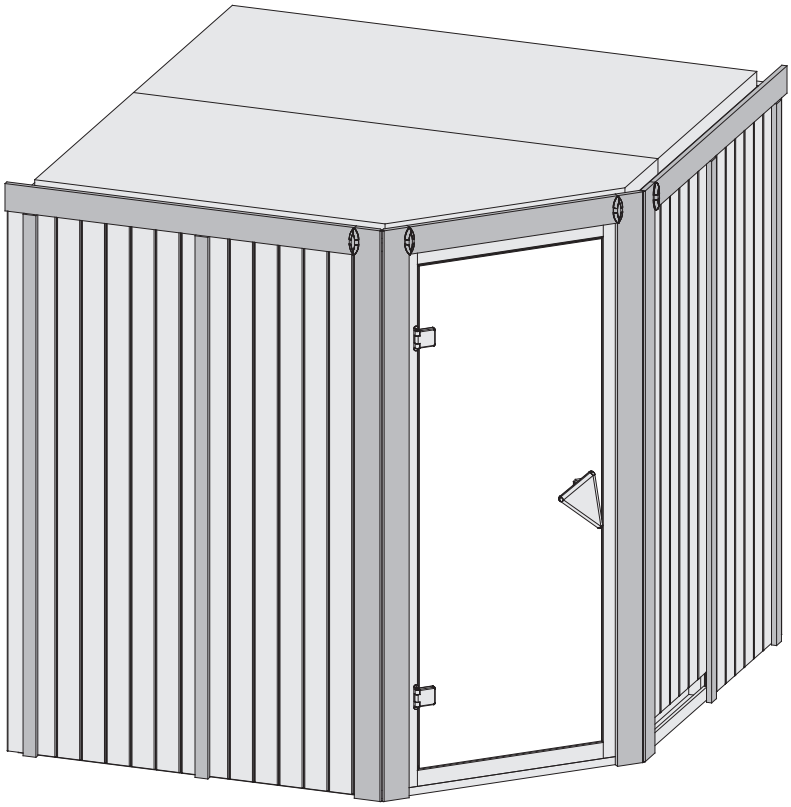

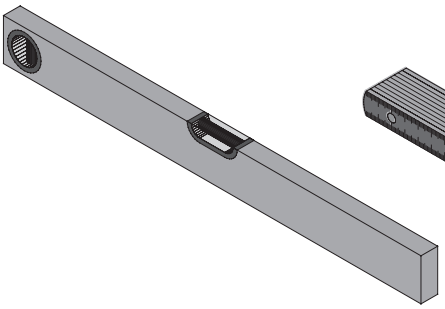

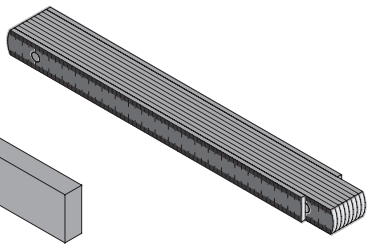

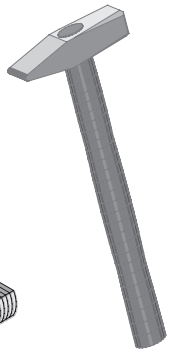

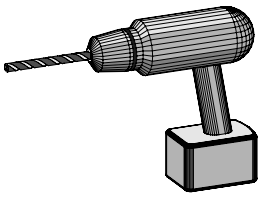

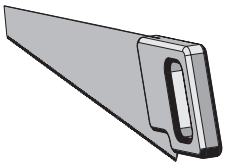

**Aufbauanleitung**

**notice de montage**

**Building Instructions**

**montagehandleiding**

**Instrucciones de construcción**

**Istruzioni per il montaggio**

Service-Hotline:**+49 421 38693 33**

Vergleichen Sie zuerst die Materialliste mit Ihrem Paketinhalt! Bitte haben Sie Verständnis, dass Beanstandungen nur im nicht aufgebauten Zustand bearbeitet werden können!

Vergelijk eerst de lijst van materialen met de inhoud van uw pakket! Reclamaties kunnen alleen in behandeling worden genomen zolang de onderdelen nog niet zijn gemonteerd!

Commencez par comparer la liste du matériel avec le contenu de votre paquet! Sachez que nous traitons uniquement les réclamations concernant le matériel à l'état non monté!

En primer lugar, compare la lista de material con el contenido del paquete. Rogamos entienda que las reclamaciones sólo pueden ser tramitadas antes de montar el objeto!

First compare the list of materials with your package contents! Please understand that complaints can be processed in the non-built status only!

Confrontate questa distinta materiali prima con il contenuto del pacchetto! Vi preghiamo di comprendere che eventuali reclami possono essere accolti solo prima del montaggio!

# 53758

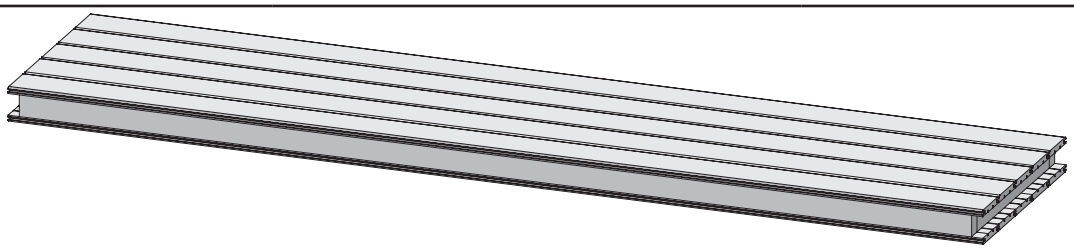

| | | |
|---|---|---|
| 3 x W1 | 1920 x 606 x 68mm | ID 25548 |

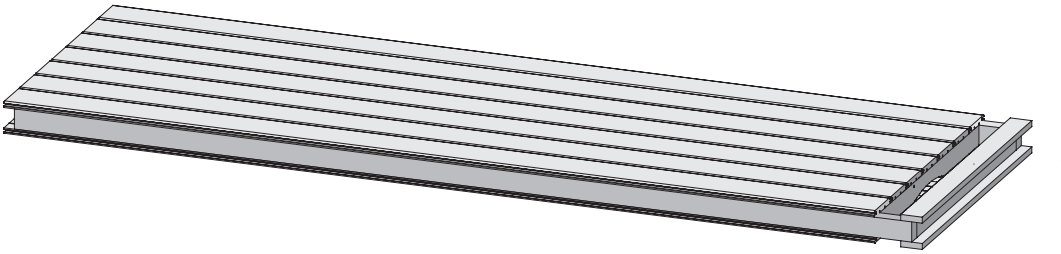

| | | |
|---|---|---|
| 1 x W2 | 1920 x 606 x 68mm | ID 25550 |

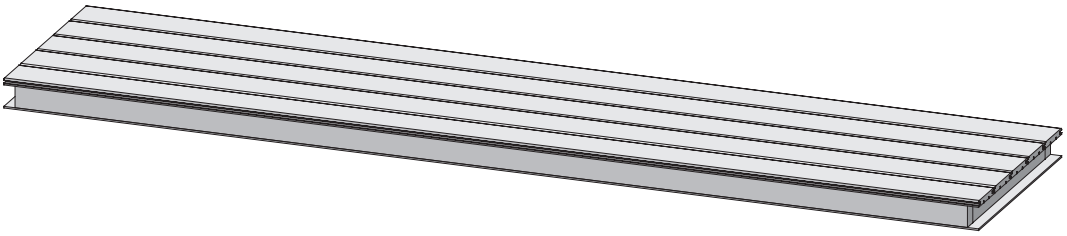

| | | |
|---|---|---|
| 5 x W3 | 1920 x 606 x 57mm | ID 23624 |

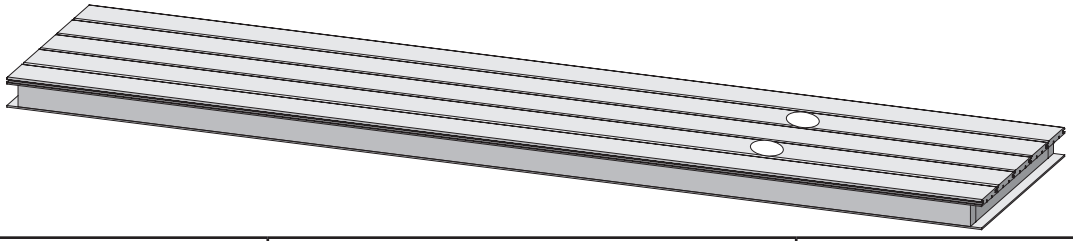

| | | |
|---|---|---|
| 1 x W4 | 1920 x 606 x 57mm | ID 23629 |

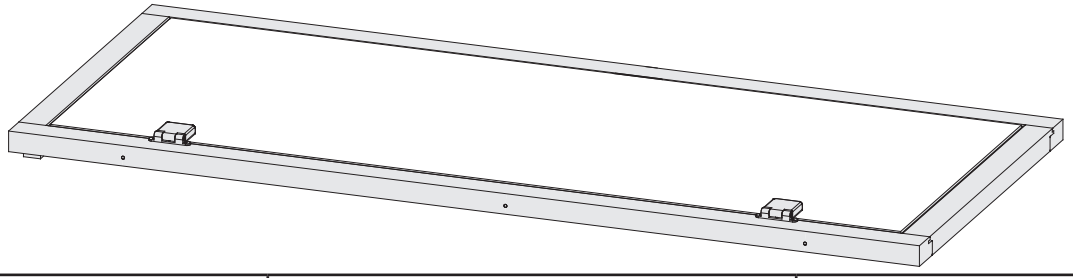

| | | |
|---|---|---|
| 1 x W5 | 1872 x 780 x 42mm | ID 25551 |

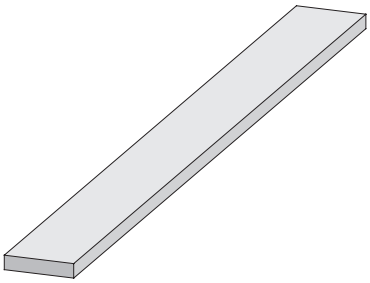

| | | |
|---|---|---|
| 7 x B1 | 1920 x 19 x 3mm | ID 20799 |
| 4 x B2 | 70 x 45 x 18mm | ID 26366 |
| 6 x B3 | 800 x 45 x 18mm | ID 24796 |
| 4 x B4 | 1884 x 45 x 18mm | ID 48037 |
| 4 x B5 | 480 x 95 x 18mm | ID 20930 |
| 4 x B6 | 580 x 95 x 18mm | ID 16708 |
| 1 x B7 | 765 x 95 x 18mm | ID 26357 |
| 2 x B8 | 1605 x 95 x 18mm | ID 22588 |
| 1 x B9 | 300 x 120 x 18mm | ID 22467 |
| 1 x B10 | 450 x 42 x 28mm | ID 25565 |
| 2 x B11 | 590 x 42 x 28mm | ID 26360 |
| 2 x B12 | 1130 x 42 x 28mm | ID 26361 |
| 1 x B13 | 1759 x 42 x 28mm | ID 24133 |
| 2 x B14 | 1925 x 42 x 28mm | ID 26382 |
| 1 x B15 | 1815 x 42 x 28mm | ID 24098 |
| 2 x B16 | 1841 x 42 x 28mm | ID 26376 |
| 3 x B17 | 1874 x 52 x 52mm | ID 26165 |

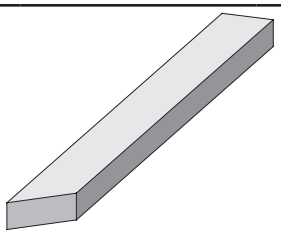

| | | |
|---|---|---|
| 1 x C1 | 1181 x 42 x 28mm | ID 56627 |
| 1 x C2 | 1209 x 42 x 28mm | ID 56626 |
| 2 x C3 | 1247 x 42 x 28mm | ID 25740 |
| 2 x C4 | 1292 x 42 x 28mm | ID 56306 |

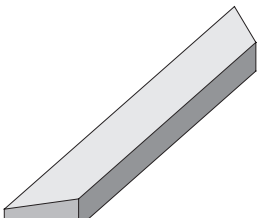

| | | |
|---|---|---|
| 1 x D1 | 859 x 42 x 28mm | ID 56308 |
| 2 x D2 | 896 x 42 x 28mm | ID 56307 |

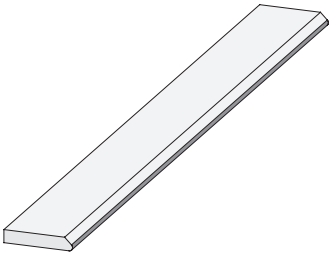

| | | |
|---|---|---|
| 2 x G1 | 1884 x 45 x 17mm | ID 48521 |
| 4 x G2 | 1980 x 95 x 17mm | ID 48540 |

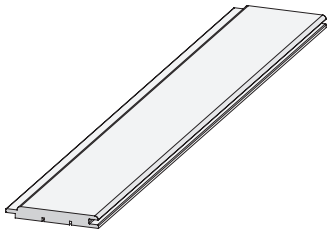

| | | |
|---|---|---|
| 2 x E1 | 1920 x 97 x 12mm | ID 22863 |

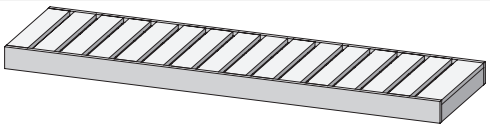

| | | |
|---|---|---|
| 1 x L1 | 1260 x 450 x 90mm | ID 44612 |
| 2 x L2 | 1810 x 550 x 90mm | ID 21767 |

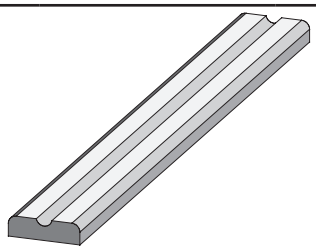

| | | |
|---|---|---|
| 1 x L3 | 1260 x 90 x 22mm | ID 56629 |
| 1 x L4 | 1360 x 90 x 22mm | ID 56628 |
| 1 x L5 | 1810 x 90 x 22mm | ID 26112 |

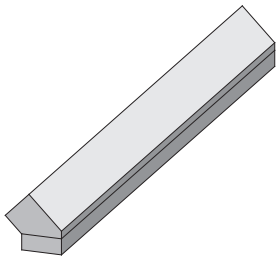

| | | |
|---|---|---|
| 2 x K1 | 1874 x 76 x 38mm | ID 43464 |

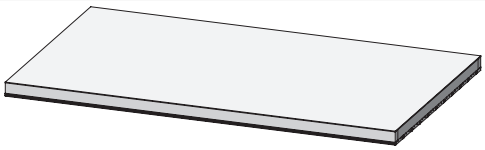

| | | |
|---|---|---|
| 1 x M1 | 1839 x 918 x 57mm | ID 45230 |

| | | |
|---|---|---|
| 1 x M2 | 1839 x 918 x 68mm | ID 52839 |

| | | |
|---|---|---|
| 1 x | 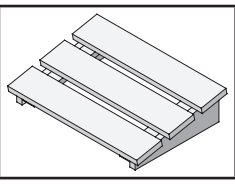 | ID 25545 |
| 4 x T1 | 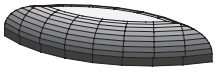 | ID 26272 |
| 20 x |  | ID 14005 |

| | | |
|---|---|---|
| 50 x | 4 x 30mm | ID 3686 |
| 70 x | 4 x 50mm | ID 3688 |
| 50 x | 4 x 70mm | ID 3689 |
| 50 x | 4,5 x 80mm | ID 9204 |
| 20 x | 6 x 60mm | ID 14014 |

| | | |
|---|---|---|
| | | |
| 120 x | 4,5 x 40mm | ID 26285 |

| | | |
|---|---|---|
| 6 x S1 | 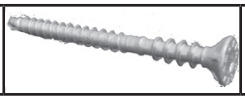 | ID 14266 |

| | | |
|---|---|---|
| 120 x S2 | | ID 26116 |

| | | |
|---|---|---|
| 10 m | 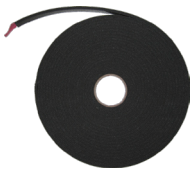 | ID 14025 |

| | | |
|---|---|---|
| 2 x | 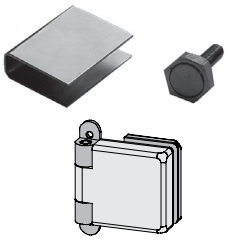 | ID 26496 |

| | | |
|---|---|---|
| 1 x | 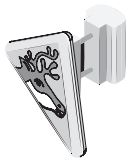 | ID 26114 |

| | | |
|---|---|---|
| 3 x S2 | 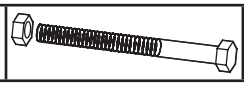 | ID 42172 |

| | | |
|---|---|---|
| 2 x | 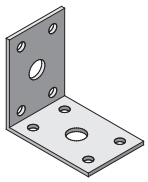 | ID 21292 |

| | | |
|---|---|---|
| 1 x | 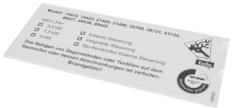 | ID 49867 |

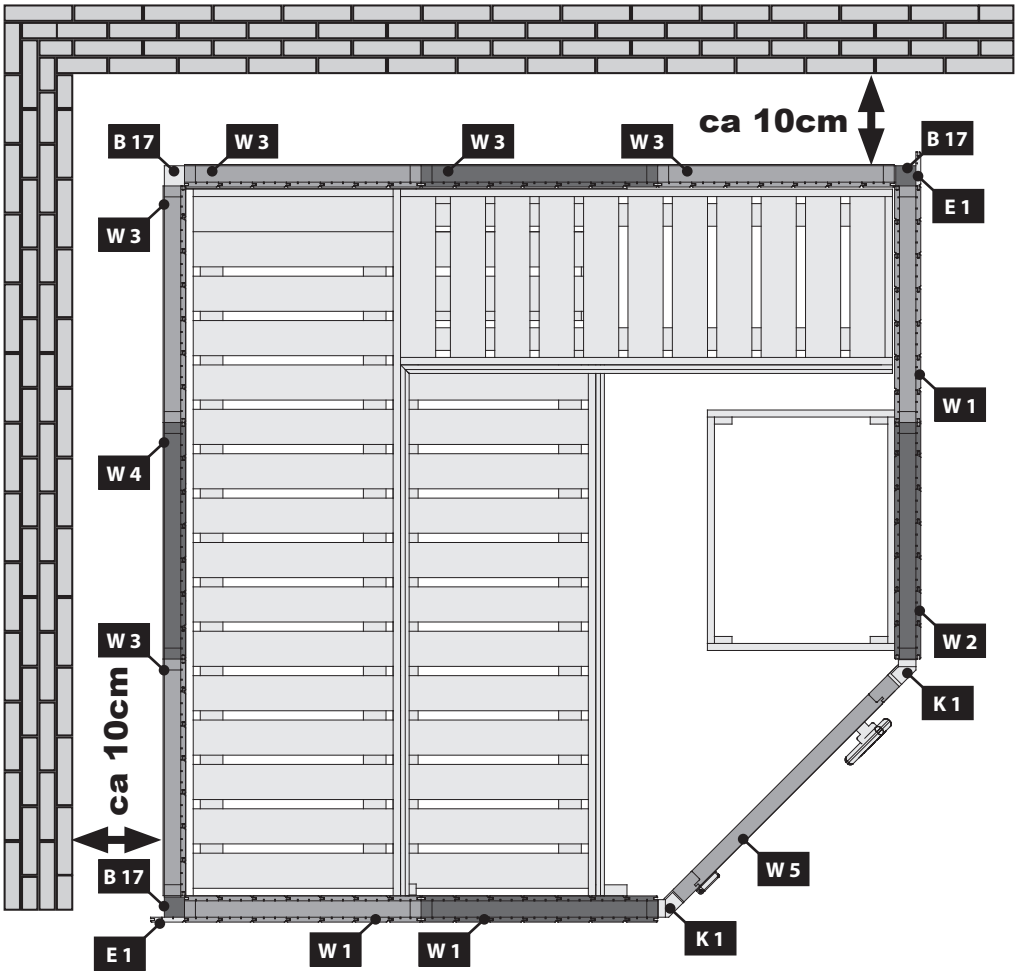
ca 10cm
B 17
W 3
W 3
W 3
B 17
E 1
W 3
W 1
W 4
W 3
W 2
ca 10cm
K 1
W 5
B 17
E 1
W 1
W 1
K 1

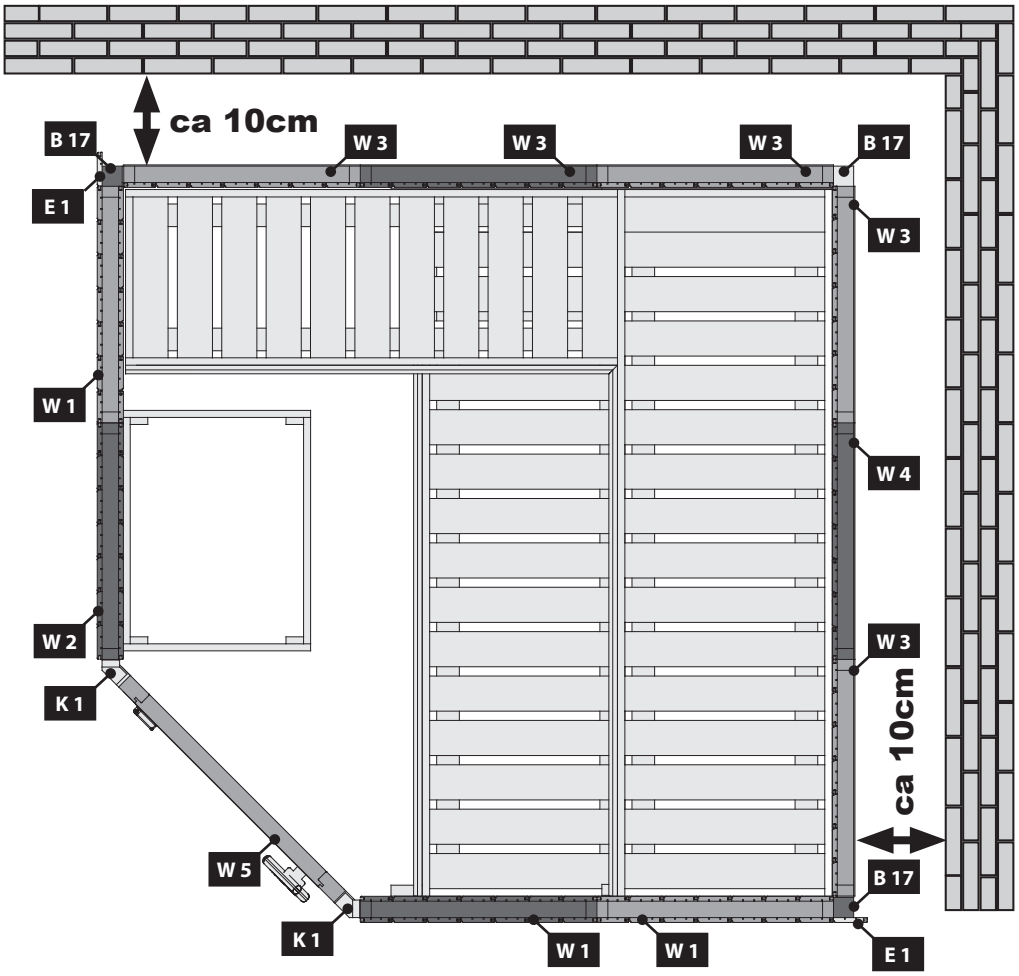
ca 10cm
B 17
W 3
W 3
W 3
B 17
E 1
W 3
W 1
W 4
W 2
W 3
K 1
ca 10cm
W 5
B 17
K 1
W 1
W 1
E 1

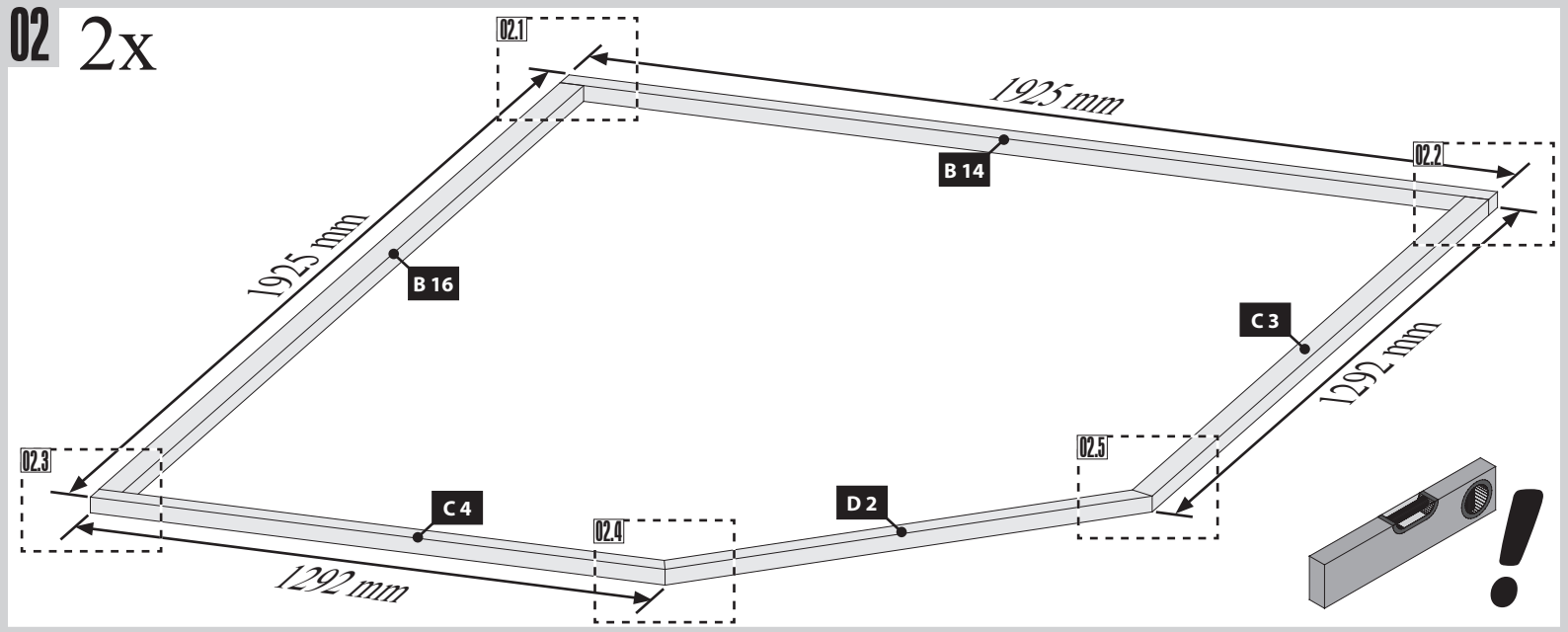
02
2x
02.1
1925 mm
B 14
02.2
1925 mm
B 16
C 3
1292 mm
02.3
02.5
C 4
D 2
02.4
1292 mm

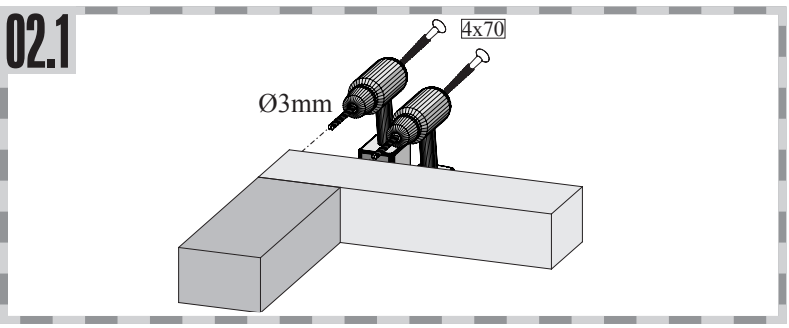
02.1
4x70
Ø3mm

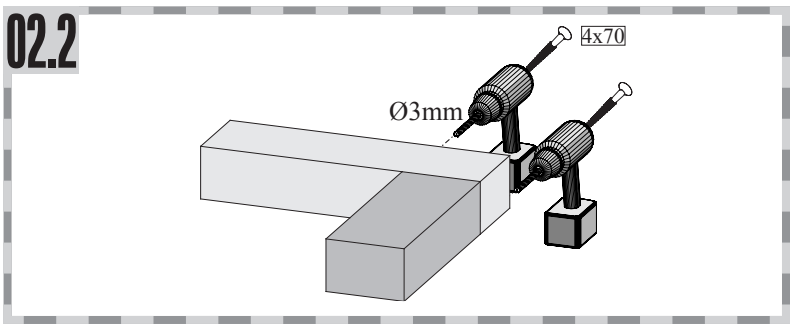
02.2
4x70
Ø3mm

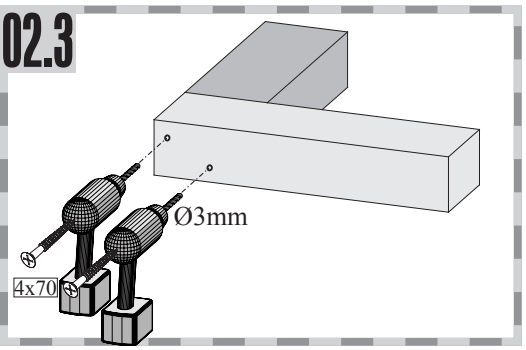
02.3
Ø3mm
4x70

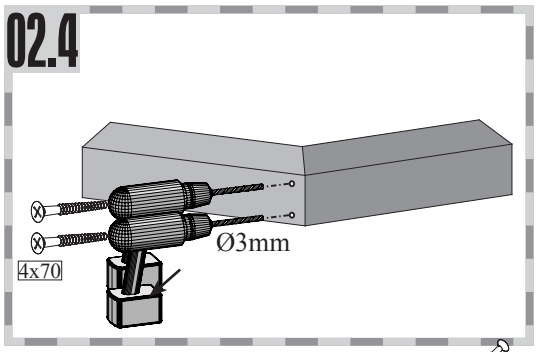
02.4
Ø3mm
4x70

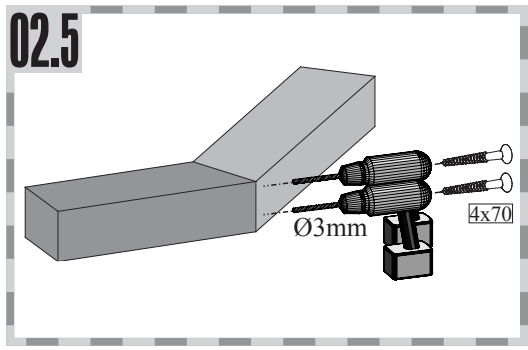
02.5
Ø3mm
4x70

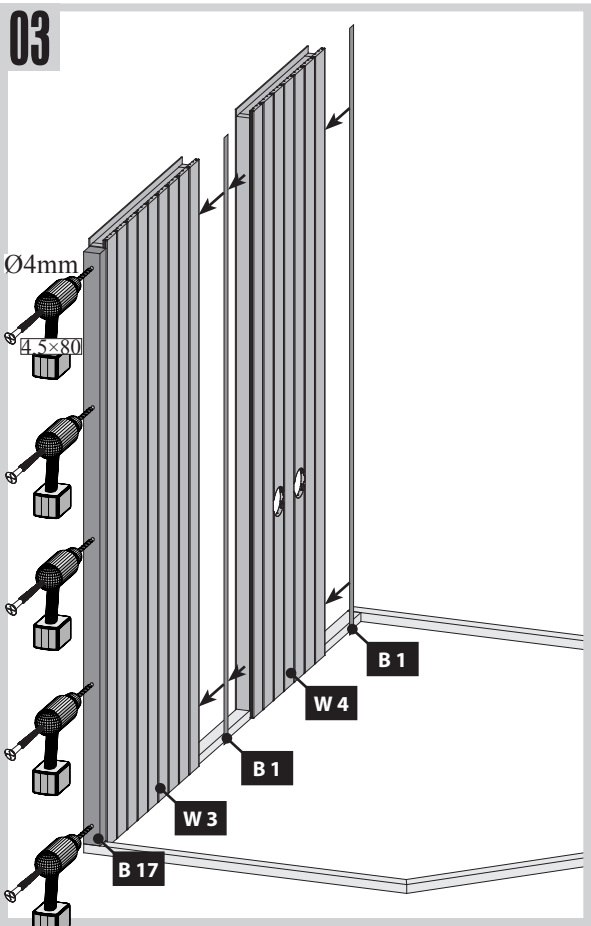
03
Ø4mm
4,5×80
B 1
W 4
B 1
W 3
B 17

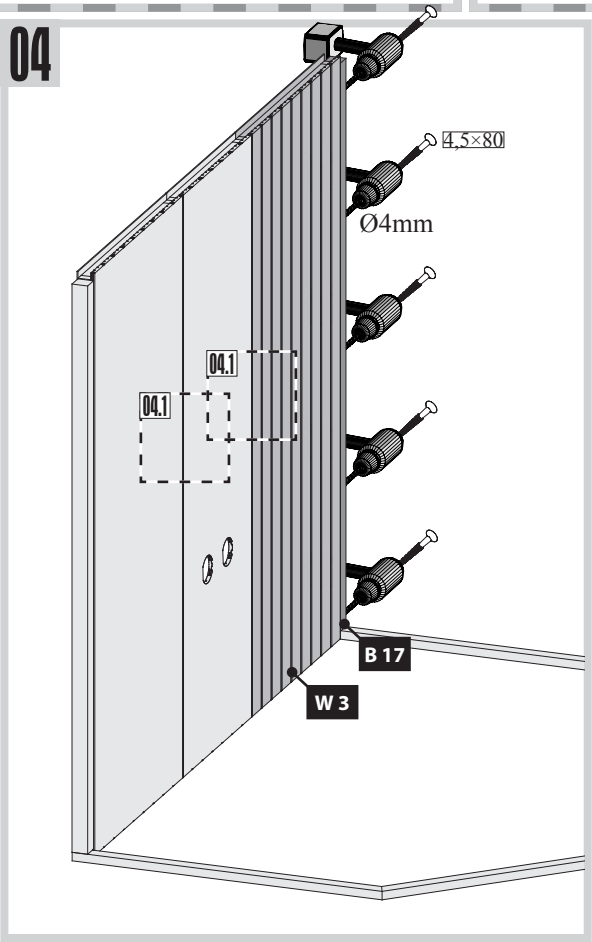
04
4,5×80
Ø4mm
04.1
04.1
B 17
W 3

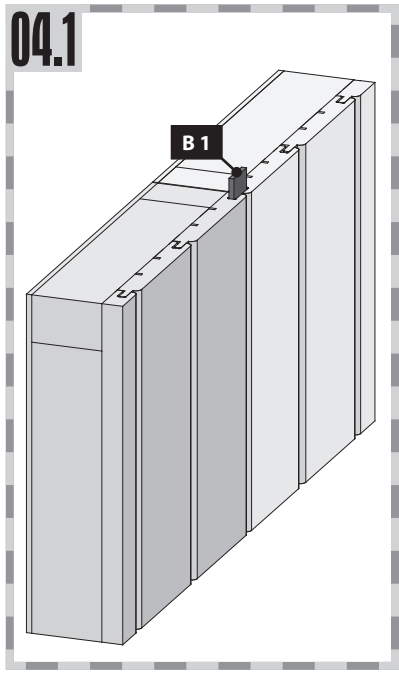
04.1
B 1

## 05

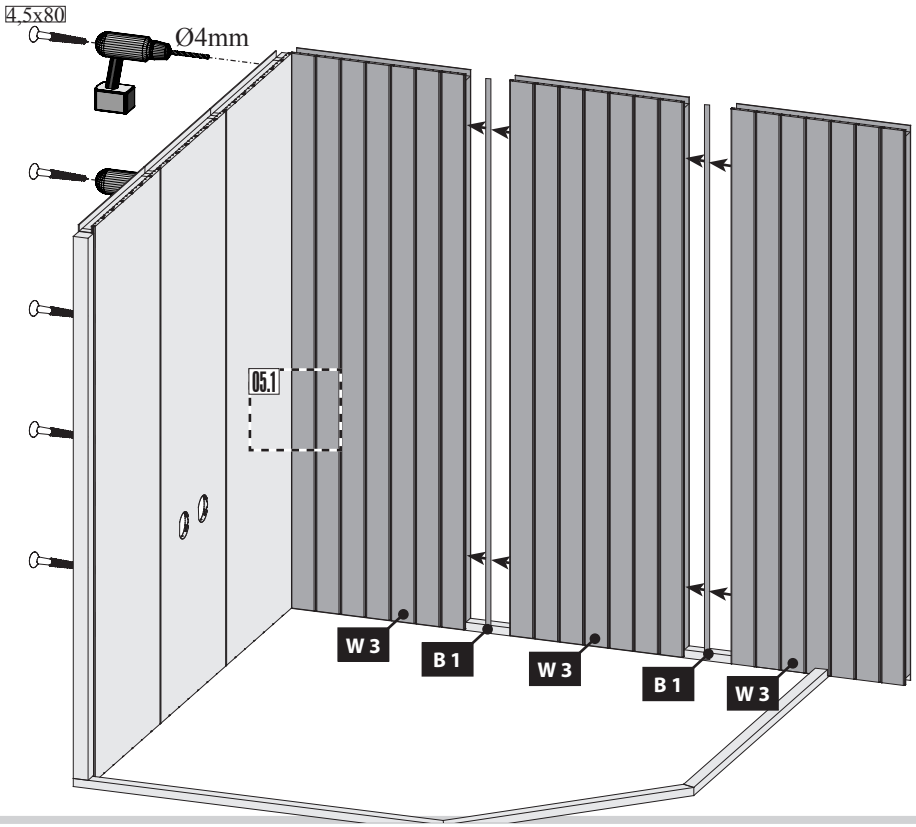


## 05.1

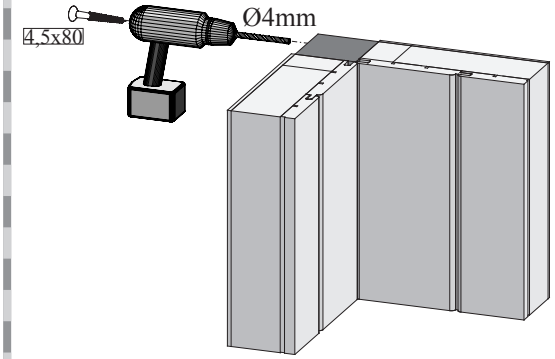


## 06.1

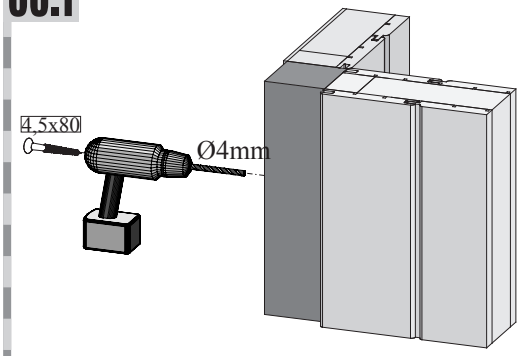


## 06

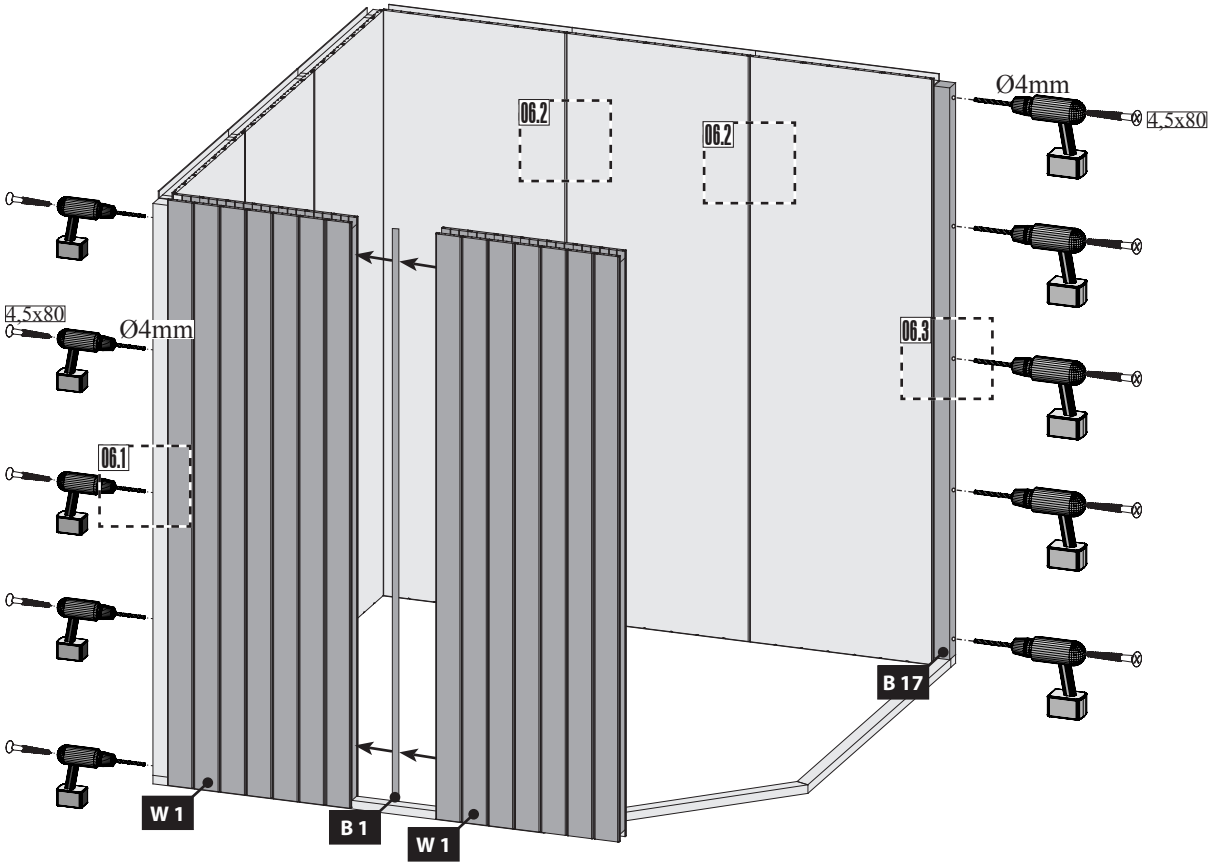


## 06.2

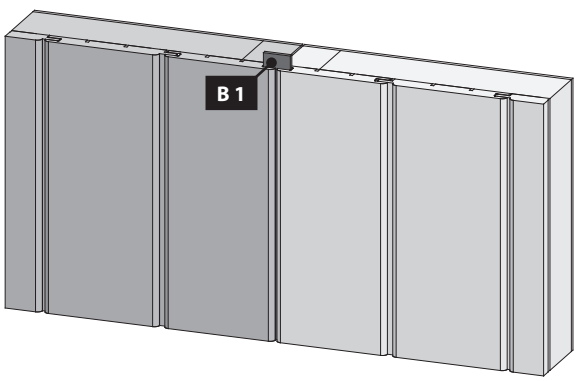


## 06.3

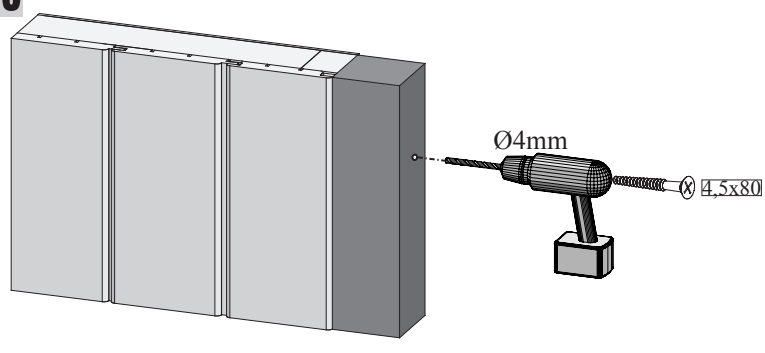

07

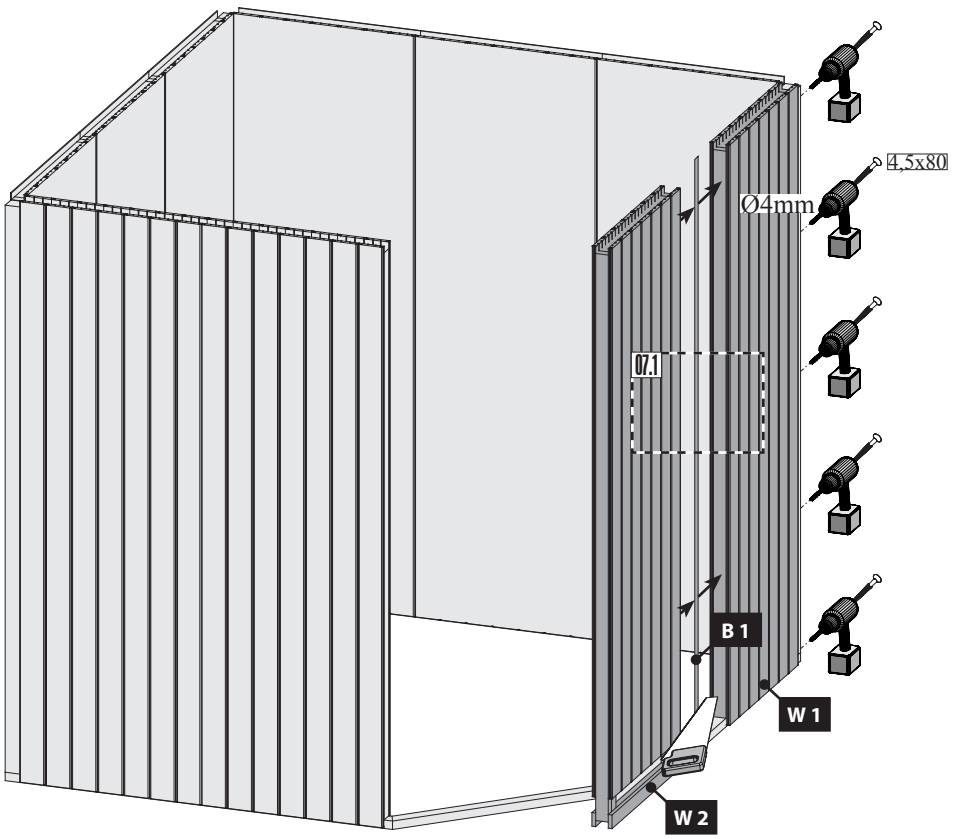


07.1

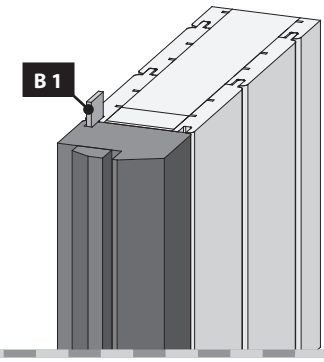


08.1

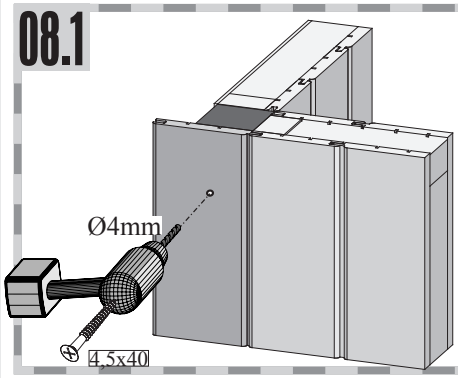


08.2

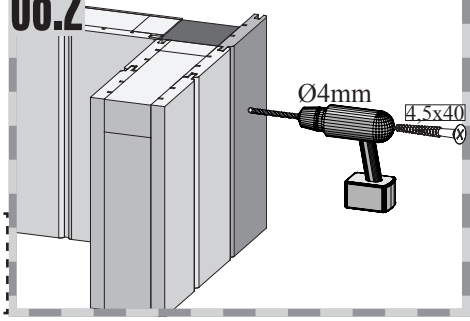


08

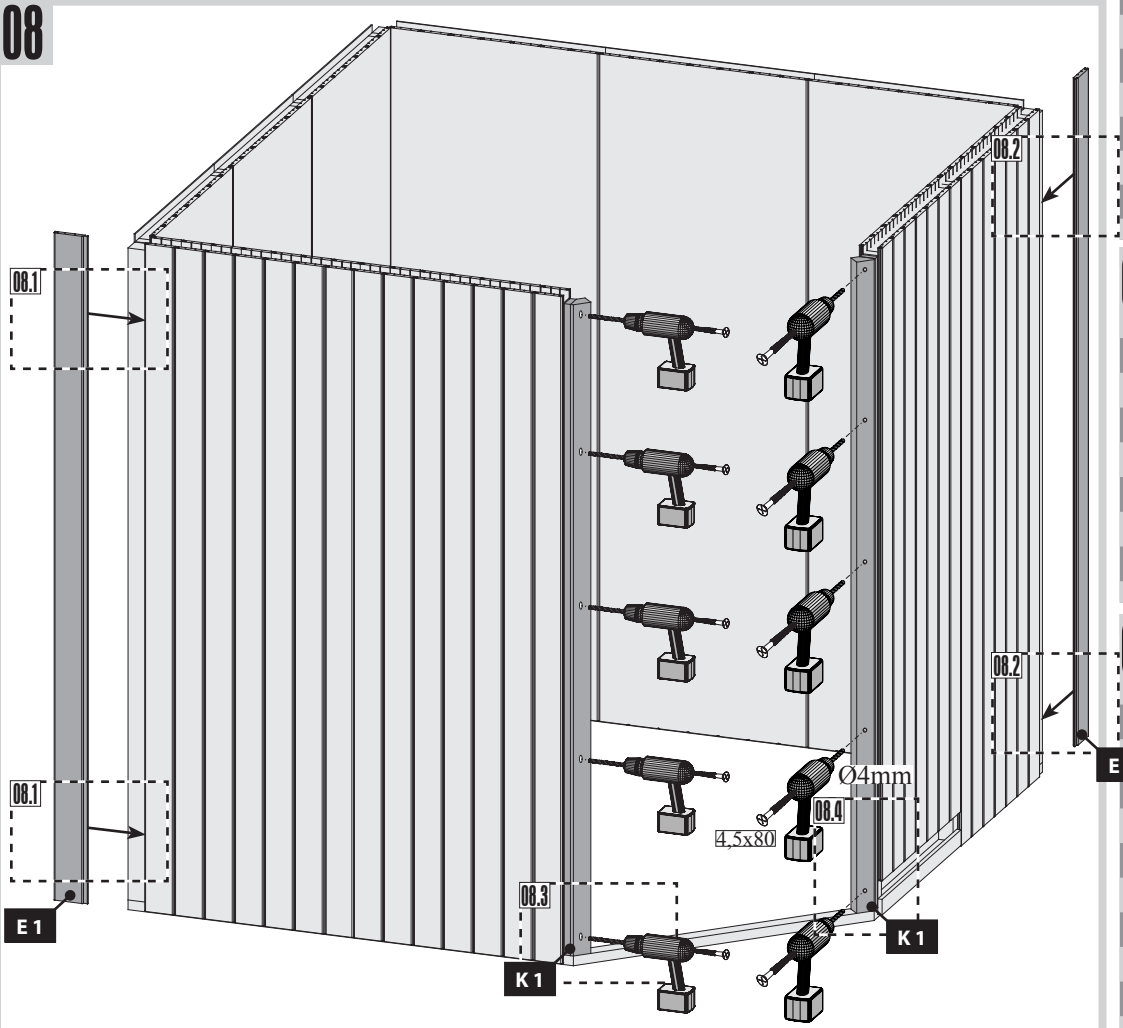


08.3

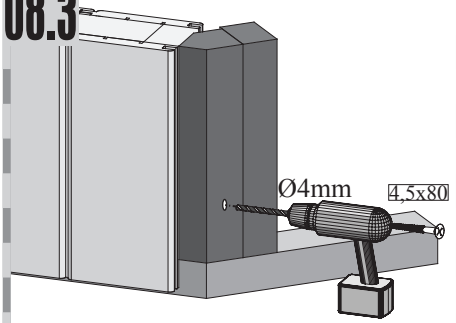


08.4

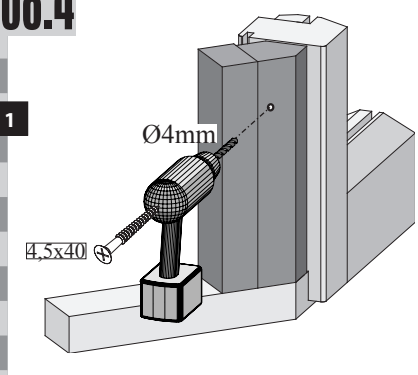

Einbau Glastür | Installation of glass door | Montaje de la puerta de cristal

Montage porte en verre | Montage van de glazen deur | Installazione portello di vetro

!!! 01 – 03 !!!

09

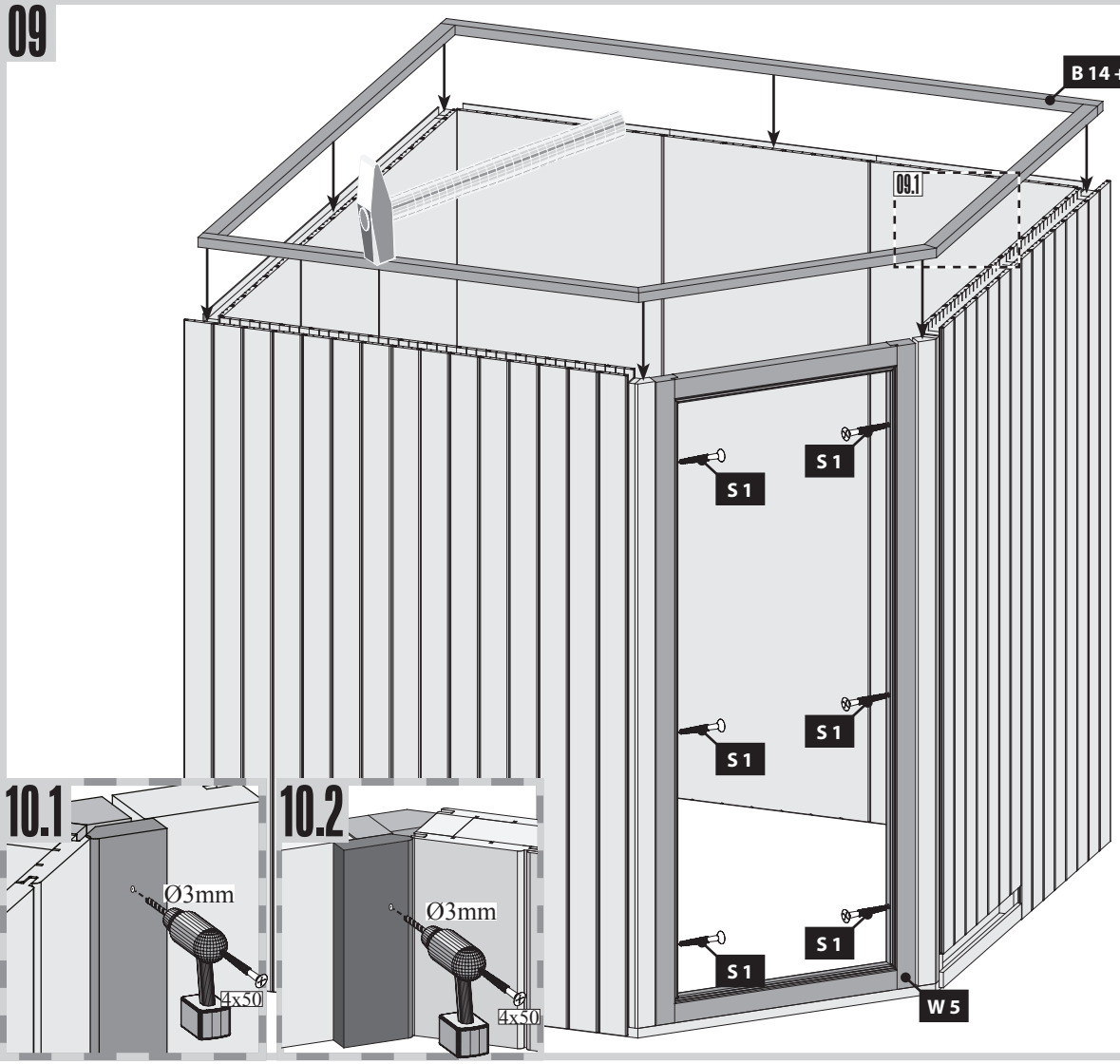


09.1

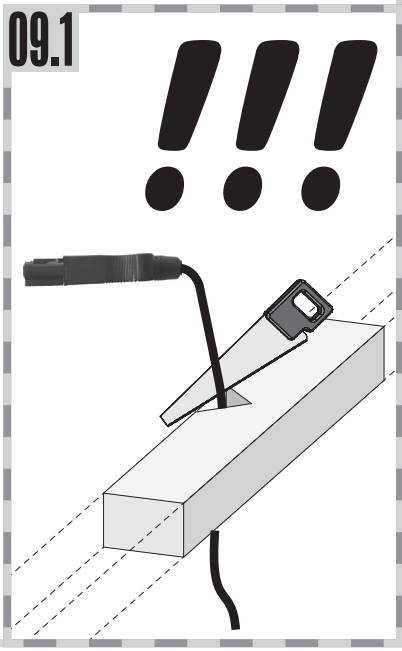


10.1




10.2




10

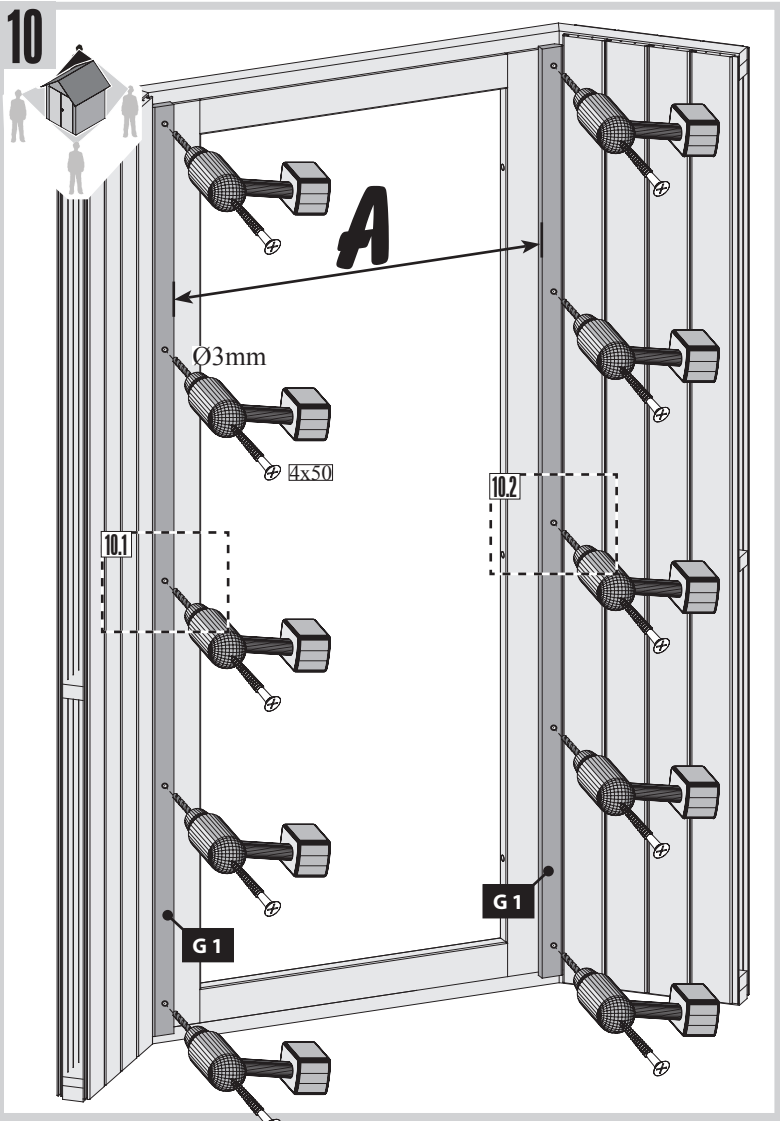


11

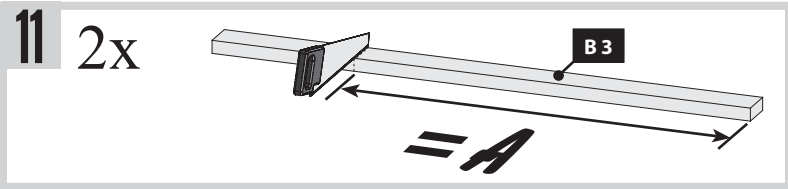


12

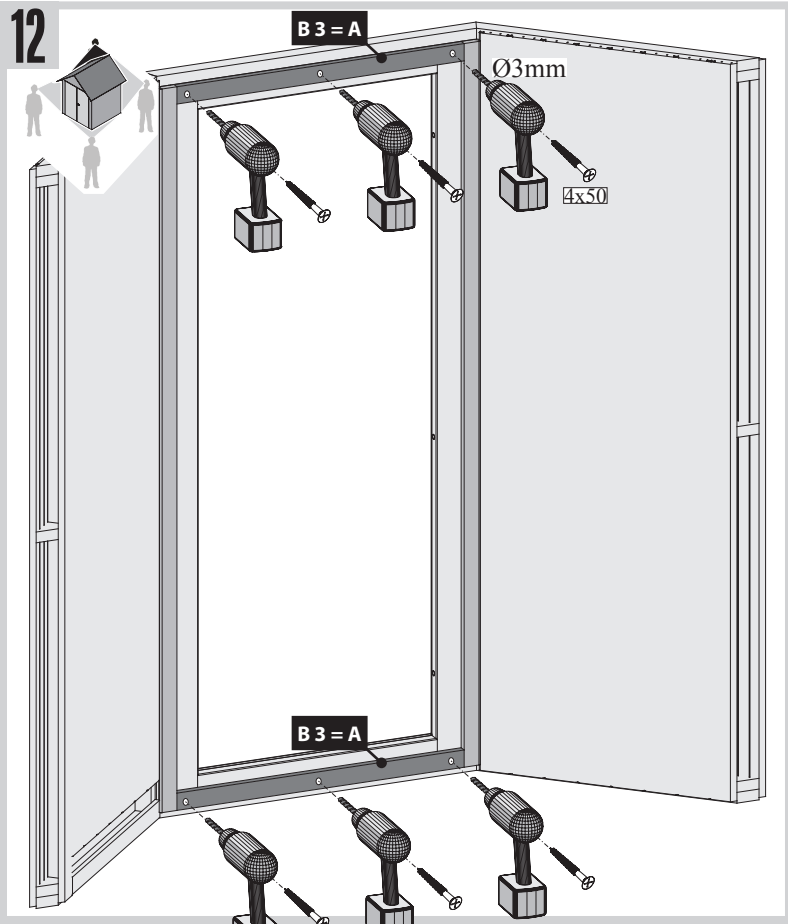

13

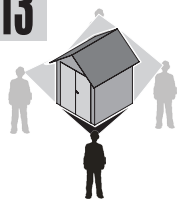

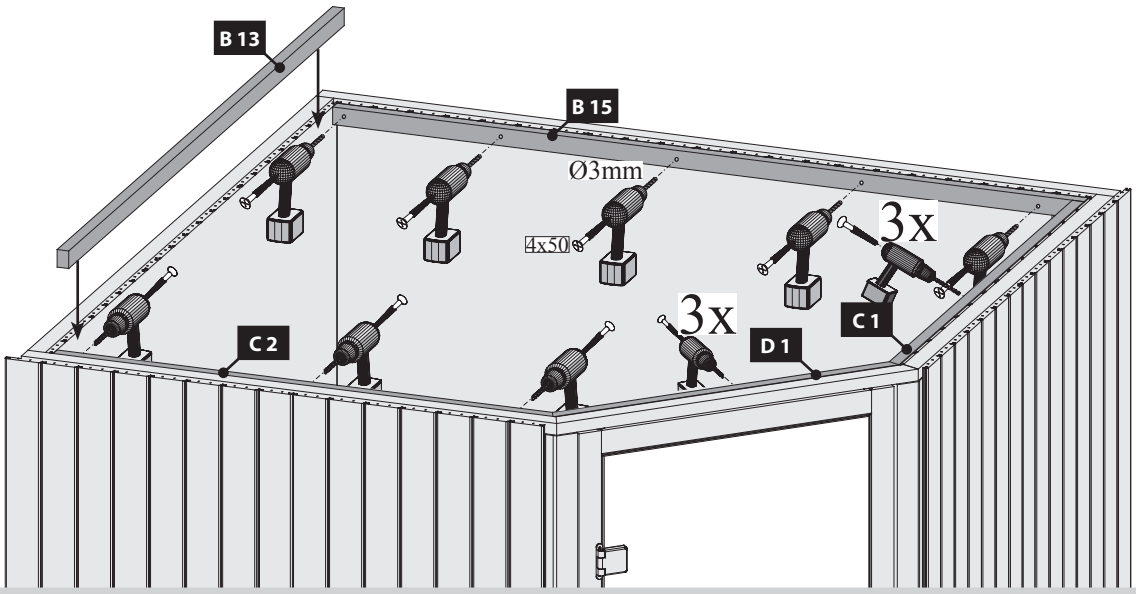


14

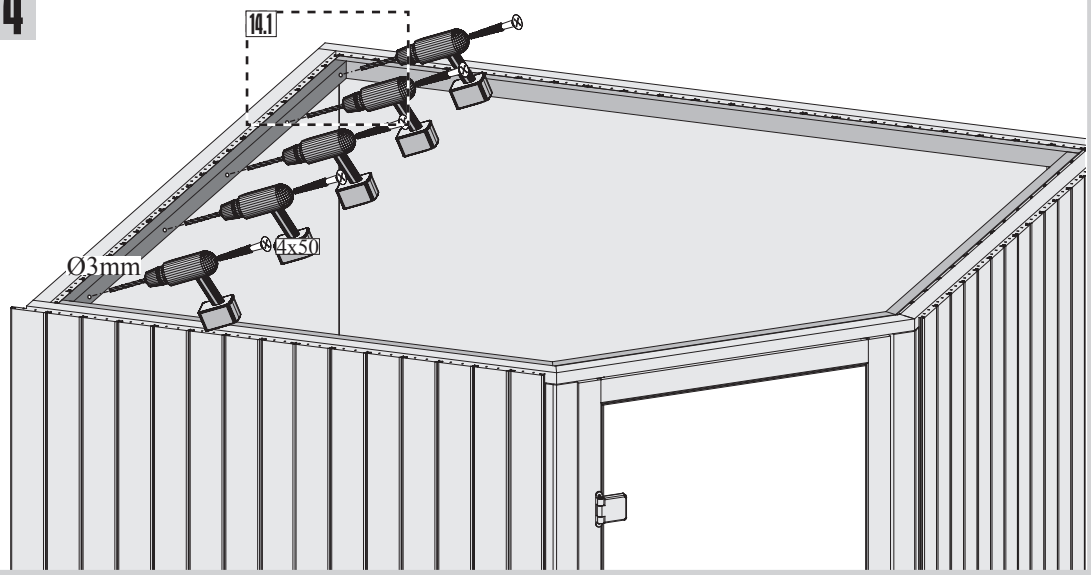


14.1

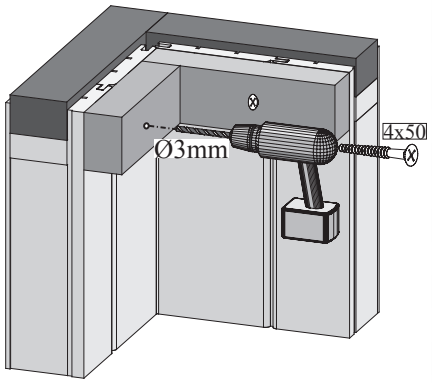


15

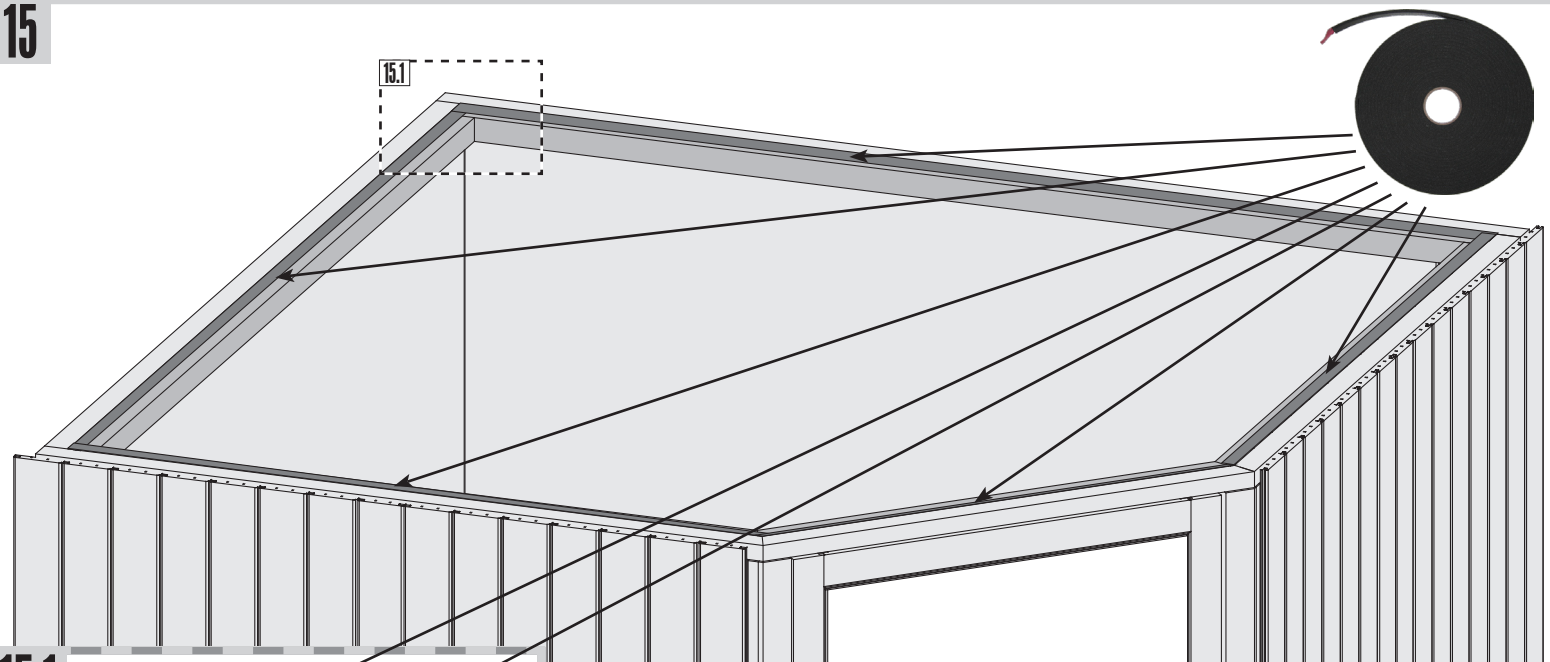


15.1

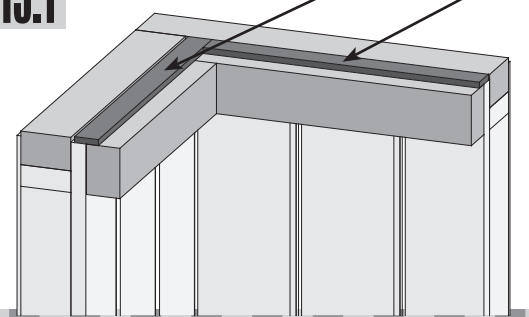

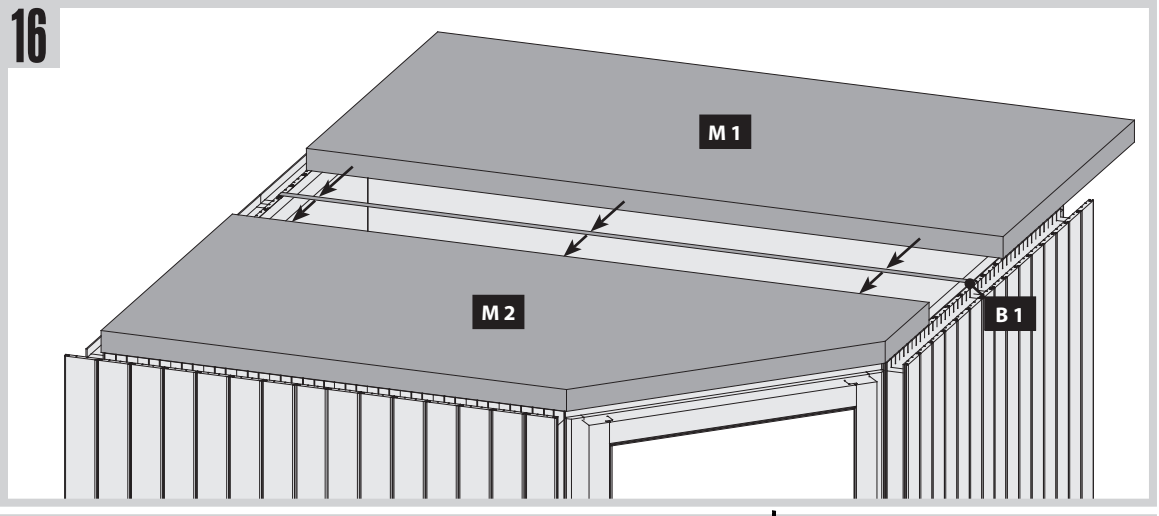
16
M1
M2
B1

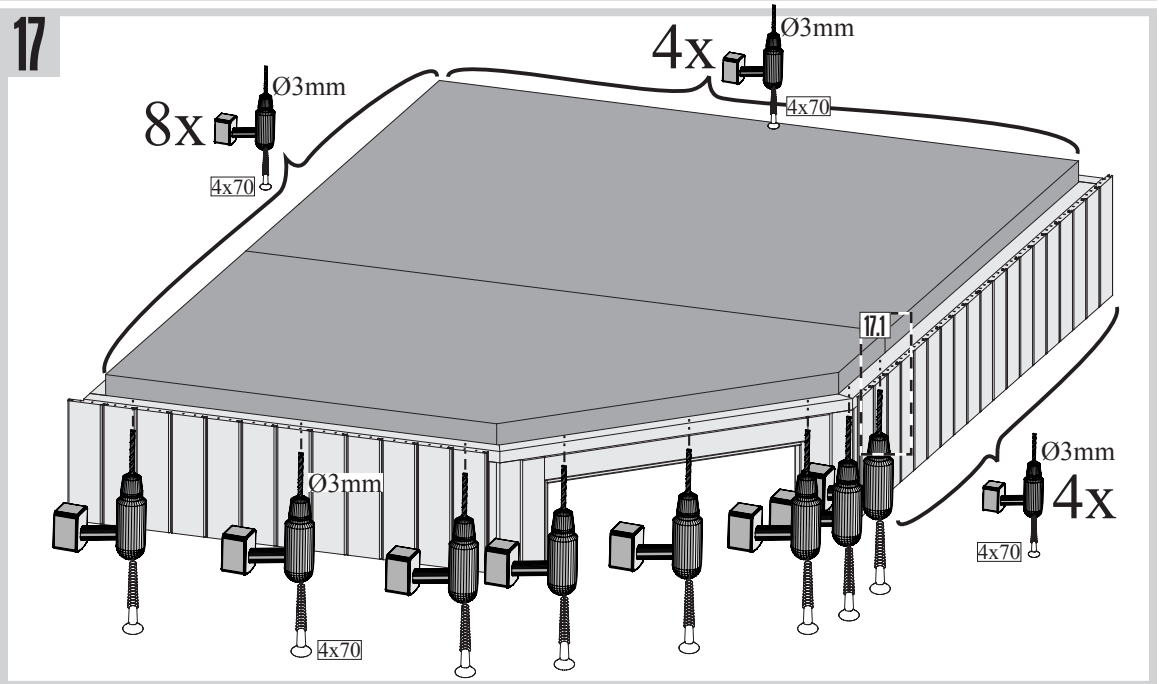
17
4x
Ø3mm
4x70
8x
Ø3mm
4x70
17.1
Ø3mm
4x70
Ø3mm
4x
4x70

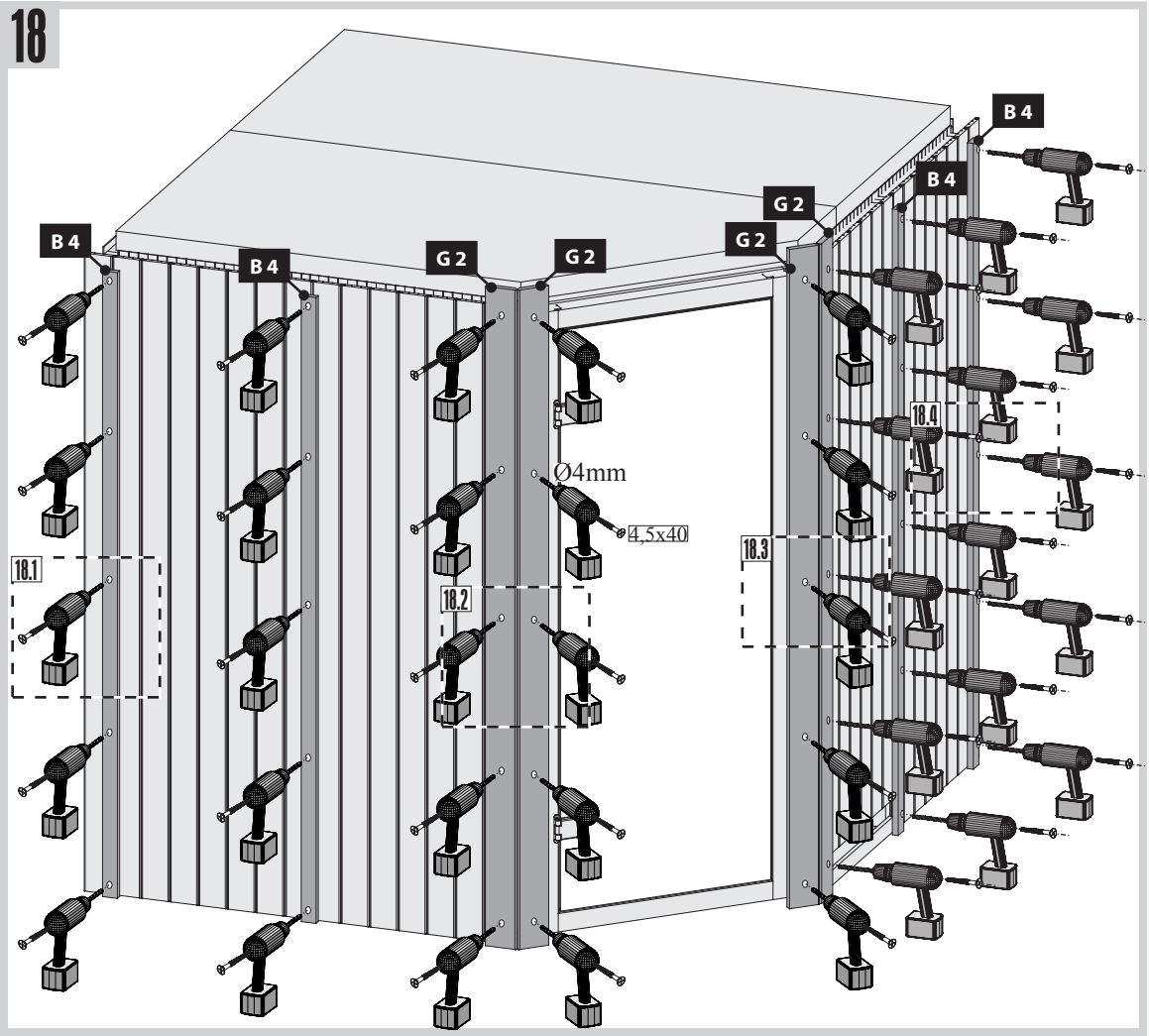
18
B4
B4
G2
G2
G2
B4
B4
Ø4mm
4,5x40
18.1
18.2
18.3
18.4

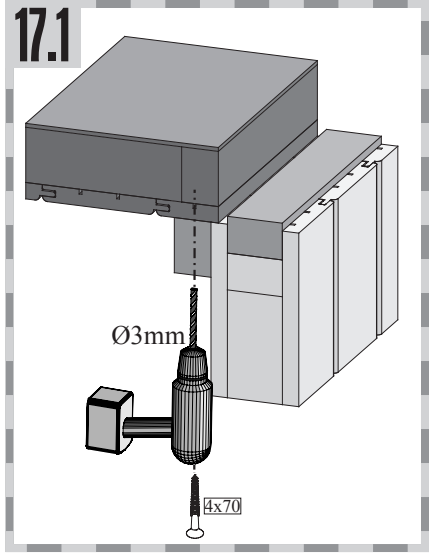
17.1
Ø3mm
4x70

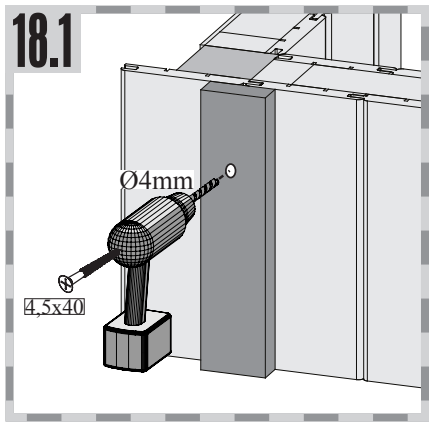
18.1
Ø4mm
4,5x40

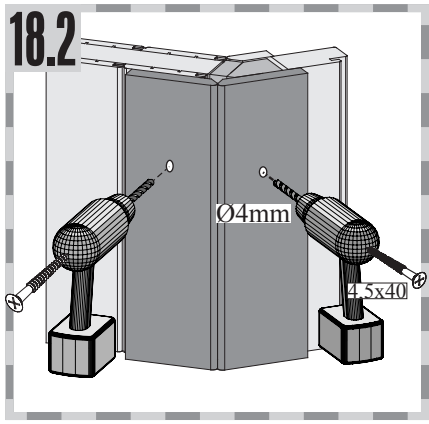
18.2
Ø4mm
4,5x40

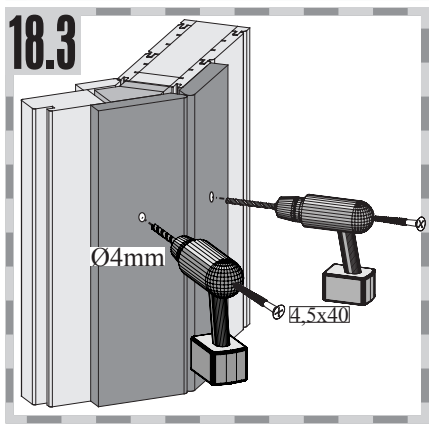
18.3
Ø4mm
4,5x40

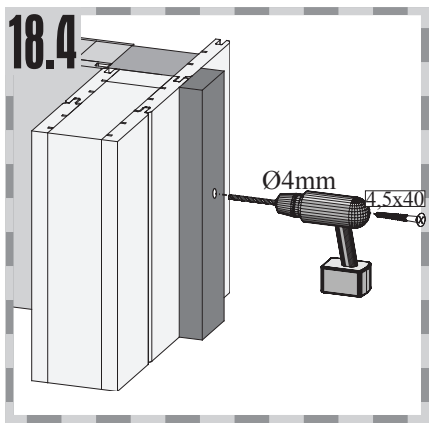
18.4
Ø4mm
4,5x40

19

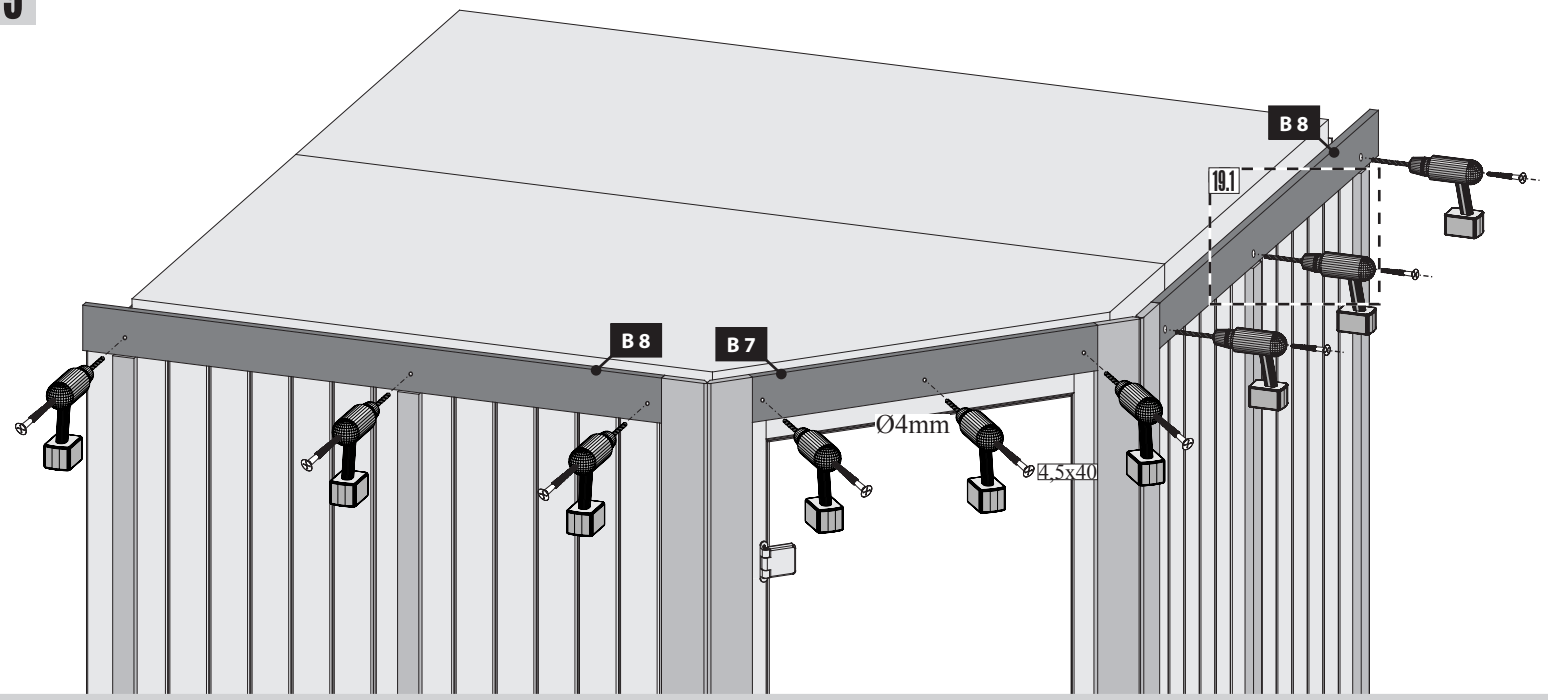


20

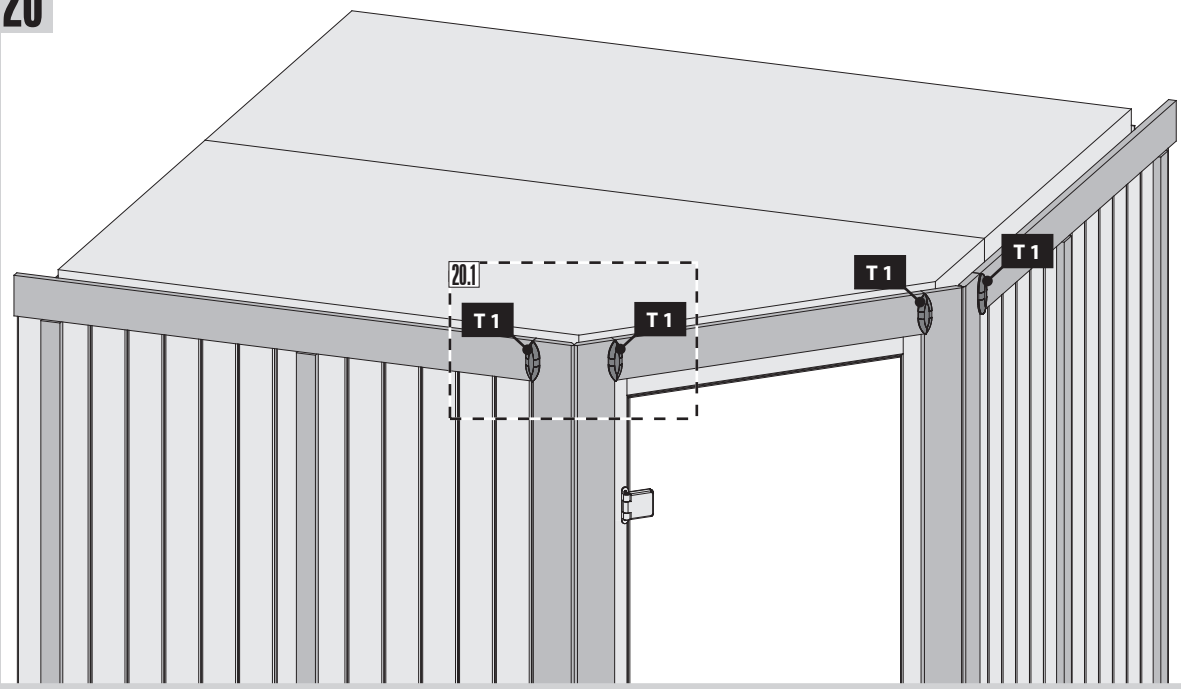


21

19.1

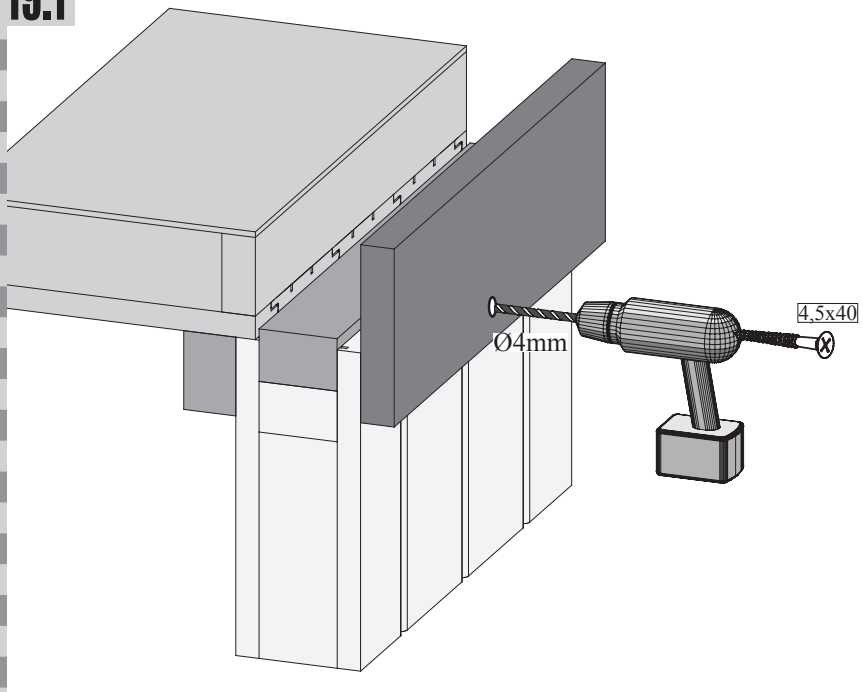


20.1

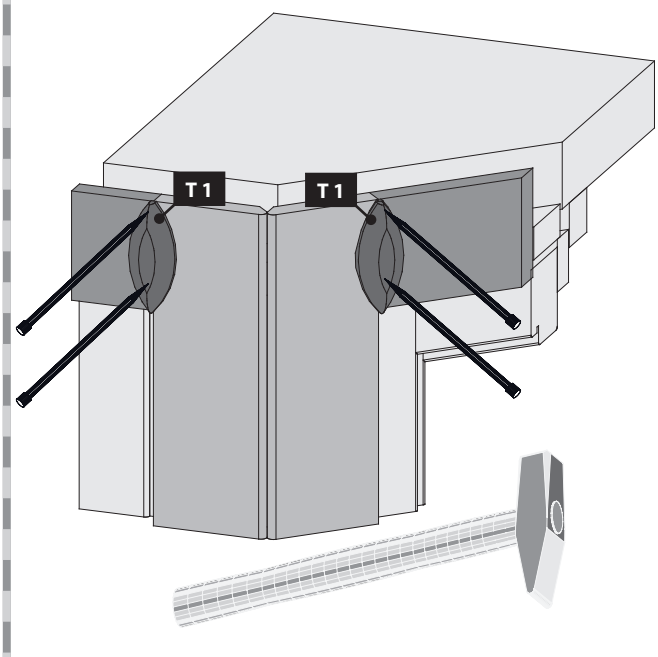

## 21

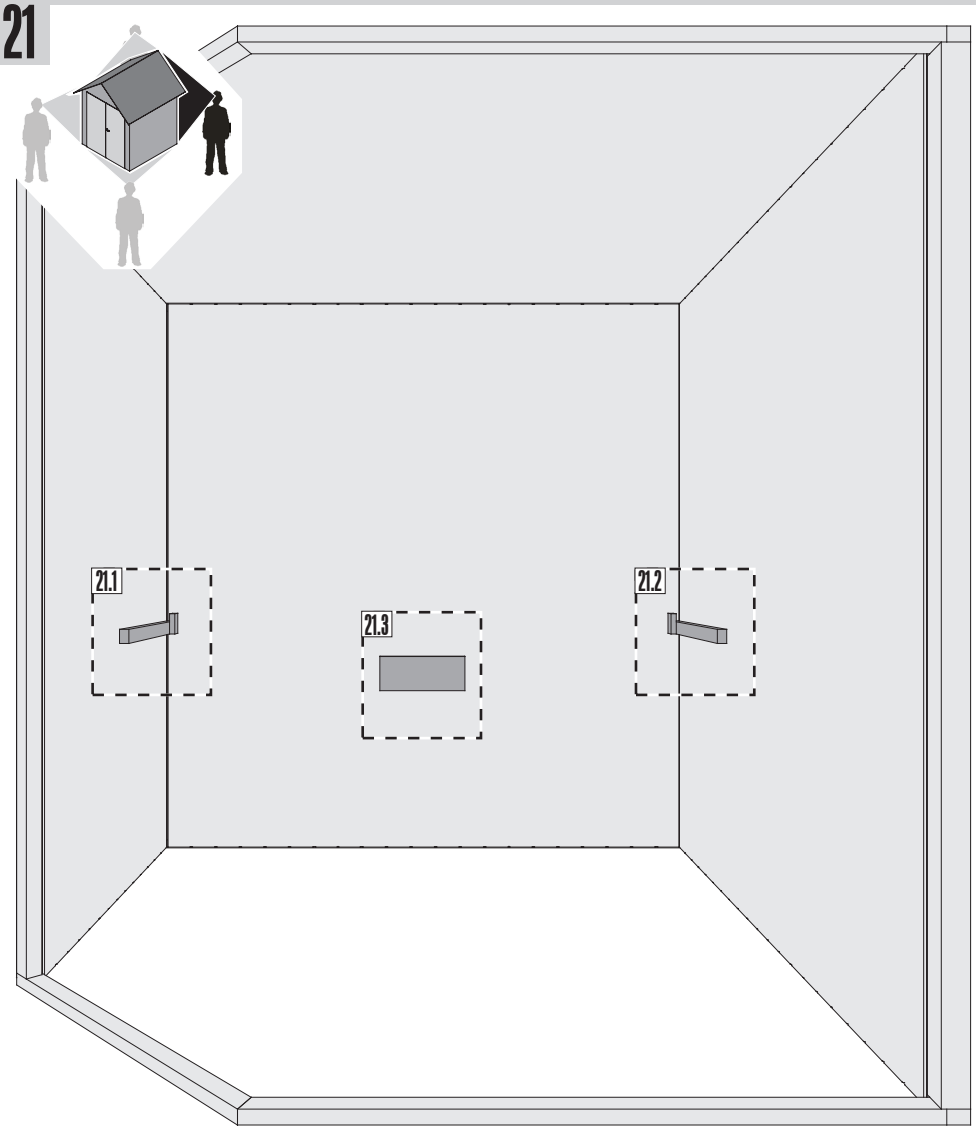


## 21.1-1

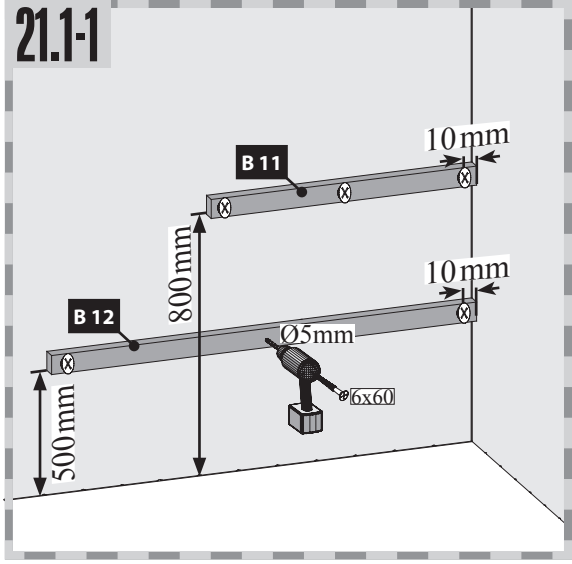


## 21.1-2

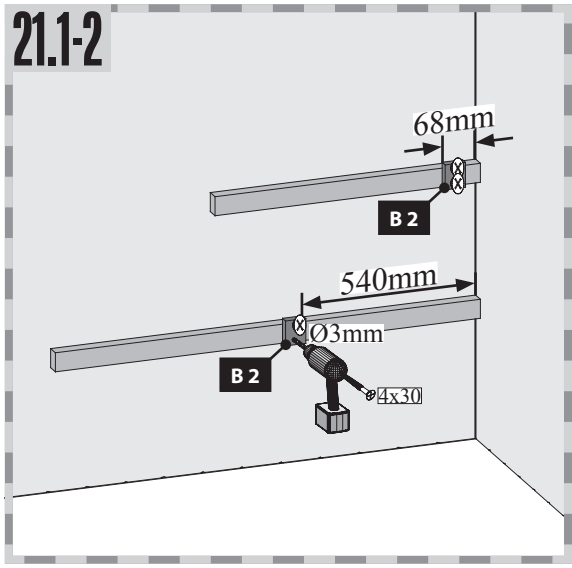


## 21.3

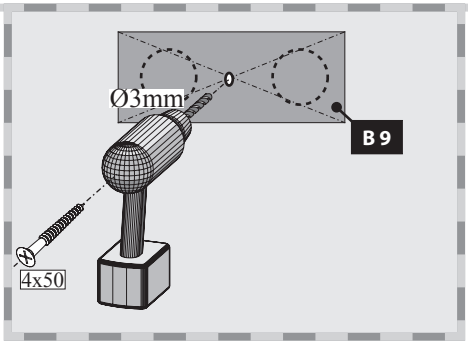


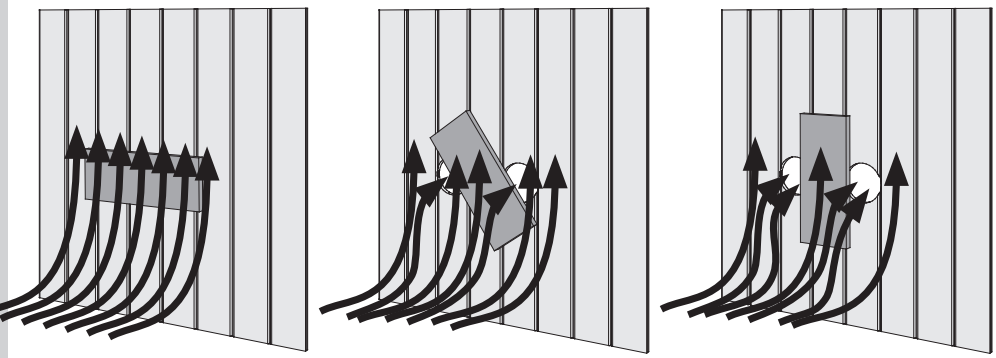

Hier ist die Funktionsweise des Brettes abgebildet. Regeln Sie damit die Abluft nach Ihren eigenen Wünschen.

Ceci représente le mode de fonctionnement de la planche. Avec elle, régulez l'écoulement de l'air selon vos désirs.

This figure shows the functional principle of the board. Regulate the exhaust air according to your own wishes.

Hier is de werking van het plankje afgebeeld. Regel daarmee de luchtafvoer naar eigen wens.

Aquí está representada la forma de funcionamiento de la tabla. Regule con ello el aire de salida según sus propios deseos.

Viene illustrato il principio di funzionamento della tavoletta di regolazione della ventilazione. Con essa si può regolare a piacere la ventilazione.

## 21.2-1

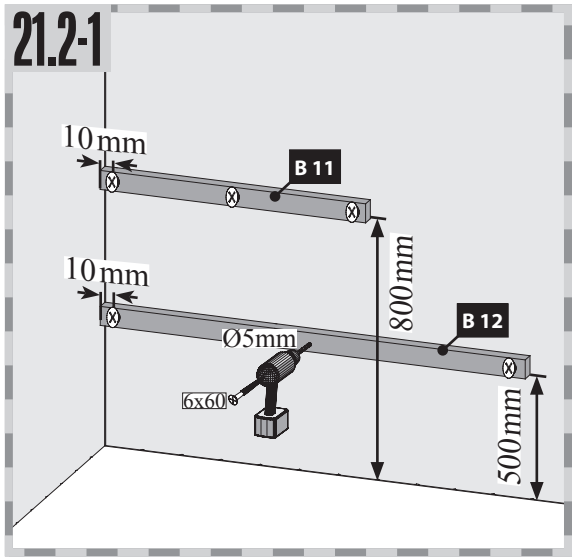


## 21.2-2

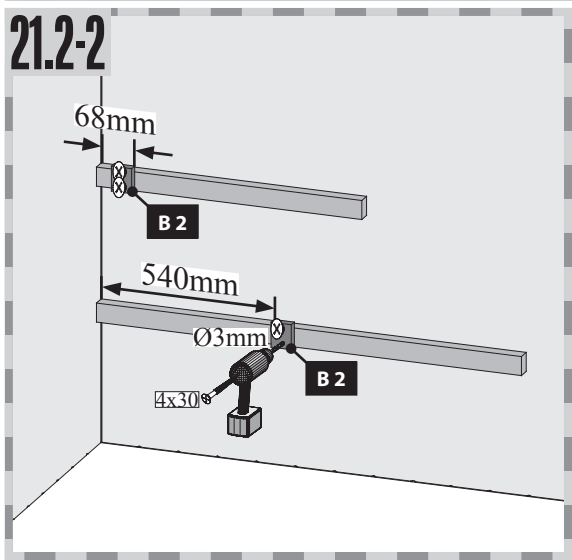

22

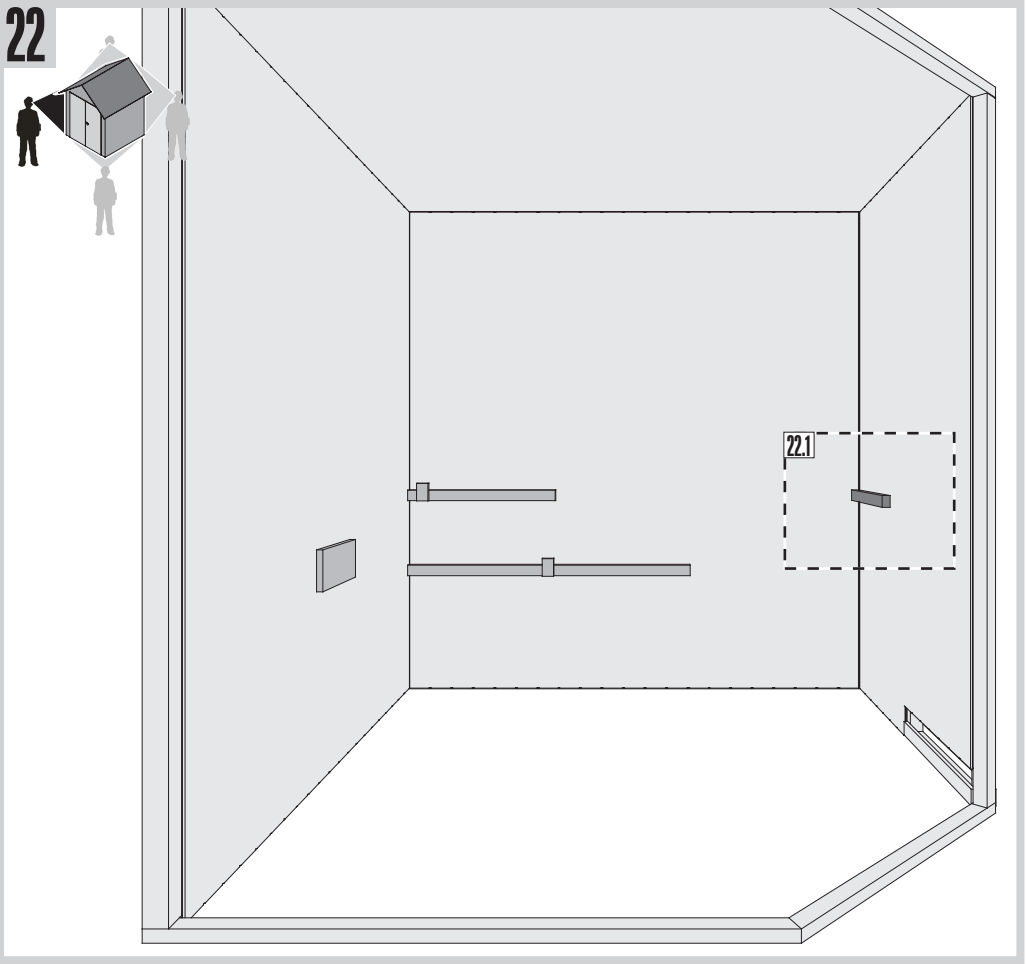


22.1-1

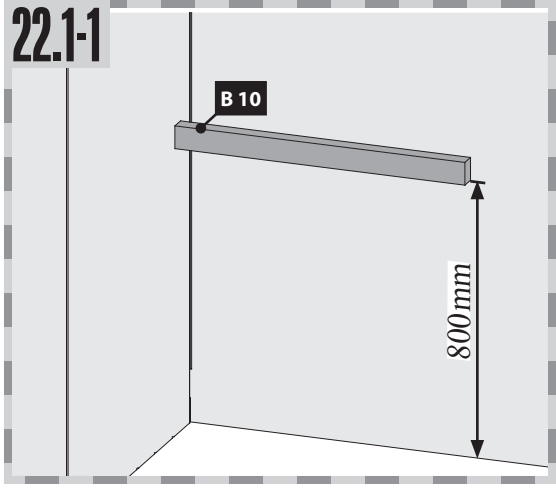


22.1-1

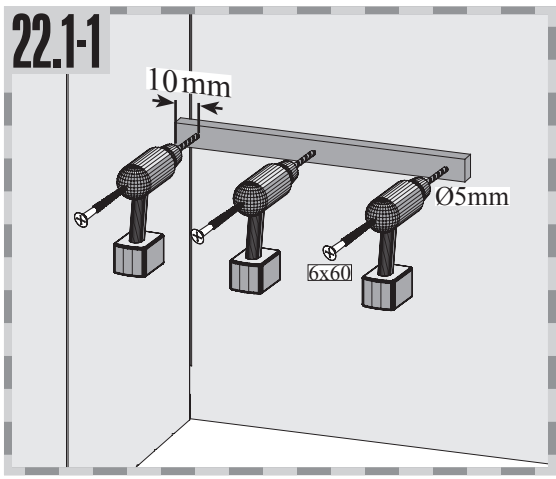


23

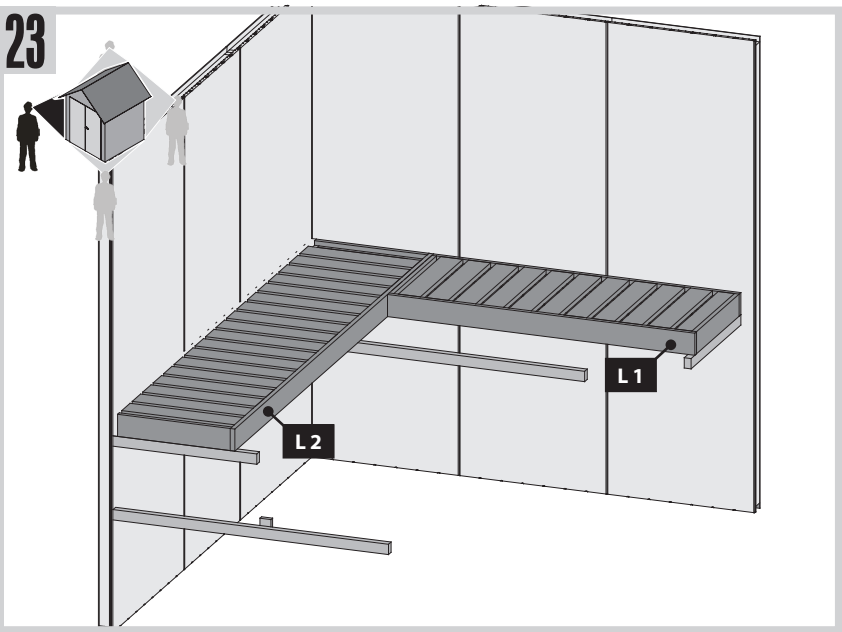


25

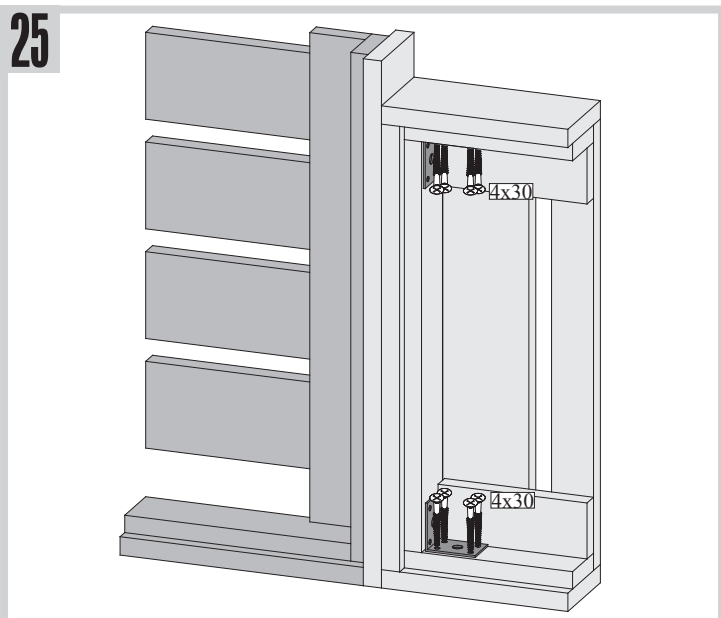


24

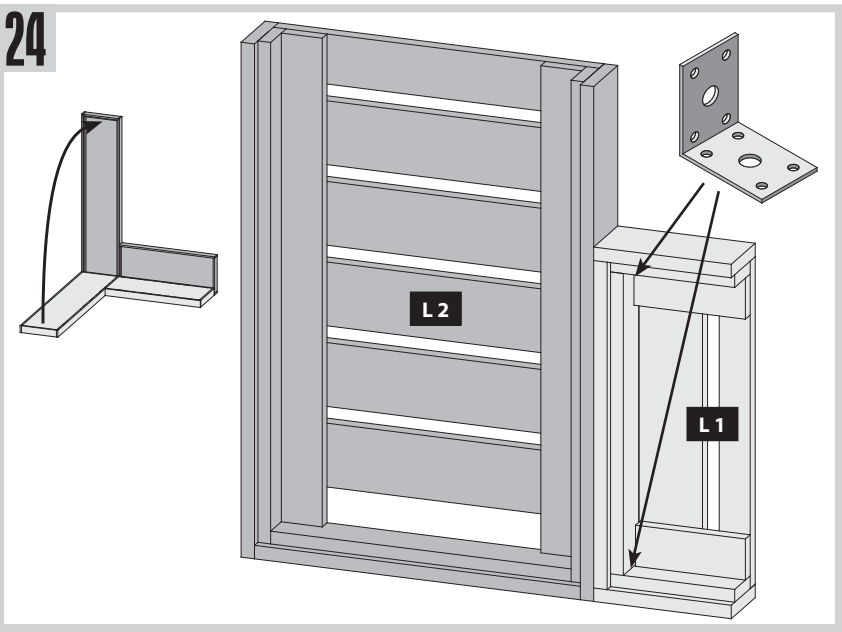


26

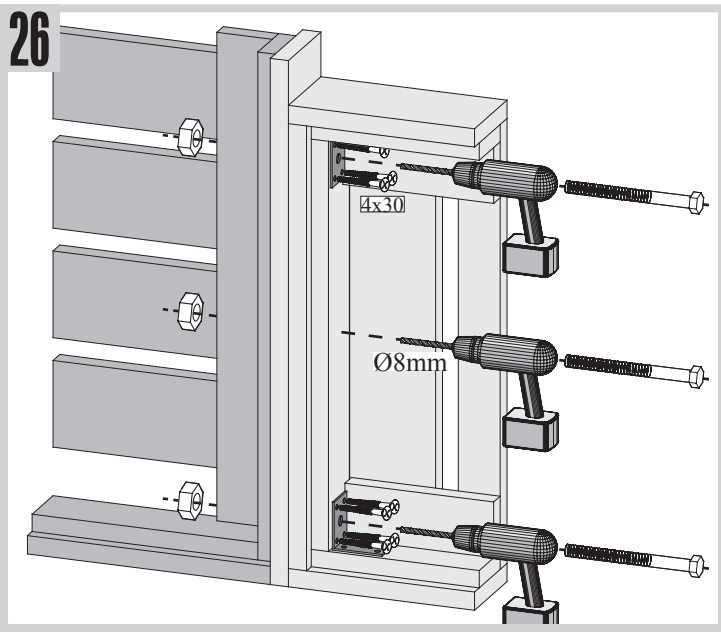

27

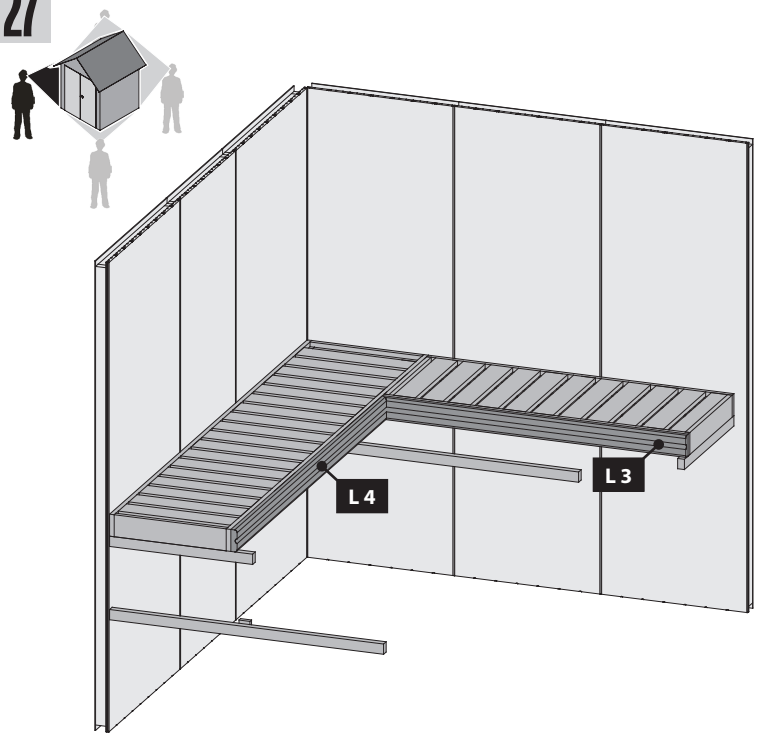


28

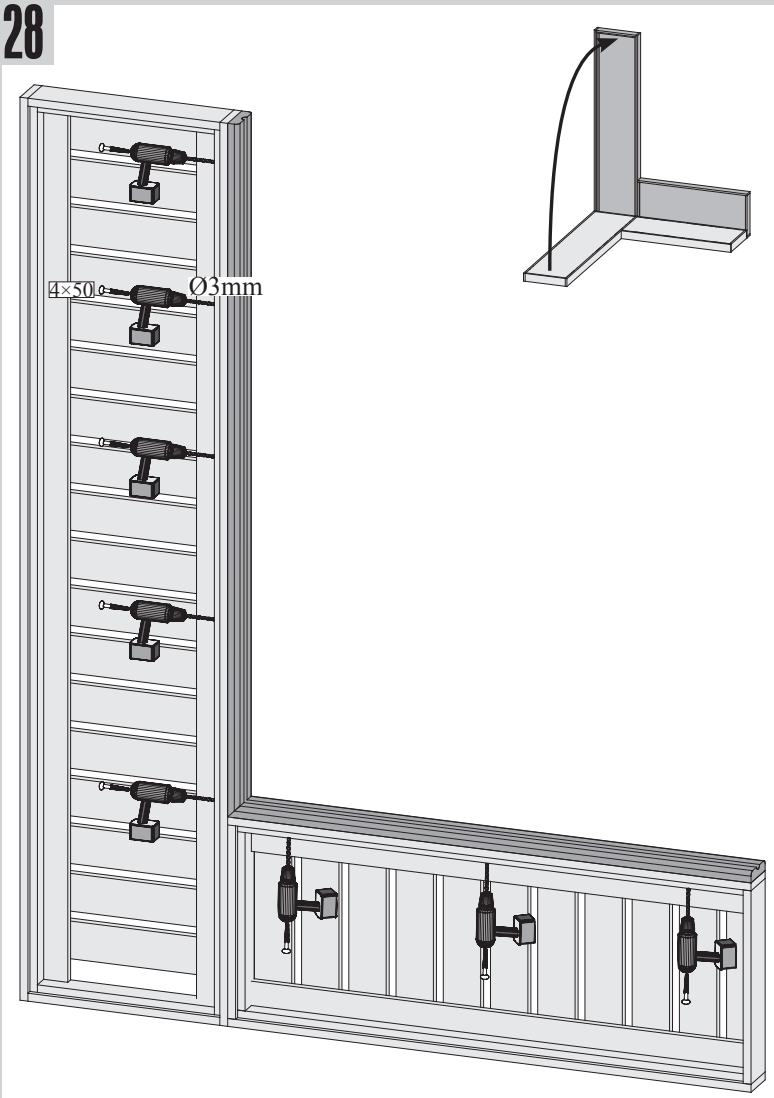


29

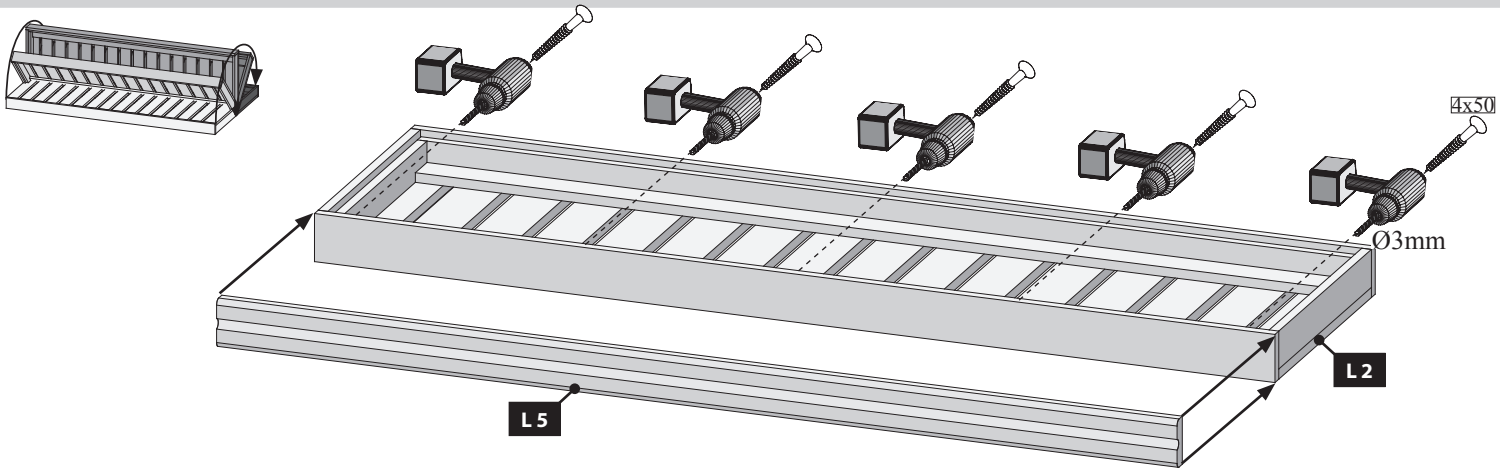


30

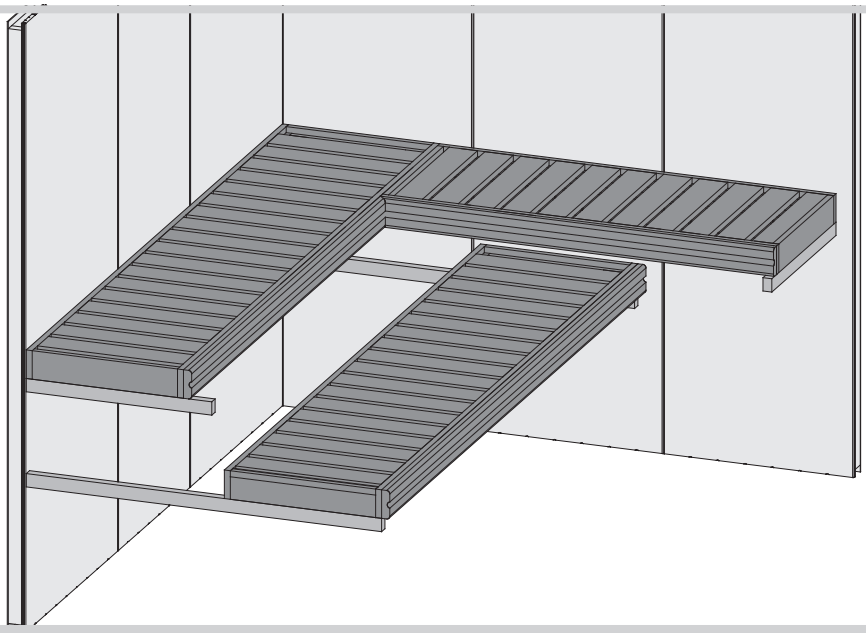

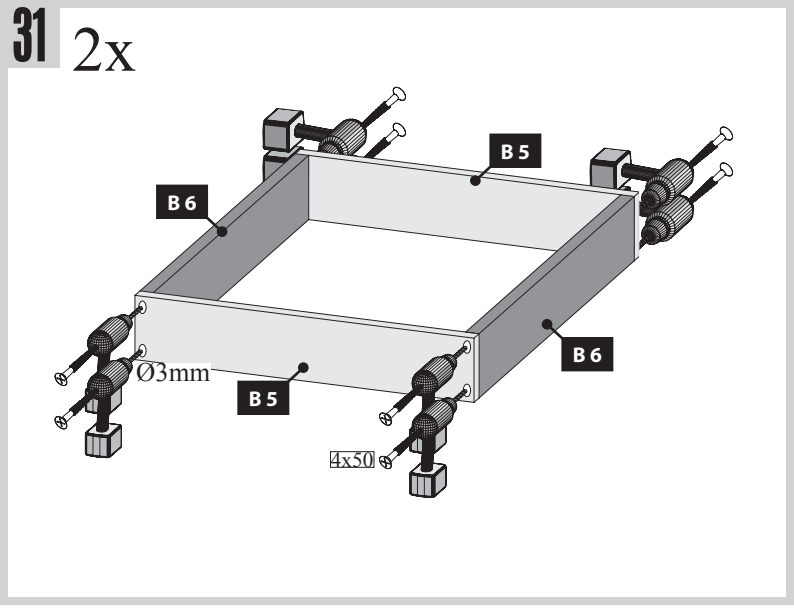


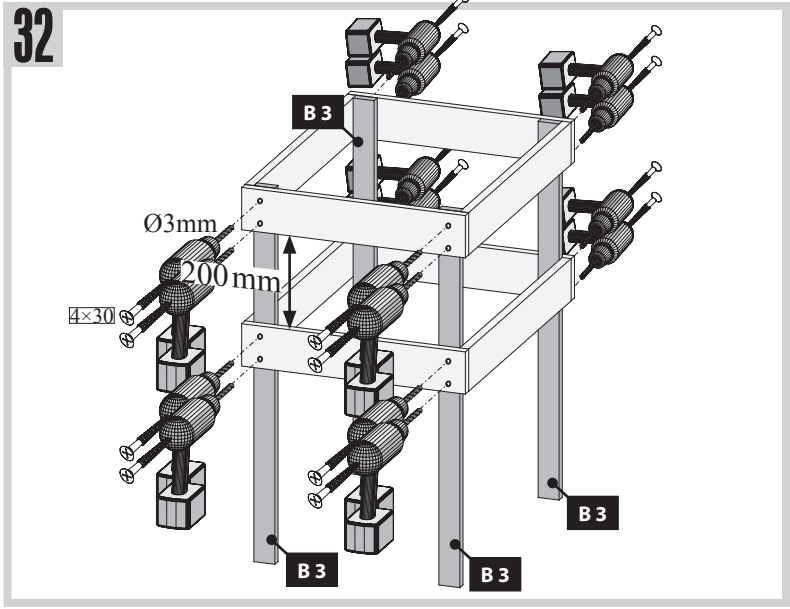


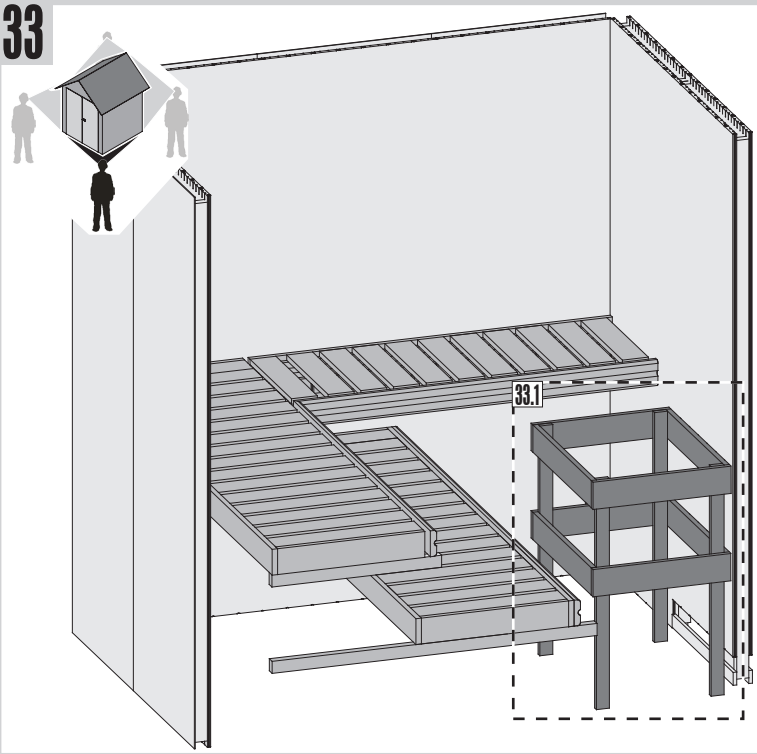


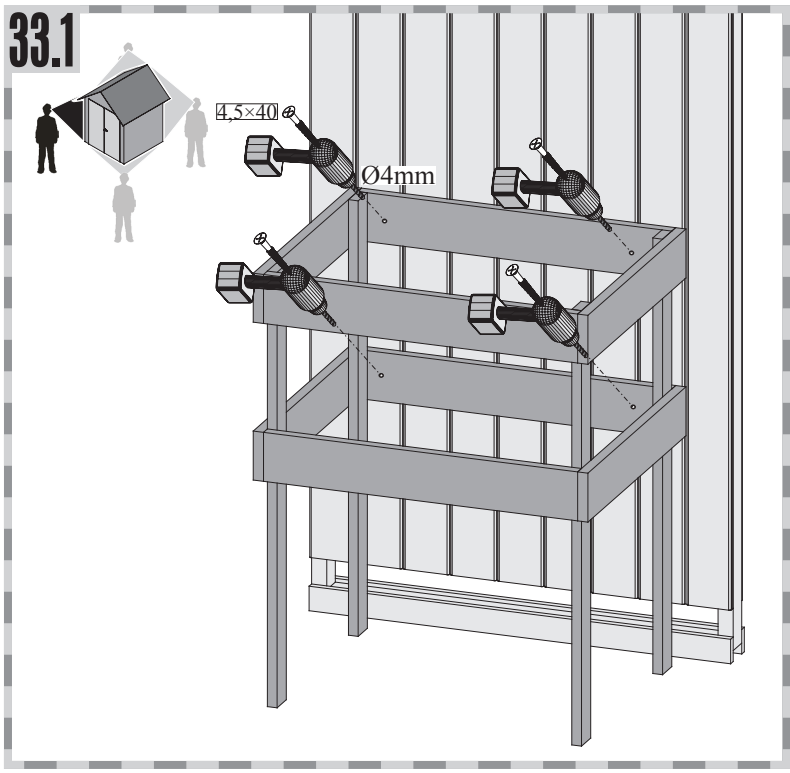


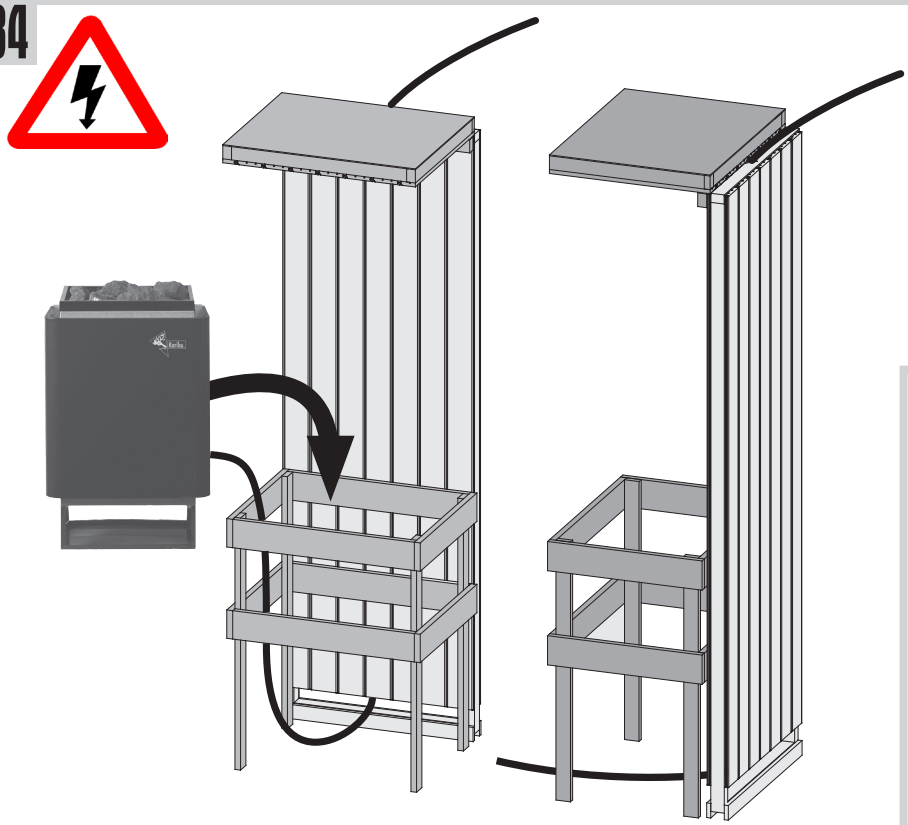

- Einbau Glastür
- Montage porte en verre
- Installation of glass door
- Montage van de glazen deur
- Montaje de la puerta de cristal
- Installazione portello di vetro

!!! 04 – 08 !!!

**Einbau Glastür**

**Installation of glass door**

**Montaje de la puerta de cristal**

**Montage porte en verre**

**Montage van de glazen deur**

**Installazione portello di vetro**

## 01

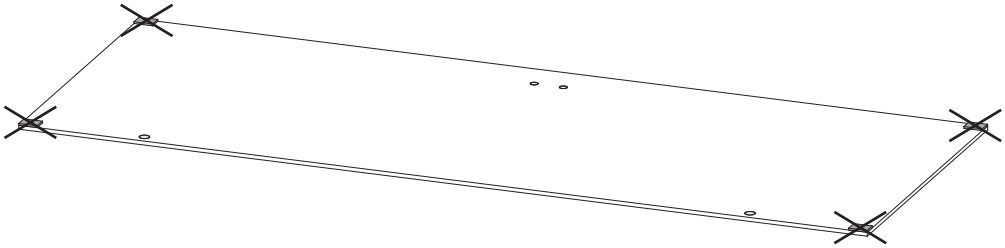

## 02

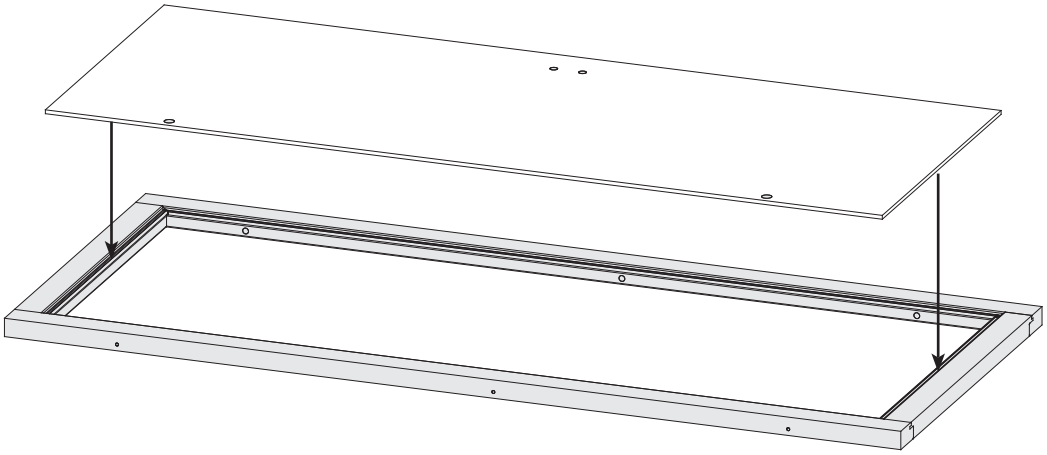

## 03

Das Saunatürglas im Türrahmen ausrichten!

Bien aligner le verre à vitre!

To start building up the door you need to center the glass in the wooden frame!

Plaats het glas van de sauna deur in het midden van het kozijn!

¡Centrar la puerta de cristal dentro del marco!

Allineare il vetro dello sportello sauna al telaio della porta!

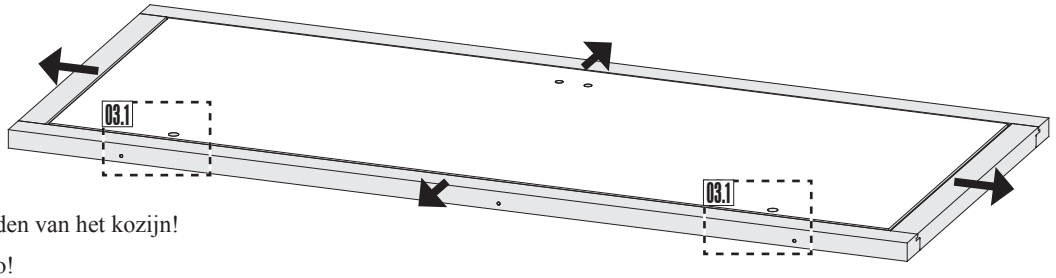


## 03.1-1

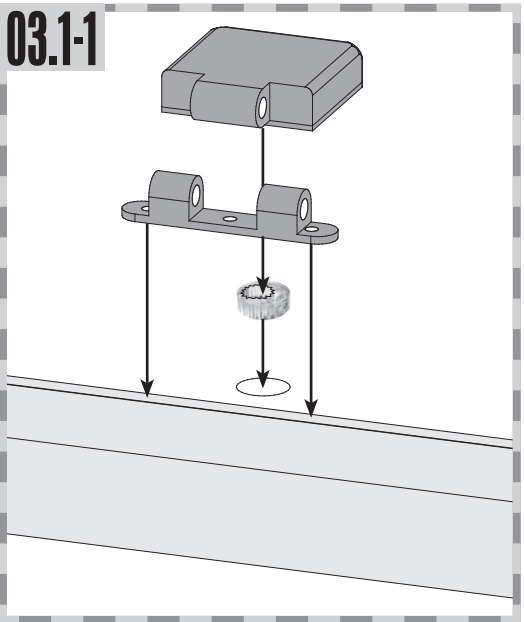

## 03.1-2

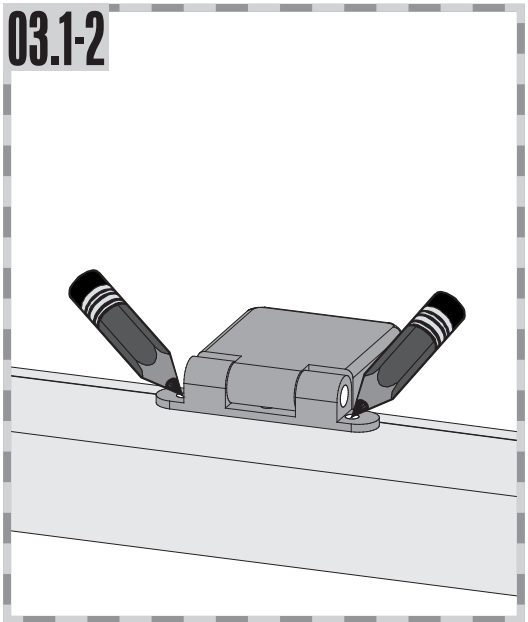

## 03.1-3

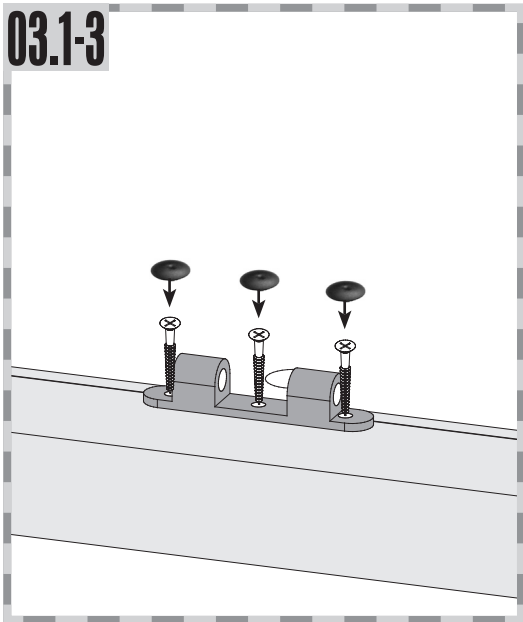

**Einbau Glastür** | **Installation of glass door** | **Montaje de la puerta de cristal**

**Montage porte en verre** | **Montage van de glazen deur** | **Installazione portello di vetro**

## 04

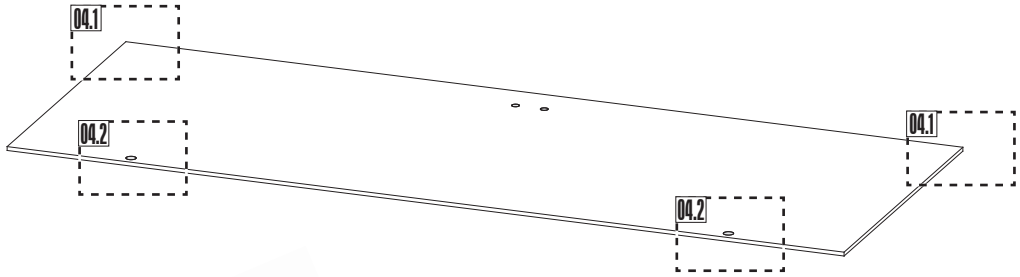


## 04.1-1

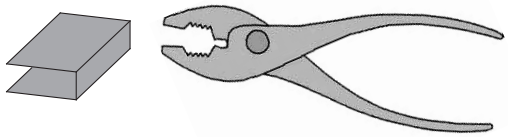

## 04.1-2

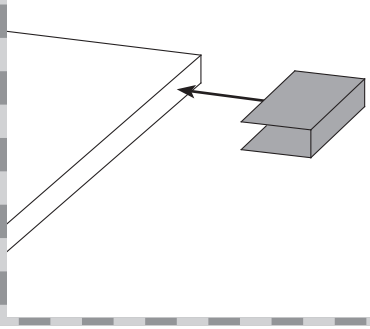

## 04.1-3

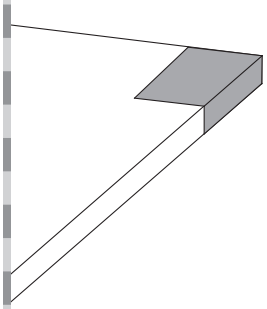

## 04.2-1

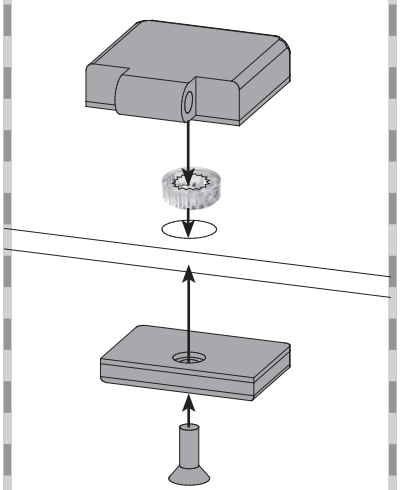

## 04.2-2

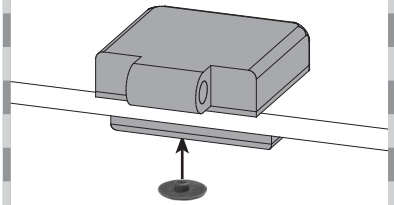

## 05

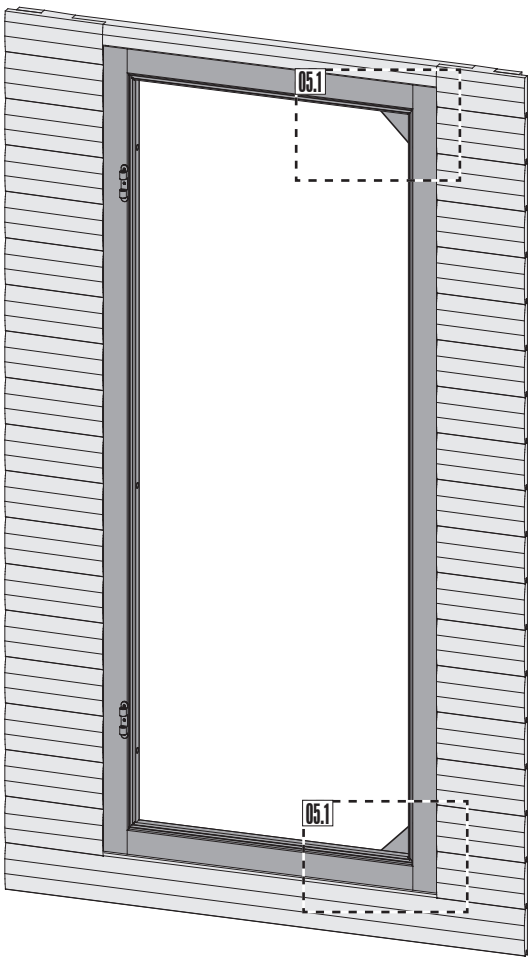

!!!

!!!

Achtung: Alle Verstell-Excenter müssen in der Glasscheibe die gleiche Grundstellung haben!

Attention: Tous les excentreurs de positionnement doivent avoir la même position de base dans la vitre!

Attention: All adjustable eccentrics must have the same basic adjustment in the glass panel!

Attentie: alle excentrische verstelelementen moeten in dezelfde stand in de glasplaat worden geplaatst!

Atención: Todos los excéntricos regulables tienen que tener la misma posición base en la hoja de cristal.

Attenzione: Tutti gli eccentrici di regolazione devono avere la stessa posizione base nella lastra di vetro!

## 05.1-1

## 05.1-2

Einbau Glastür | Installation of glass door | Montaje de la puerta de cristal

Montage porte en verre | Montage van de glazen deur | Installazione portello di vetro

## 06

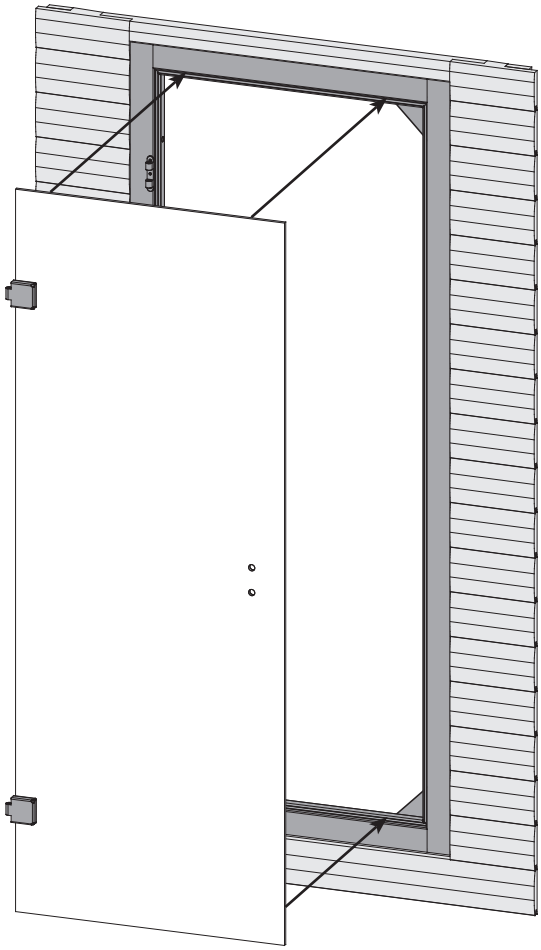

## 07

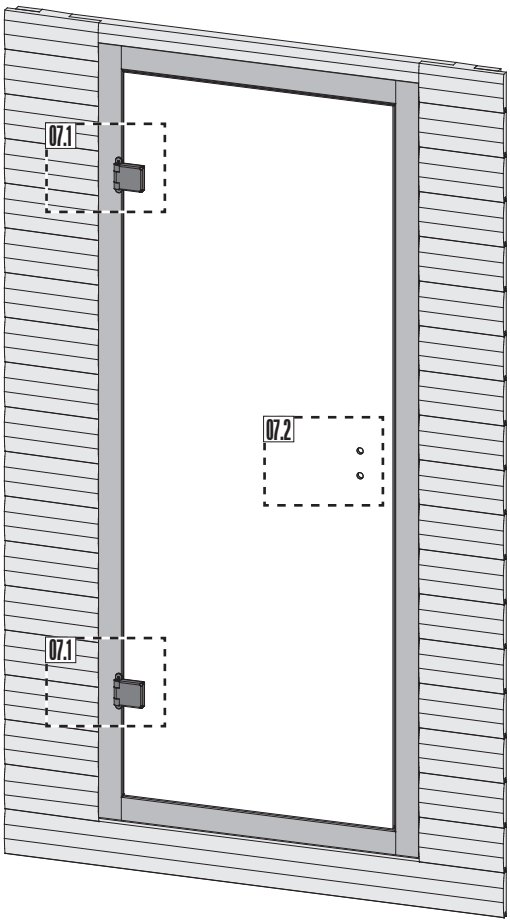


## 07.1

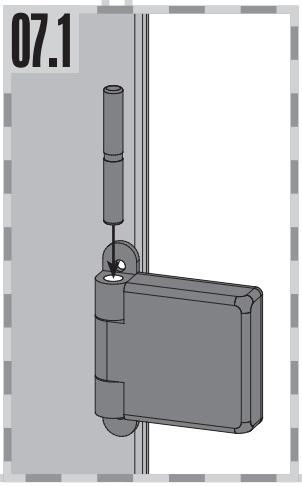

## 07.2-1

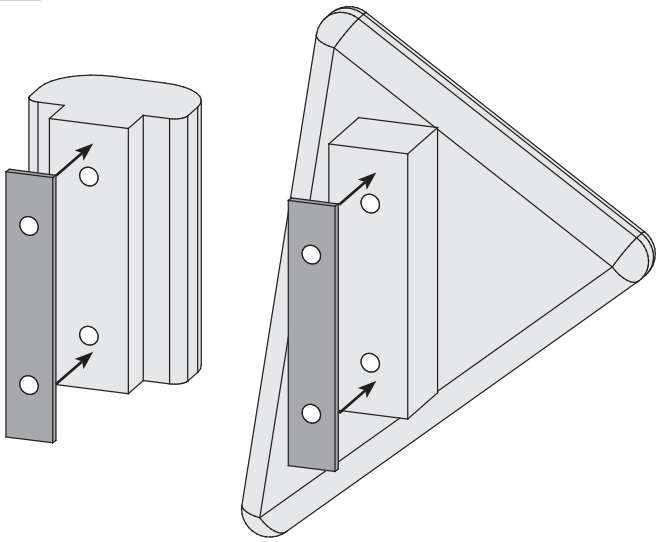

## 07.2-2

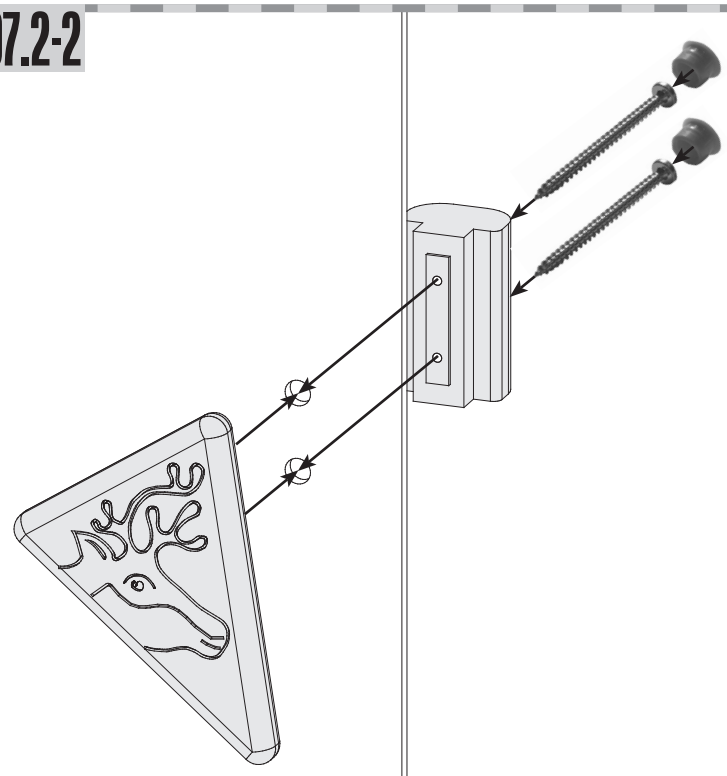

08

**Seitenverstellung + Höhenverstellung**
Achtung: Alle Verstell-Excenter müssen in der Glasscheibe die gleiche Grundstellung haben!

**Positionnement latéral + positionnement hauteur**
Attention: Tous les excentreurs de positionnement doivent avoir la même position de base dans la vitre!

**Lateral adjustment + height adjustment**
Attention: All adjustable eccentrics must have the same basic adjustment in the glass panel!

**Zijverstelling + hoogteverstelling**
Attentie: alle excentrische verstelelementen moeten in dezelfde stand in de glasplaat worden geplaatst!

**Regulación lateral + regulación de la altura**
Atención: Todos los excéntricos regulables tienen que tener la misma posición base en la hoja de cristal.

**Regolazione laterale + regolazione dell'altezza**
Attenzione: Tutti gli eccentrici di regolazione devono avere la stessa posizione base nella lastra di vetro!

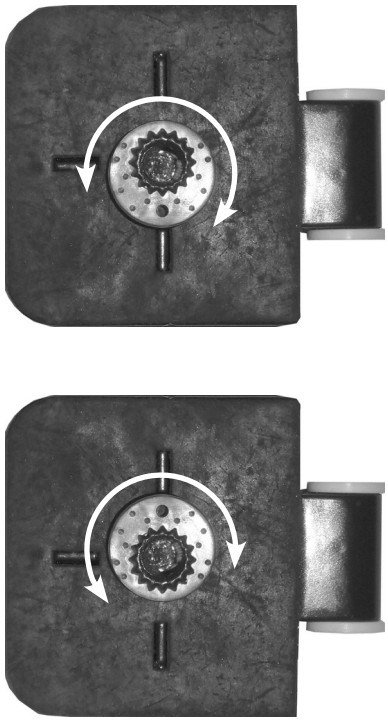

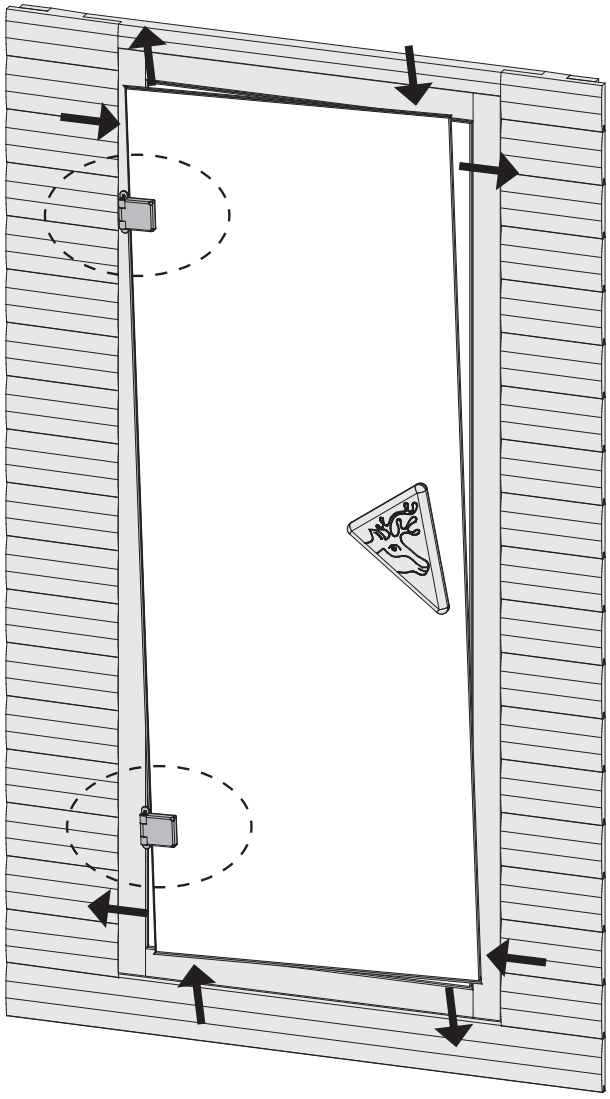

# Installation TÜV-Schild

01

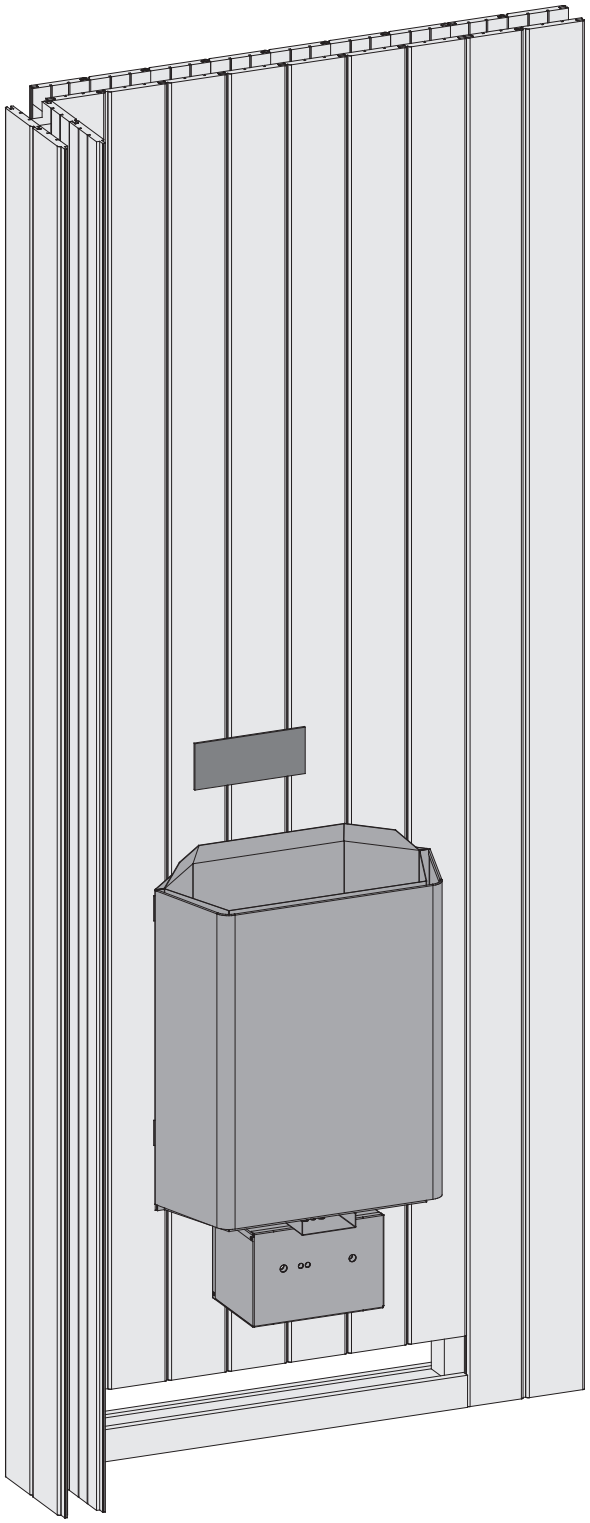

02

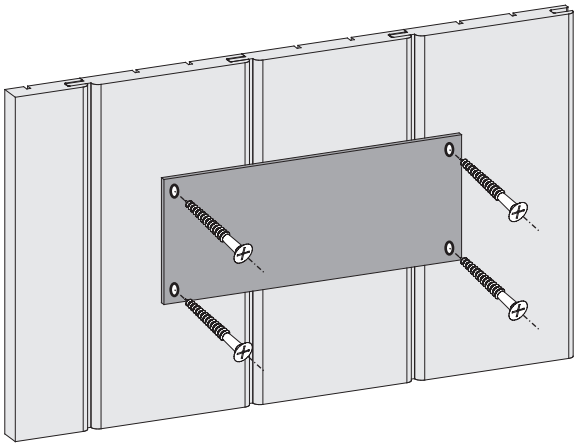

!!!

Entfernen Sie die Schutzfolie vom beiliegenden TÜV-Schild.
Lassen Sie den Saunaofen von einem zugelassenen Elektrofachmann anschließen. Dieser markiert den installierten Ofen auf dem TÜV-Schild.
Bringen Sie das TÜV-Schild an einer gut sichtbaren Stelle über dem Ofen an.

!!!