# Produktinformation

## - 68 mm Systemsauna Rocha 2 -

**Allgemeines:**
- Aufbau mit und ohne Dachkranz möglich
- 10 cm Wand und Deckenabstand beim Aufbau einhalten
- Spiegelverkehrter Aufbau ist möglich
- Umbauter Raum: 5,07 m³

**Lieferumfang:**
- 1 Satz Saunawände
- 1 Fensterelement
- 1 Saunadach
- 1 Bronzierte Ganzglastür
- 2 Liegen, beide ca 58 cm breit
- 1 Kopfstütze
- 1 Ofenschutz
- Schrauben und Beschläge

**Nur bei Dachkranzmodell:**
- 1 Dachkranz
- 1 Halogenstrahlerset

**Maße Dachkranzmodell:**
B 210 cm x T 184 cm x H 202 cm

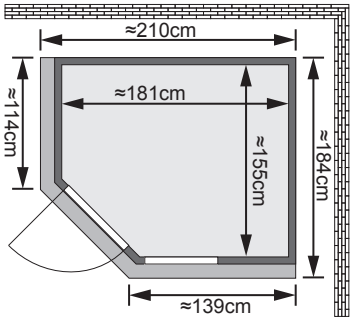


**Maße Basismodell:**
B 196 cm x T 170 cm x H 198 cm

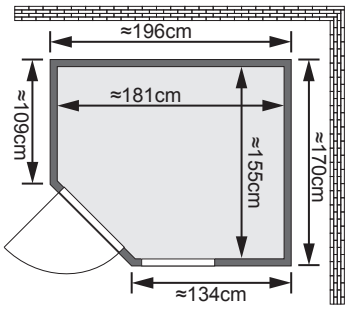


**Einsetzbare Saunatechnik (modellabhängig):**
- Saunaofen 8 kW mit integrierter Steuerung
- Saunaofen 9 kW für externe Steuerung
- Biokombiofen 9 kW für externe Steuerung
- Vita E- und Nextremastrahler
- Zusatzverdampfer
- Weitere Informationen zu den verschiedenen Öfen finden Sie unter der Rubrik ***Zubehör Technik.*** Beachten Sie bitte die ***Übersicht Ofen & Co.***

**Zubehör gegen Aufpreis:**
- Saunaleuchten und farbige LEDs
- Saunadüfte und Aufgusskonzentrate
- Thermo- und Hygrometer, Sanduhren, Schöpfkellen, Aufgusskübel usw
- Verschiedene Wellnessliegen und Rückenlehnen zum Selbsteinbau (modellabhängig)
- Weiteres Zubehör finden Sie unter der Rubrik ***Zubehör.*** Beachten Sie bitte die ***Übersicht Zubehör.***

**Fenstereinbaupositionen:**
- Kein zusätzliches Fenster einbaubar

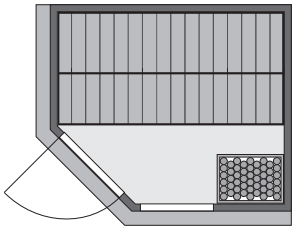

**Öfen dürfen nur von autorisierten Fachpersonal angeschlossen werden (Ausnahme: Plug & Play-Öfen)!**
**Ofenanschlusskabel müssen extra bestellt werden!**

## ▫ Systemsauna 68 mm ▫

**Allgemein:**
- Alle Beschläge und Schrauben sowie Schraubenabdeckungen sind im Lieferumfang enthalten.

**Wand:**
- Vormontierte Wandelemente werden durch Schrauben und Stecken miteinander verbunden.
- Fronten bestehen innen aus einer 42 mm starken, stabilen Rahmenkonstruktion mit Mineralwolldämmung. Die Außen- und Innenseiten der Fronten sind mit 12,5 mm Spezial-Softline-Fichte-Profilholz verkleidet (gesamt: 68mm).
- Rückwände bestehen innen aus einer 42 mm starken, stabilen Rahmenkonstruktion mit Mineralwolldämmung. Die Innenseite der Rückwände ist mit 12,5 mm Spezial-Softline-Fichte-Profilholz verkleidet und die Außenseite mit einer Platte verstärkt (gesamt: 57mm).

**Dach:**
- Vormontierte Elemente werden durch Schrauben und Stecken mit der Sauna verbunden.
- Dachelemente bestehen innen aus einer 42 mm starken, stabilen Rahmenkonstruktion mit Mineralwolldämmung. Die Innenseite der Dächer ist mit 12,5 mm Spezial-Softline-Fichte-Profilholz verkleidet und die Außenseite ist mit einer Platte verstärkt.

**Tür:**
- Bronzierte Ganzglastür
- Einscheibensicherheitsglas
- Türrahmen Massivholz
- Durchgangsmaß: ca 173 x 64 cm
- Rechts und links anschlagbar
- Hochwertiger lackierter Türgriff im Karibu-Design
- Türbeschläge mittels Excenter justierbar für optimale Ausrichtung der Glasscheibe
- Magnetverschlusstechnik

**Ofenschutz:**
- Fichte Massivholz
- Passend für alle genannten Karibu-Öfen

**Liegen:**
- Vormontiert
- Liegeflächen aus Espe-Massivholz
- Bis 250 kg belastbar
- Front mit Spezial-Espe-Massivholz-Profil optisch aufgewertet

**Kopfstütze:**
- Espe-Massivholz
- Vormontiert
- Maß: 29,5 cm x 46,2 cm

**Nur bei Dachkranzmodell**
**Dachkranz:**
- Fichte Massivholz

**Halogenstrahlerset:**
- Zum Einbau im den Dachkranz
- 3 Strahler á 20 Watt inkl Kabel
- Strahlerposition im Kranz frei wählbar