# Lillevilla 333 / Style

**Blockbohlenhaus mit 28mm Wandstärke**
**Sockelmaß ca. 2400 mm x 2450 mm**

**Sehr geehrter Kunde,**

lesen Sie diese Anleitung vor dem Aufbau bitte vollständig durch. Bei Unklarheiten wenden Sie sich bitte vor dem Aufbau an Ihren Verkäufer.
Falls Sie Ersatzteile benötigen, verwenden Sie bitte die Teileliste dieser Aufbauanleitung und tragen Sie in dieser bitte unbedingt die Garantienummer ein, bevor Sie diese Liste Ihrem Verkäufer zur weiteren Bearbeitung aushändigen:

***Für die Meldung eines Garantiefalles benötigten Sie einen Garantiecode. Diesen finden Sie auf der letzten Seite der dem Bausatz beiliegenden Montageanleitung und der Verpackung des Hauses!***

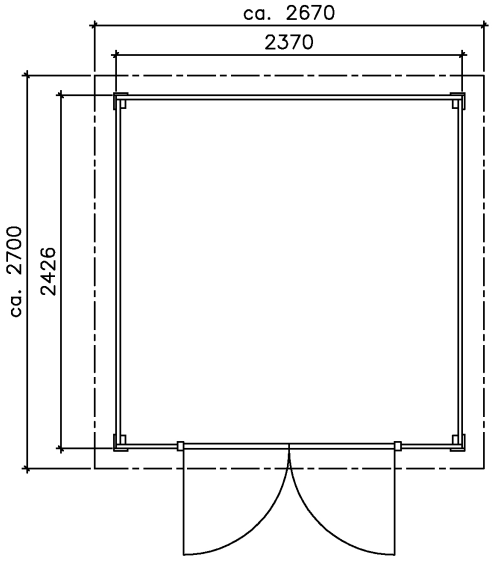


Werkskontrolle durch:_____

Außerdem:
Bestimmte holzhandwerkliche Fertigkeiten sind für den Aufbau erforderlich. Gern empfiehlt Ihnen Ihr Verkäufer ansonsten ein professionelles Aufbauteam.
Berücksic htigen Sie die allgemeinen sowie die örtlichen Bauvorschriften und halten Sie die in der Statik vorgeschriebenen Fundamente und Befestigungen ein – diese sind nicht im Lieferumfang enthalten.
Unsere Statik erfasst mehr als 80% des Bundesgebietes; wird Ihr Bauvorhaben hiervon nicht abgedeckt und werden ggfs. weiterführende Berechnungen bzw. bauliche Veränderungen vorgeschrieben, sind diese nicht im Kaufpreis enthalten.
Wenden Sie sich in solchen Fällen bitte an Ihren Verkäufer.

| | |
|---|---|
| Wandbohlen | 28 mm x 135 mm |
| Sockelmaß | 2370 mm x 2426 mm |
| Hausaußenmaß (inkl. Dachüberstände) | 2670 mm x 2700 mm |
| Dachfläche | 6,9 m² |
| Firsthöhe | 2258 mm |
| Türblattmaß Doppeltür | 1500 mm B/1755 mm H |
| Durchgangsmaß | 1430 mm B/1700 mm H |
| Seitenwandhöhe | 2035-2170 mm |
| Gewicht | 400 kg |

alle Bemaßungen circa.

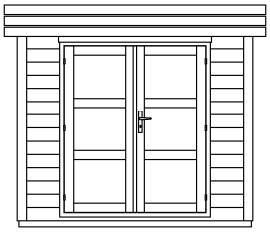

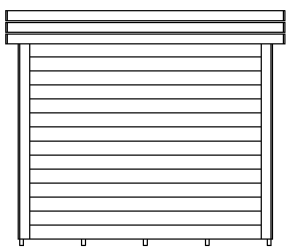
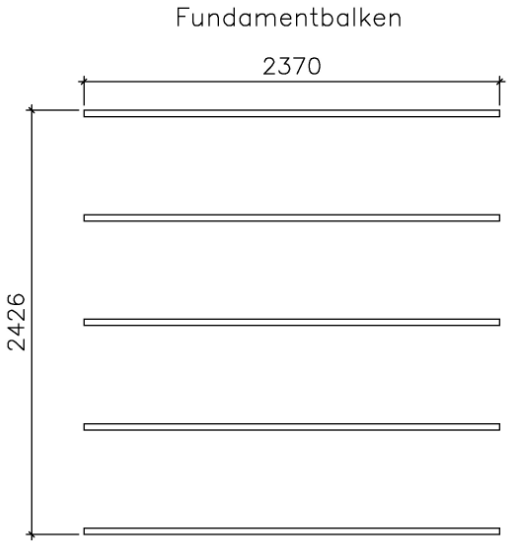
## Grundriss und Fundamentplan (5 Fundamenthölzer)