EZC2430AOX Horno de integración

Limpieza de categoría profesional sin necesidad de frotar

Con el horno de auto limpieza pirolítica, podrás acceder a niveles de limpieza de categoría profesional con solo pulsar un botón. Convierte los residuos en ceniza que más tarde puedes eliminar con un paño húmedo.

Control directo con mandos giratorios y selección de la hora de inicio y fin

Con los mandos giratorios y la pantalla LED, este interfaz te ofrece un control directo. Selecciona la duración de la cocción y la hora de inicio y fin. Cuando el horno está apagado, la pantalla muestra la hora.

Un sabor extraordinario en cada bocado

Con este horno multifunción, cada plato tendrá siempre un sabor extraordinario. Distribuye el calor uniformemente para que cada bocado esté igualmente delicioso.

Más beneficios :

- Paneles acristalados extraíbles y mandos escamoteables para una fácil limpieza
- Un grill de doble circuito garantiza unos excelentes y rápidos resultados

Características :

- Horno independiente
- Horno multifunción
- Clasificación energética: A
- Funciones de cocción del horno: Calor inferior, Cocción convencional/tradicional, Descongelar, Turbo, Grill rápido, Gratinar, Mantener caliente, Carnes, Grill Turbo
- Inox antihuellas
- Con 2 niveles de cocción
- Autolimpieza pirolítica
- Propuesta automática temperatura
- Regulación electrónica temperatura
- Seguridad niños
- Indicadores de calor residual
- Mandos escamoteables
- Funciones electrónicas: 1 ciclo pirolítico, Desconexión automática del horno, Comprobación de resultados, Bloqueo de seguridad, Modo DEMO, Tiempo de cocción, Regulación electrónica de la temperatura, Fin de cocción, Avisador de minutos, Indicador de temperatura real, Indicador de calor residual, Aprovechamiento del calor residual, Códigos de error, Sugerencia de temperatura, Hora del día
- Iluminación automática con la apertura de puerta
- Puerta fácil limpieza
- El ventilador se detiene al abrir la puerta
- Ventilador tangencial
- Bandejas del horno: 1 grasera de esmalte negro
- Parrillas: 2 parrillas

Datos técnicos :

- Tipo de producto : Horno eléctrico
- Tipo de mandos : Escamoteables
- Temperaturas : 50°C - 250°C
- Limpieza : Pirolitica
- Alto x Ancho x Fondo (Hueco encastre) : 593x560x550
- Clasificación Energética : A
- Bandejas : 1 grasera de esmalte negro
- Cavidad interior : Mediana
- Marca : Electrolux
- Modelo : EZC2430AOX
- Parrillas : 2 parrillas
- Alto (mm) : 590
- Ancho (mm) : 594
- Fondo (mm) : 560
- Accesorios incluidos : 1 Carril TR1L
- Alto hueco (mm) : 593
- Ancho hueco (mm) : 560
- Fondo hueco (mm) : 550
- Alto interior (mm) : 330
- Ancho interior (mm) : 437
- Fondo interior (mm) : 401
- Máx. Potencia grill (W) : 2450
- Máx. Potencia horno (W) : 2515
- Frecuencia (Hz) : 50/60
- Voltaje (V): : 220-240
- Nivel de ruido dB(A) : 47
- ColorEnglish : Stainless steel with antifingerprint
- Color : Inox Antihuellas
- Color : Inox antihuellas
- Código de producto : 944 064 613
- Product Partner Code : All Open

Descripción del

Horno Pirolítico de 60 litros, Multifunción 9, Reloj electrónico, Display LED Ámbar, Mandos Escamoteables, Puerta fría al tacto, INOX Antihuellas, Clase A

EZC2430AOX Horno de integración
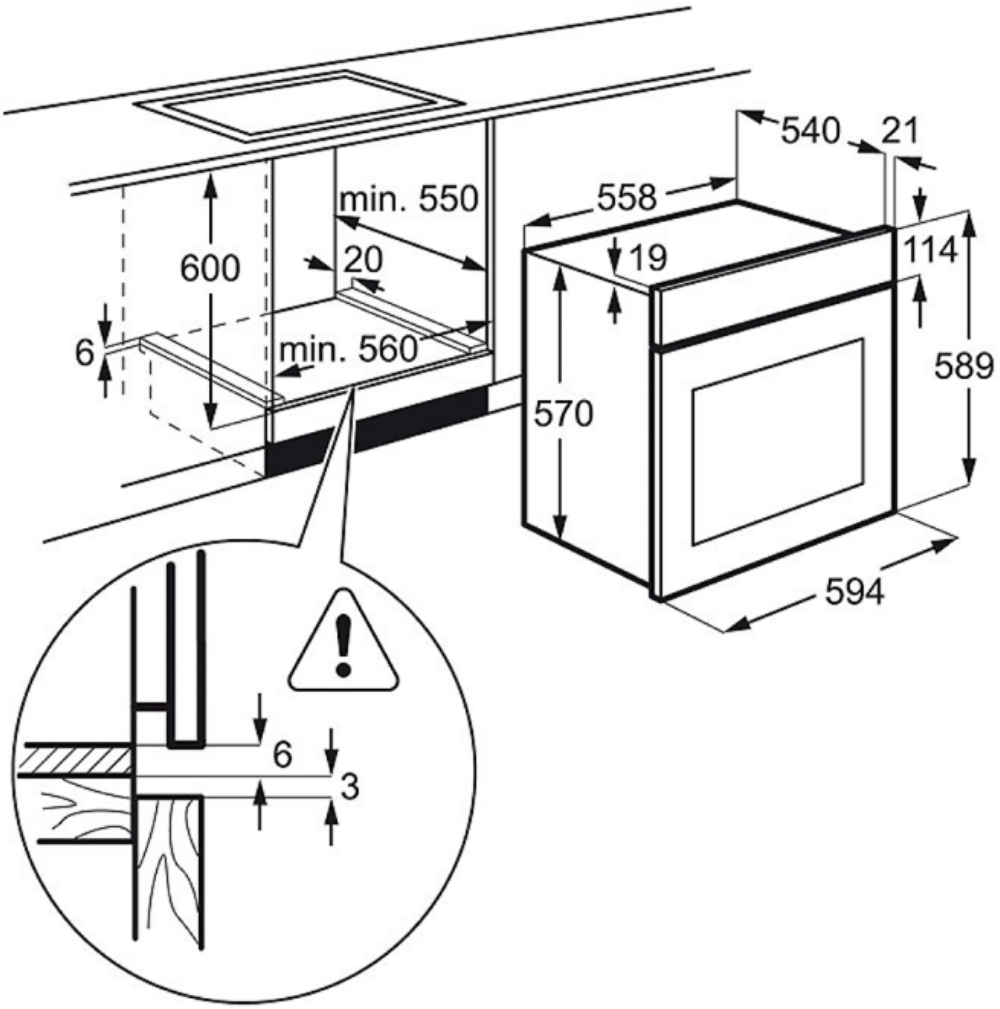
PSGBOV140D002005