170*160mm

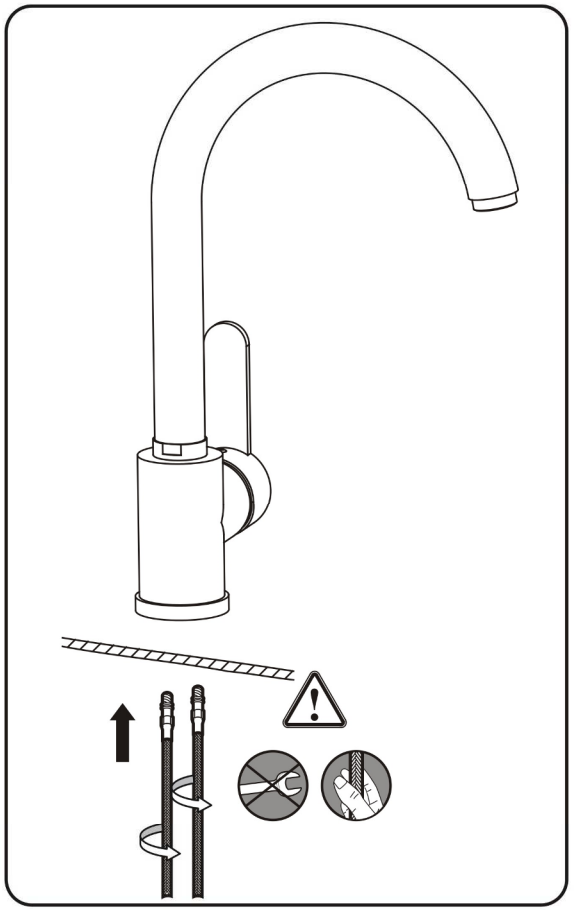

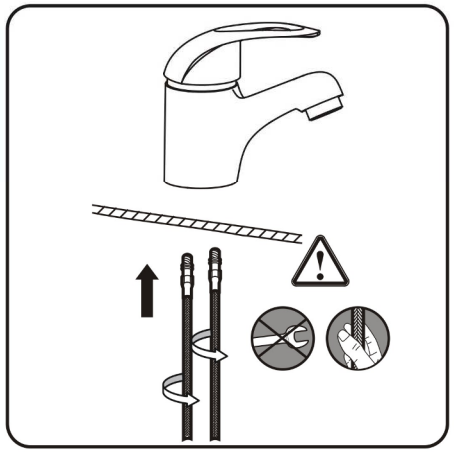

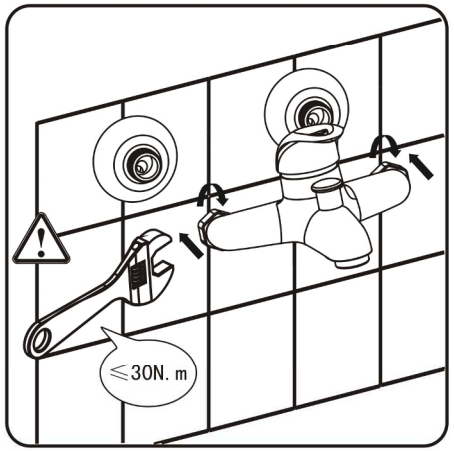

VALE DE GARANTÍA

Esta grifería cuenta con una garantía de 2 años para los defectos de fabricación.

Se limita a reponer la parte defectuosa, aceptada por la fábrica, sin derecho a un reembolso de los gastos de instalación, transporte u otros costos.

La garantía no incluye los siguientes casos:

- los daños o el mal funcionamiento causados por una instalación o desarme incorrectos

- el desgaste común

- la inapropiada calidad química del agua (ej.: agua ácida)

- los daños producidos por heladas

- el tratamiento incorrecto, la falta de mantenimiento y la limpieza con productos no adecuados.

GARANTÍA

Estas torneiras têm uma garantia de 2 anos.

A garantia limita-se a repor a parte defectuosa aceite pela fábrica, sem directo a reembolso e gastos de instalaçâo, transportes ou otros custos.

Nâo estâo abrangidos pela garantia os seguintes casos:

- os danos ou o mau funcionamento causados por uma instalaçâo ou um manuseamento incorrecto

- o desgaste comum

- a inapropiada qualidade química da água (água ácida)

- os prejuizos producidos por geadas

- tratamento incorrecto, falta de manutençâo e limpezacom produtos nâo adecuados.