ASSEMBLY INSTRUCTION

DE - MONTAGEANWEISUNG
FR - INSTRUCTIONS DE MONTAGE
DK - MONTAGEVEJLEDNING
CZ - NÁVOD K MONTÁŽI
ES - INSTRUCCIONES DE MONTAJE
FI - ASENNUSOHJE
HR - UPUTE ZA MONTAŽU
SE - MONTERINGSANVISNING
SI - NAVODILA ZA MONTAŽO
TR - MONTAJ TALIMATI
NO - MONTASJEANVISNING
IT - ISTRUZIONI DI MONTAGGIO
GR - ΟΔΗΓΙΑ ΣΥΝΑΡΜΟΛΟΓΗΣΗΣ
NL - MONTAGE INSTRUCTIE
PT - INSTRUÇÕES DE MONTAGEM
PL - INSTRUKCJA MONTAŻU
HU - SZERELÉSI UTASÍTÁS

10 min

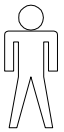

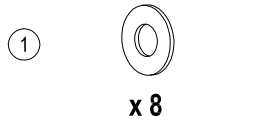

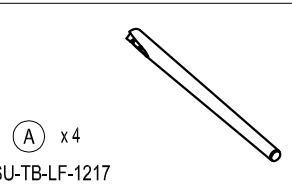

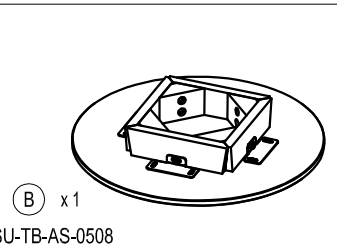

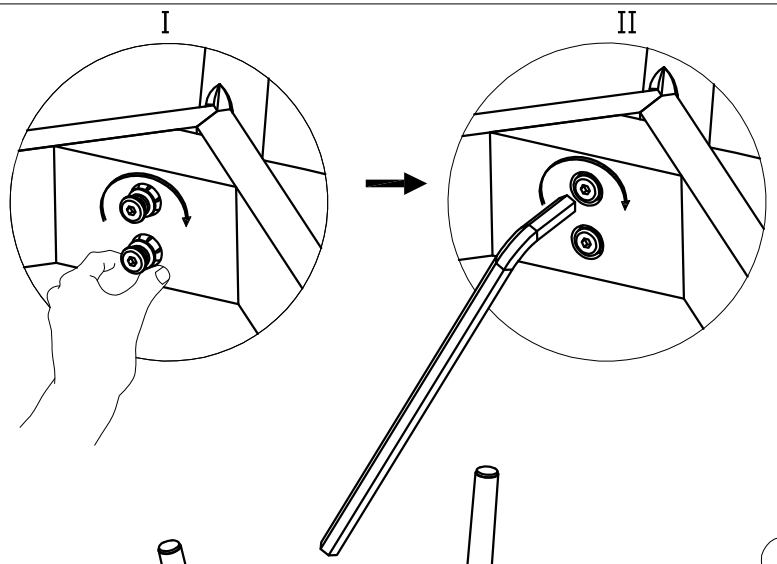

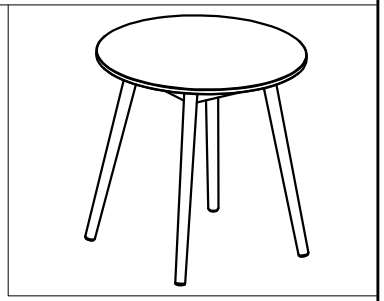

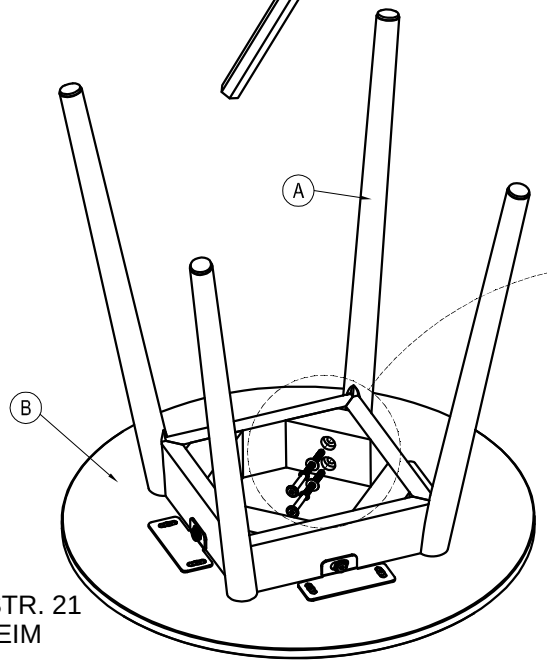

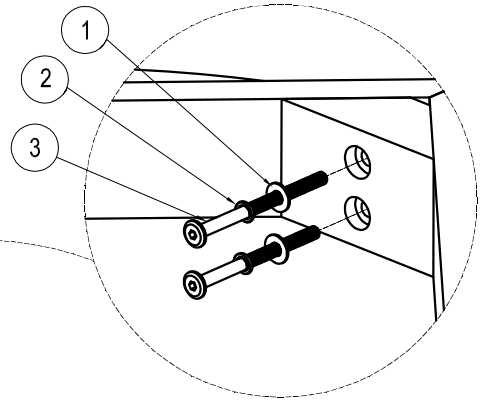

MADE FOR:
BAHAG AG
GUTENBERGSTR. 21
68167 MANNHEIM
GERMANY

Coral Reef side round table 50cm, 50h