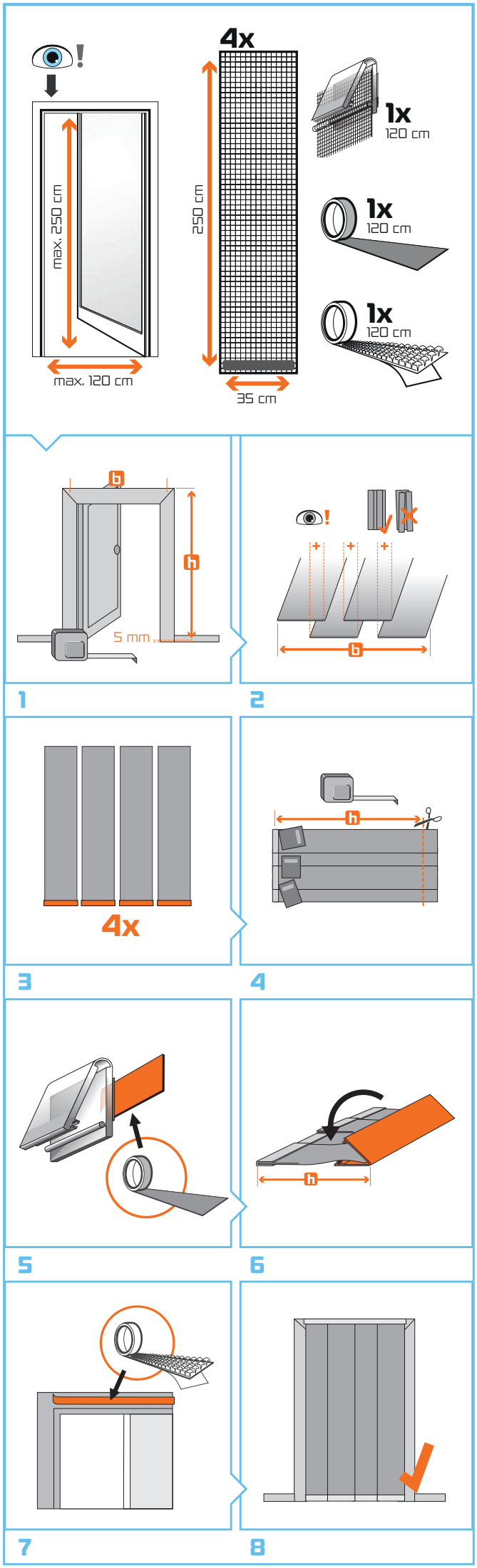
max. 250 cm
max. 120 cm
4x
250 cm
35 cm
1x
120 cm
1x
120 cm
1x
120 cm
b
h
5 mm
b
h
4x
h
h
1
2
3
4
5
6
7
8