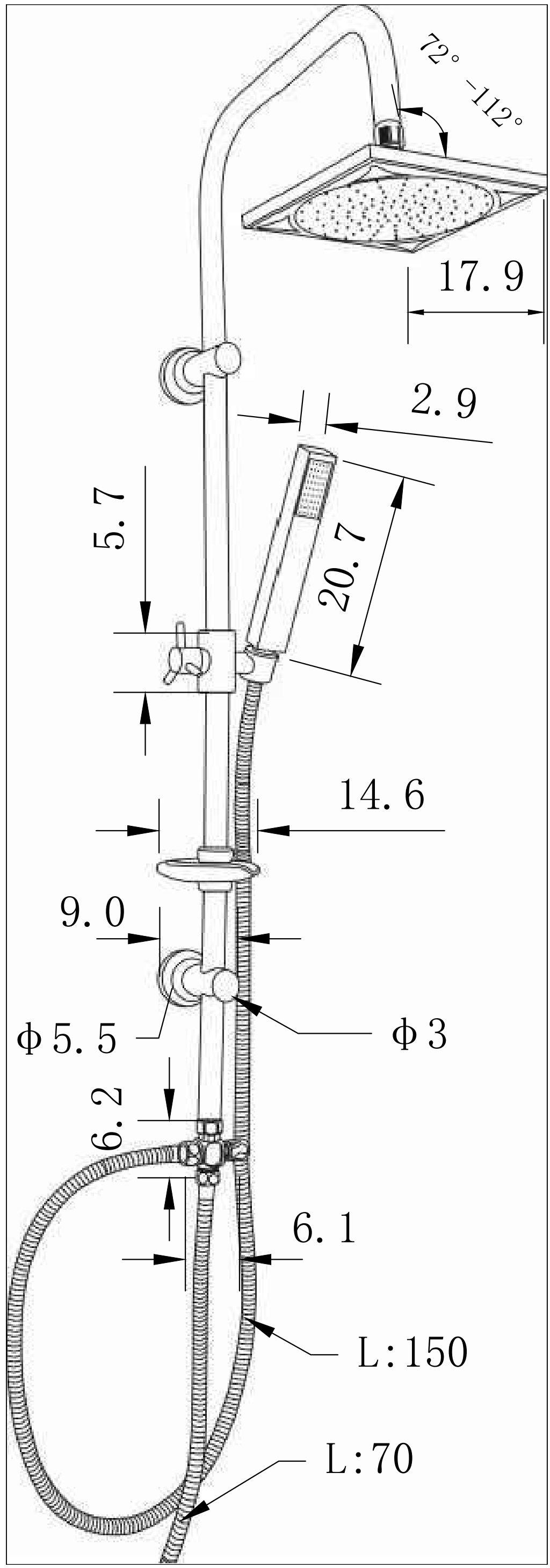
72°-112°
17.9
2.9
5.7
20.7
14.6
9.0
Φ5.5
Φ3
6.2
6.1
L:150
L:70