REGALUX®

SPACE WINNER Base 2 Shelves

EN ASSEMBLY INSTRUCTIONS FR INSTRUCTIONS DE MONTAGE DE MONTAGEANLEITUNG NL MONTAGEVOORSCHRIFT
ES INSTRUCCIONES DE MONTAJE IT ISTRUZIONI DI MONTAGGIO PT INSTRUÇÕES DE MONTAGEM EL ΟΔΗΓΙΕΣ ΣΥΝΑΡΜΟΛΟΓΗΣΗΣ

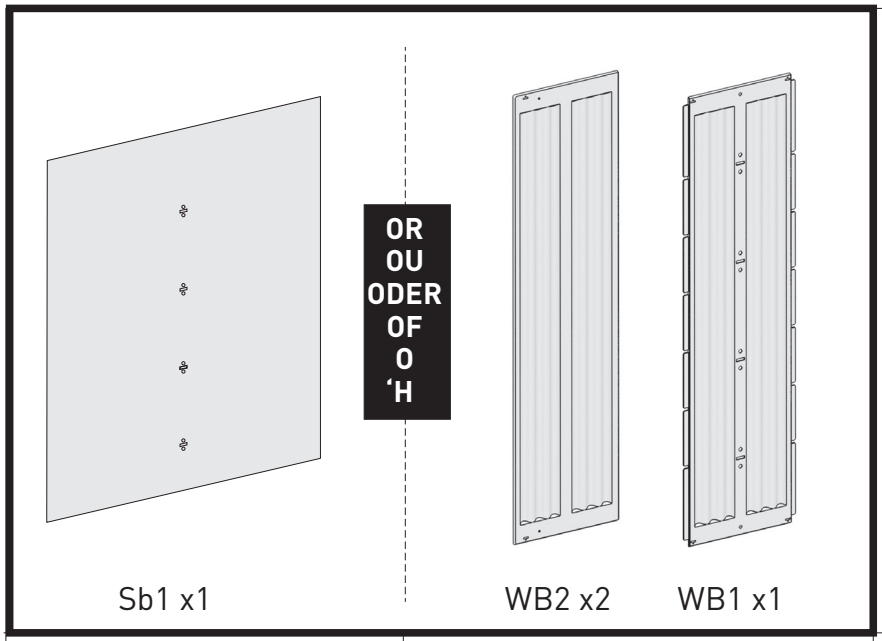

Sb1 x1 | WB2 x2 | WB1 x1

SD1/ WD x2

Sp1/ WSd x2

SF1/ WF x2

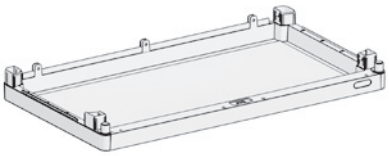

St1/WT x2

SHN1/ WID x4

16 mm | 0.63in
x 8

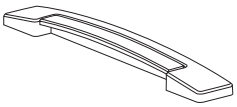

PDR x2

x4

x10

x10

x4

x2

A-2418 / 575501

EN IMPORTANT: Please contact Customer Service if you have any problems or discover any missing parts.

FR IMPORTANT: Veuillez contacter notre Service Clientèle pour tout problème ou pièce manquante.

DE WICHTIG: Bitte wenden Sie sich an unseren Kundenservice, falls Sie irgendwelche Probleme haben oder feststellen, daß Teile fehlen.

ES IMPORTANTE: Sírvase contactar con nuestro Servicio al Cliente por cualquier problema, o pieza que pudiera faltar.

IT IMPORTANTE: Si prega di contattare il Servizio Clienti per eventuali necessità.

NL BELANGRIJK: Neemt u in geval van problemen of missende onderdelen a.u.b. contact op met de klantenservice.

PT IMPORTANTE: favor entrar em contato com o Serviço ao Cliente se houver problemas ou se faltar peças.

EL ΣΗΜΑΝΤΙΚΟ: παρακαλώ επικοινωνήστε με την Εξυπηρέτηση Πελατών αν αντιμετωπίσετε κάποιο πρόβλημα ή αν λείπει μέρος από την συσκευασία.

USA & Canada: 1-(888)-374-4262
UK: Tel: 0121-5060008, Fax: 0121-4220808
Other European Countries: Tel: +31-1612-28301, Fax: +31-1612-28322

1

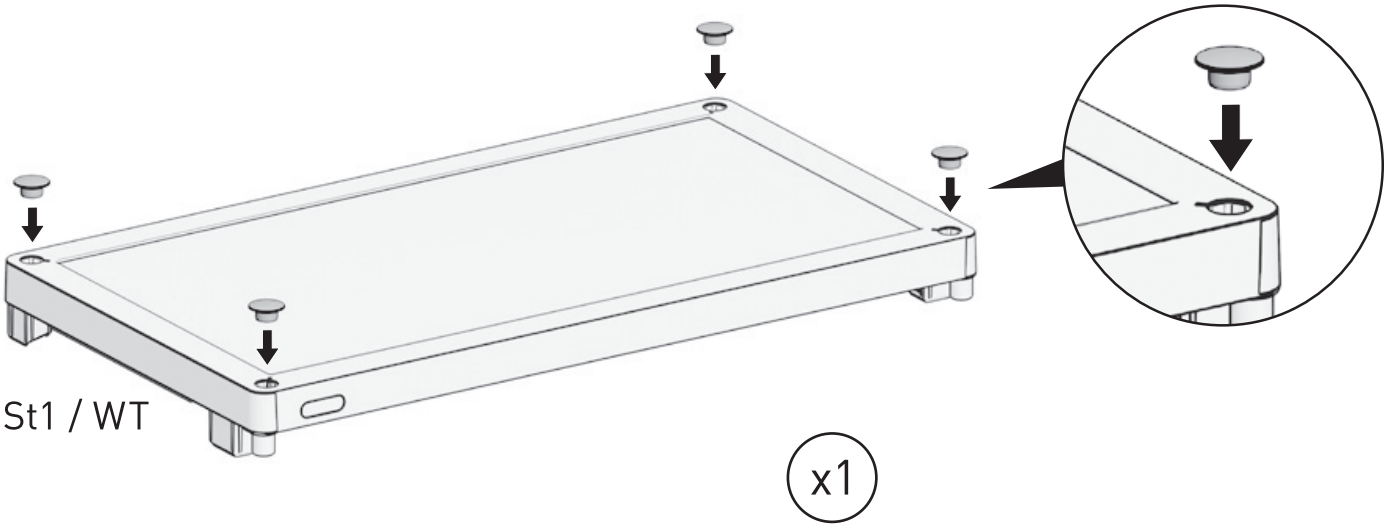

2

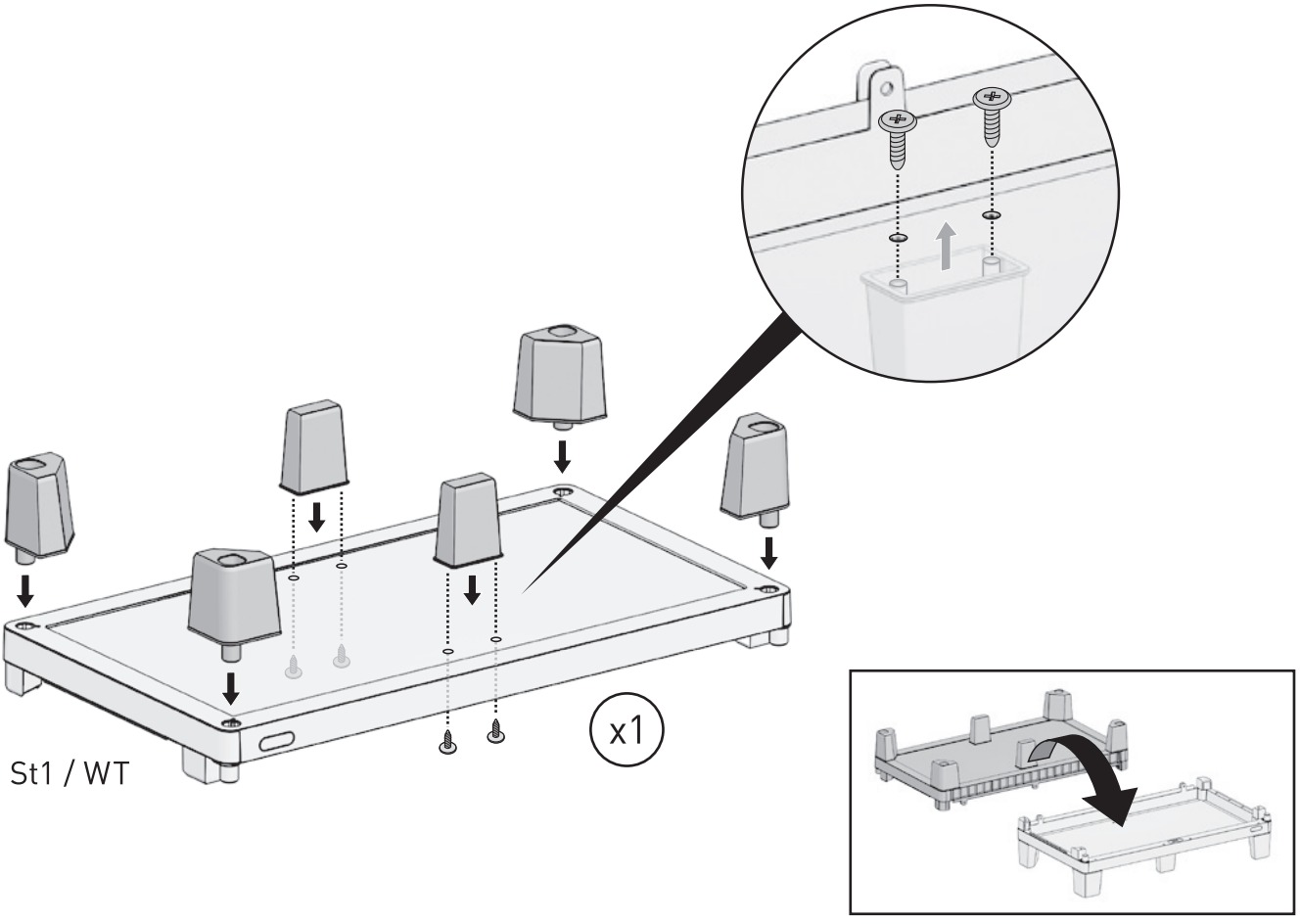

3

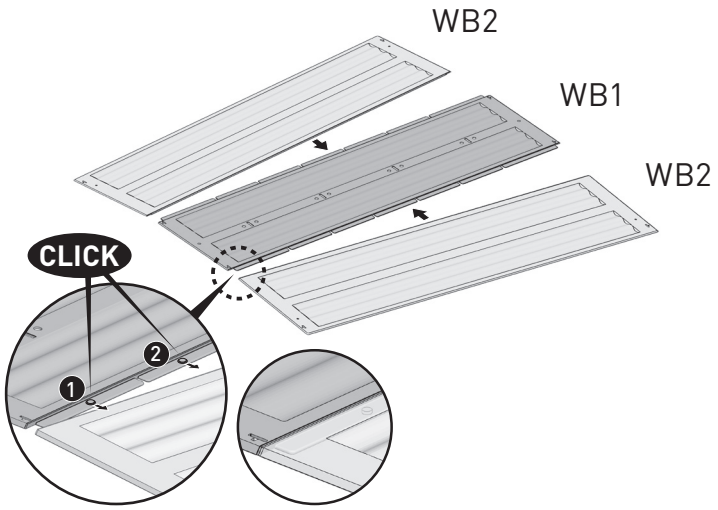

OR
OU
ODER
OF
O
‘H

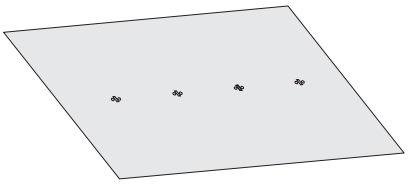

Sb1 x1

3.1

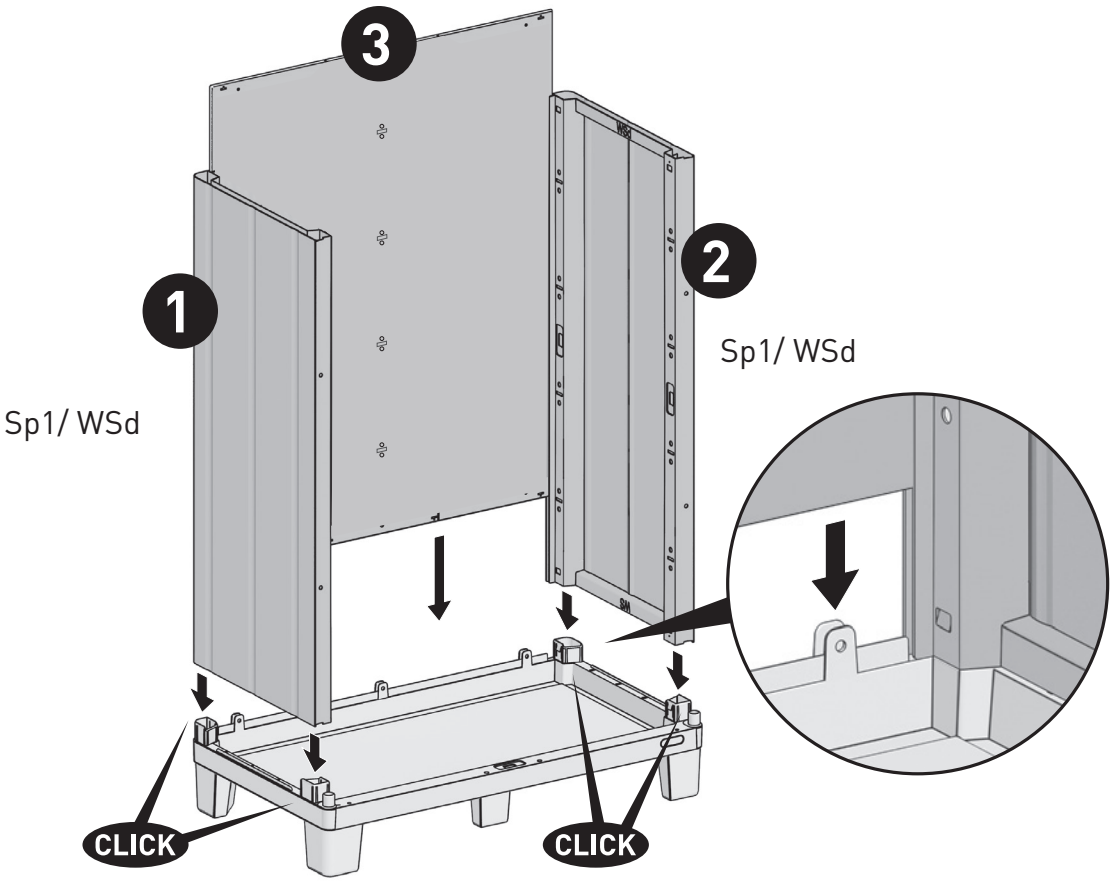

4

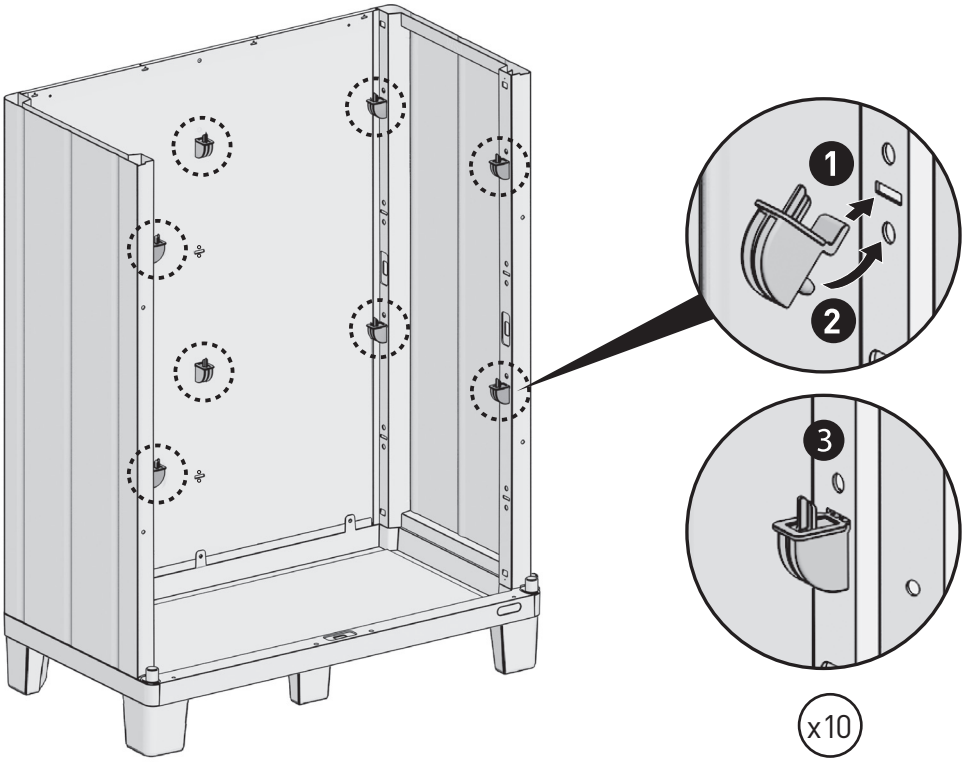
1
2
3
x10

5

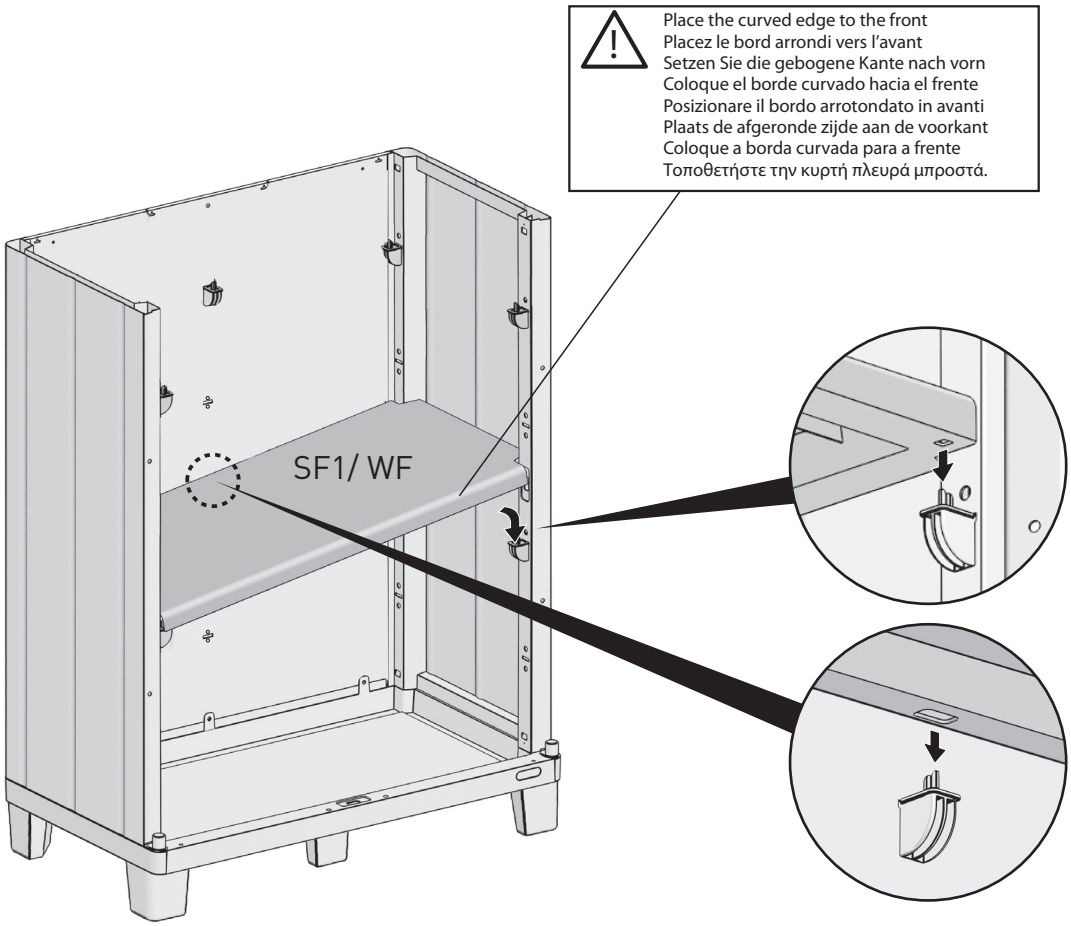
Place the curved edge to the front
Placez le bord arrondi vers l'avant
Setzen Sie die gebogene Kante nach vorn
Coloque el borde curvado hacia el frente
Posizionare il bordo arrotondato in avanti
Plaats de afgeronde zijde aan de voorkant
Coloque a borda curvada para a frente
Τοποθετήστε την κυρτή πλευρά μπροστά.
SF1/ WF

6

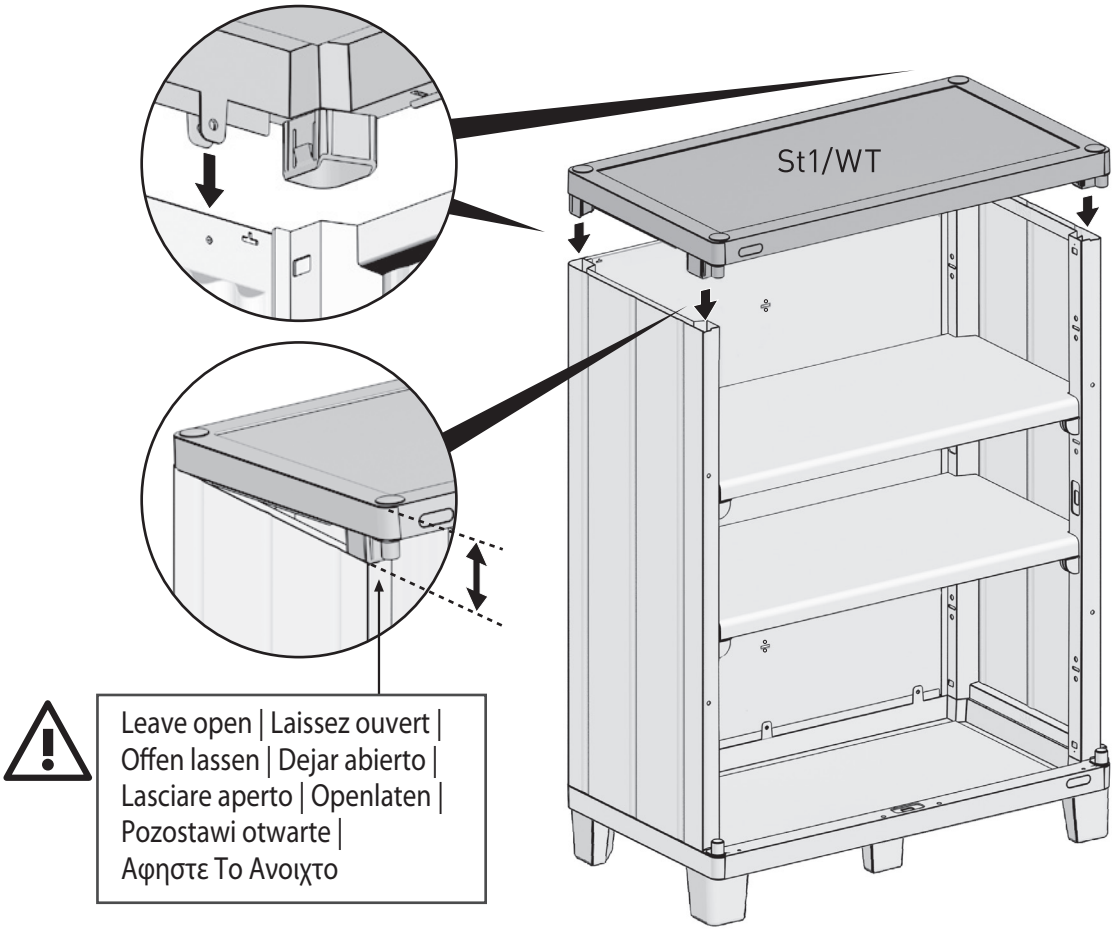
St1/WT
Leave open | Laissez ouvert |
Offen lassen | Dejar abierto |
Lasciare aperto | Openlaten |
Pozostawi otwarte |
Αφηστε Το Ανοιχτο

7

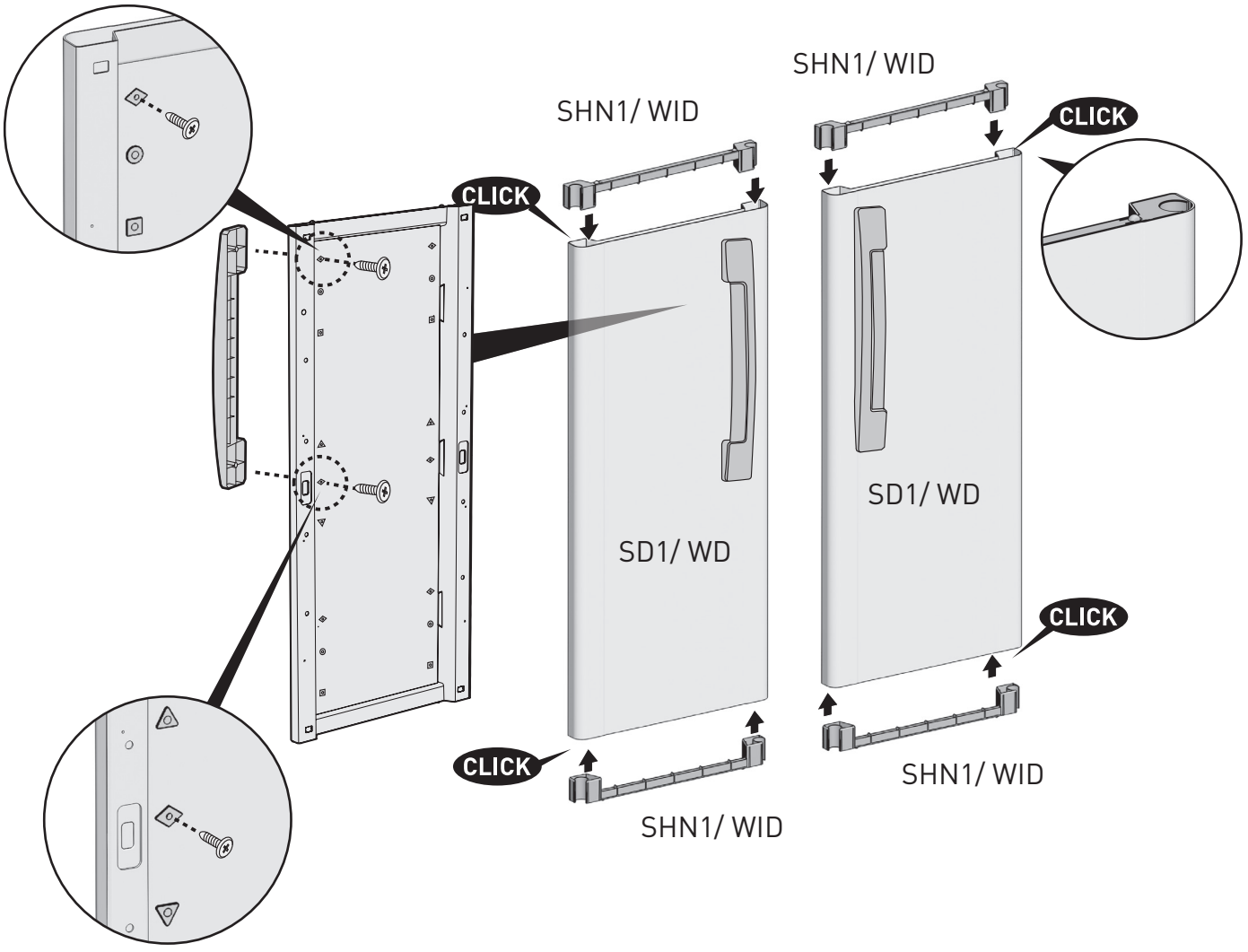
SHN1/ WID
SHN1/ WID
CLICK
CLICK
SD1/ WD
SD1/ WD
CLICK
CLICK
SHN1/ WID
SHN1/ WID

8

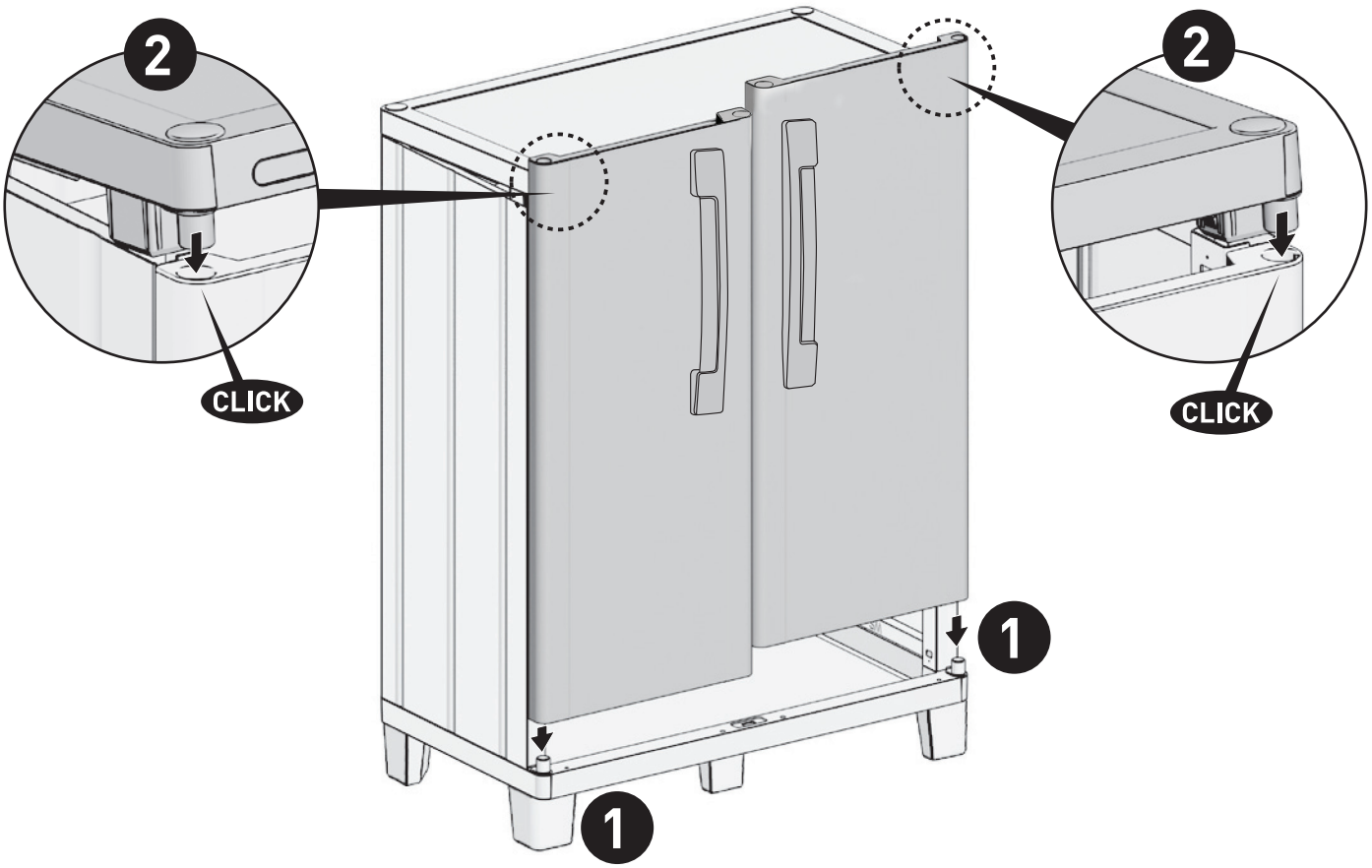

9

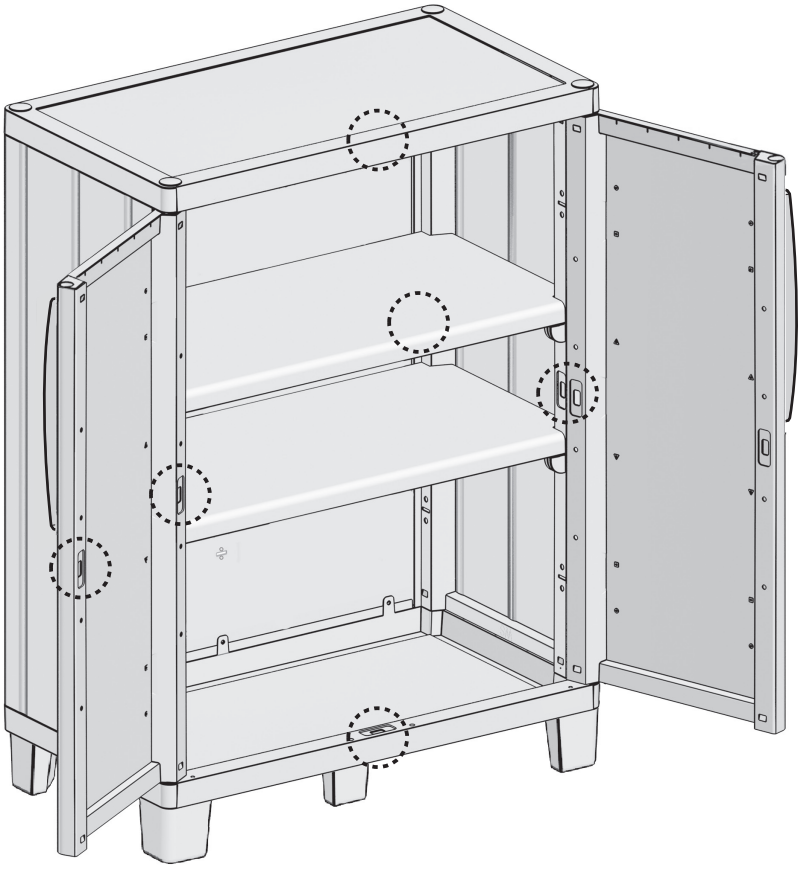

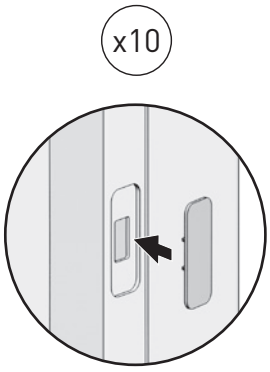

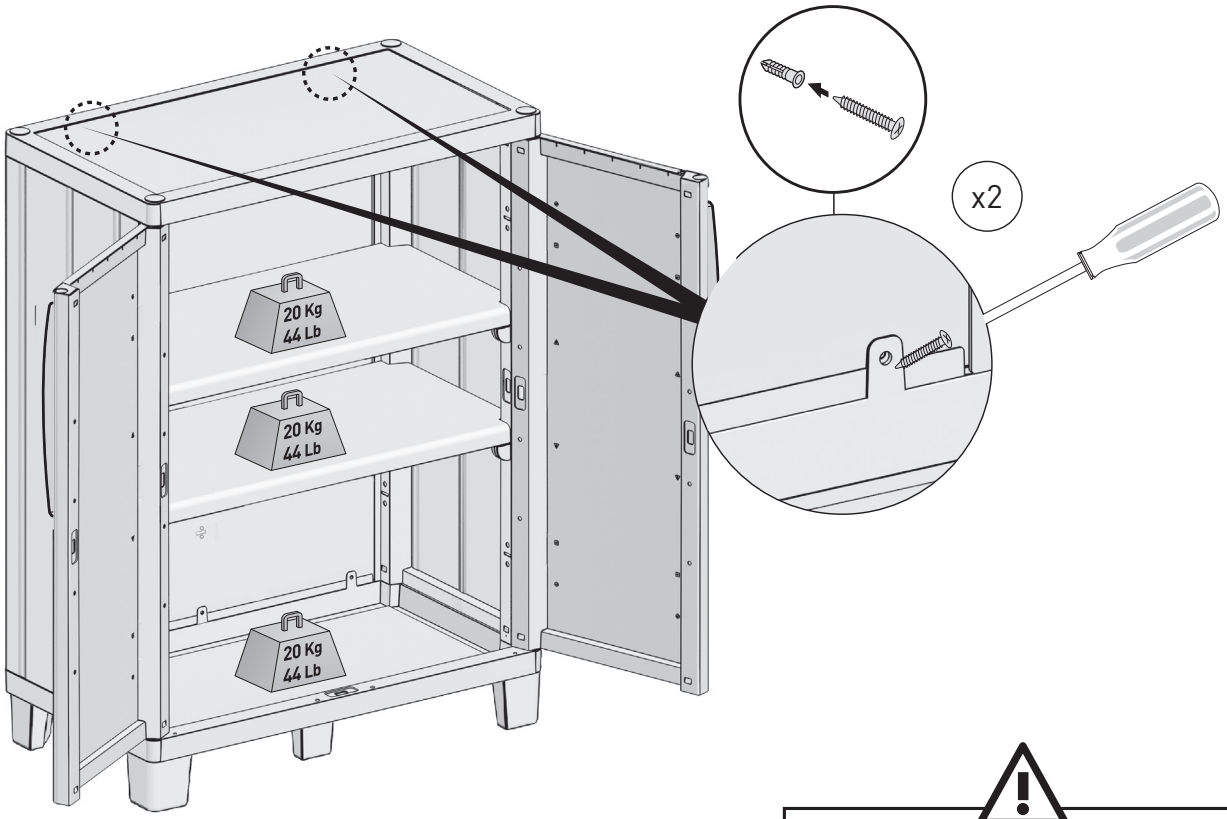

- It is highly recommended to connect the cabinet to the wall
- Il est fortement recommandé de fixer l'armoire au mur
- Es ist wärmstens empfohlen, den Schrank an einer Wand zu befestigen
- Es altamente recomendable fijar el armario a la pared
- Si consiglia vivamente di fissare il mobile al muro
- Σας συνιστούμε να στερεώσετε την ντουλάπα στον τοίχο
- É altamente aconselhável fixar o armário à parede

After assembly is completed there may be extra small parts, you may dispose of these as they are not needed | Une fois l'assemblage terminé, il se peut que vous ayez quelques petites pièces en trop dont vous pouvez vous débarrasser car elles ne sont pas nécessaires | Sollten nach dem Zusammenbau kleinere Plastikteile übrig geblieben sein, so können Sie diese entsorgen | Finalizado el montaje, pueden sobrar algunas piezas, puede disponer de ellas pues no son necesarias | A montaggio ultimato possono avanzare alcune piccole parti, queste possono essere smaltite perchè non sono necessarie | Voor de zekerheid zijn extra kleine onderdelen toegevoegd, de onderdelen die teveel zijn ontvangen mag u weggooien bij uw huisafval | Concluído a assembléia, eles podem ter alguns pedaços mais que suficiente, pode os ter porque eles não são necessários | Όταν η συναρμολόγηση έχει ολοκληρωθεί μπορεί να υπάρχουν επιπλέον μικρά κομμάτια που δεν χρειάζονται, μπορείτε να τα διαθέσετε στα άχρηστα

© All right reserved, 2015